Good climate, better performance!

HOOFDSTUK 7
LUCHTVERDEELTECHNIEK

Hoofdstuk 7 Luchtverdeeltechniek

Dakkappen

BDON/BDOK 6
Dakopstand; Doorvoerkoker
Aluminium, staal

BDWN 7
Aluminium
Beperkte hoogte

BDXN/BDYN 11
Staal/Alumium
Standaard uitvoering

Geluiddempende componenten

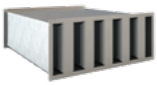

AGC-A 15
Geluiddemper
Absorptie coulissen

AGC-AC 17
Absorptie Coulissen

AGC-R 19
Geluiddemper,
Absorptie/resonantie coulissen

AGC-RC 21
Absorptie/resonantie coulisse

AGRY/AGRZ 29
Geluiddemper
Rond 50/100 mm isolatiedikte
Vaste buitenmantel

AGRX/AGRY 32
Geluiddemper
Rond 25/50 mm isolatiedikte
Buigbare buitenmantel

Kleppensecties

KIVT 35
Klepsectie
Jalouzieklep

Roosters

Buitenluchtroosters

BMXN/BMXT 39
Staal
Met/Zonder flens

BMYN/BMYT 44
Aluminium
Met/Zonder flens

BMZN 49
Aluminium
Maatwerk

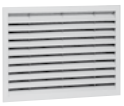

BMUF/BMUD 53
Inbraakwerend
Muur/Deur

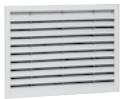

BMUF-K 57
Inbraakwerend
Blindmontage

BKVN 61
Geluiddempend
Staal

BMDRSO 65
Rond
Aluminium

Plafondroosters

Geperforeerd

PTVD/PTDD 68
Toevoer
Opbouw, uitneembaar

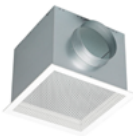

PRVD/PRDD 72
Retour
Opbouw, uitneembaar

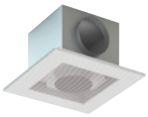

PTVM/PTTM 75
Toevoer
Inleg

PRVM/PRTM 79
Retour
Inleg

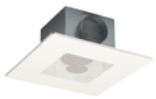

PTVS/PTTS 83
Toevoer
Inleg

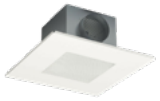

PRVS/PRTS 87
Retour
Inleg

PTVI/PRVI 91
Toevoer/retour
Instort, uitneembaar

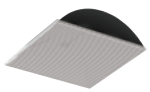

PRIMON 95
Retour
Inleg, zichtdicht

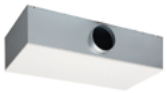

PSVT/PTVT/PRVT 97
Toevoer/retour
Inleguitvoering

CTVM 101
Toevoer
Inleg, clean rooster

CRVM 104
Retour
Inleg, clean rooster

PDVM 107
Toevoer
Inleg, downflow

Lamel

LTVD 110
Toevoer
Opbouw

LRVD 113
Retour
Opbouw

LTVM 116
Toevoer
Inleg

LRVM 119
Retour
Inleg

RTLD 122
Toevoer
Opbouw, vrijhangend

Wervel, vlak, vast

RTBD 125
Toevoer
Opbouw

RRBD 128
Retour
Opbouw

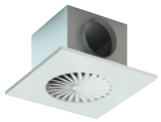

RTBM/RTBT 131
Toevoer
Inleg

RRBM/RRBT 134
Retour
Inleg

RTBC 137
Toevoer
Opbouw, rond

RRBC 140
Retour
Opbouw, rond

Wervel, vlak, instelbaar

RTGD/RTGT 143
Toevoer
Opbouw, inleg

RRGD/RRGT 146
Retour
Opbouw, inleg

Wervel, conisch, vast

RTFO 150
Toevoer
Opbouw, vrijhangend, rond

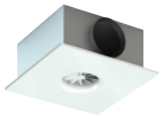

RTFM 153
Toevoer
Inleg

Wervel, conisch, instelbaar

RTWK 156
Toevoer
Opbouw, inleg, vrijhangend, rond

Lijnroosters

STAD/STBD 160
Toevoer
Opbouw

SROD 165
Retour
Opbouw

Wandroosters

Gladde schoep

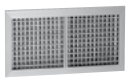

WUCA 170
Toevoer
Instelbare schoep

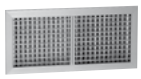

WUAA/WUBA 173
Gladde schoep
Retour
Instelbare schoep

WUCK 176
Toevoer/Retour
Instelbare schoep, rond kanaal

Hoge capaciteit

HREC 180
Retour
Vast binnenwerk, raster

Jetrooster

JTGA 183
Toevoer
Ringvormig

JTKH 186
Toevoer
Handbediend

JTKT 189
Toevoer
Thermisch bediend

7

Doorvoerroosters

WDVC 192
Vaste schoep 45°
Enkele vaste schoep 45°
Grotere wanddiktes, dubbelzijdige montage

WDZD 195
Zichtdicht
Tegenflens tot wanddikte 50 mm

WGZD/WGZC 198
Klankdempend
Enkelzijdig/Dubbelzijdig

WRGC 202
Retour
Opdekrooster, gaas

Hooginducerend

WTHA/WTHB 205
Toevoer
Uitneembaar binnenwerk

WRHA/WRHB/WRHU 208
Retour
Uitneembaar binnenwerk

Ventielen

RRSV 211
Retour
Instelbaar

RTSV 214
Toevoer
Instelbaar

Volumeregelaars

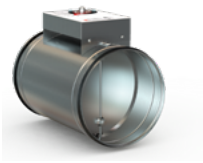

VCMH 217
Constant volume
Rond
Mechanisch instelbaar
Enkel- en dubbelwandig

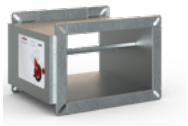

VCMR 220
Constant volume
Rechthoekig
Mechanisch instelbaar
Enkel- en dubbelwandig

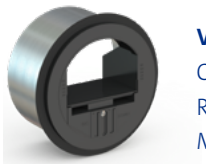

VCIR 226
Constant volume
Rond
Mechanisch instelbaar

Motoren

MOTOREN 229
Variabel volume
Instelkleppen

7

BDON/BDOK

Dakopstand of doorvoerkoker

Staal of aluminium

Geïsoleerd of ongeïsoleerd

Opmerking

Voor dakkappen, dakopstanden en doorvoerkokers groter dan 1.000 x 1.000 mm worden vrachtkosten berekend.

Leverbare typen

B D O - - -

- **B** buitenlucht
- **D** dakkap
- **O** accessoire

\- **Type**
- **N** dakopstand
- **K** doorvoerkoker

\- **Materiaal**
- **O** sendzimir verzinkt staal
- **A** zeewaterbestendig aluminium

\- **Uitvoering**
- **D** ongeïsoleerd
- **R** geïsoleerd

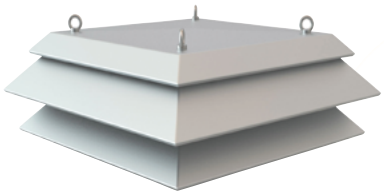

BDWN

Dakkap

Beperkte hoogte

Regeninslagwerende schoep

Toepassing

De dakkap, type BDWN is geschikt voor het aanzuigen of het afblazen van lucht, heeft een zeer beperkte hoogte en een aantrekkelijke vormgeving. De dakkap is leverbaar tot zeer grote afmetingen zodat de luchtaanzuig of -afvoer van meerdere ventilatie installaties gecombineerd kan worden.
Het is mogelijk om de dakkap als gecombineerde toevoer en afblaas uit te voeren.

Eigenschappen

Standaard voorzien van hijsogen.

Uitvoering

Dakkap

materiaal:	zeewaterbestendig aluminium
gaas:	19 x 19 mm, gegalvaniseerd

Optioneel

insectengaas*:	RVS, 2 x 2 mm

*Bij toepassing van insectengaas neemt de netto doorlaat af en heeft dit consequenties voor de ontwerpgegevens. In SA-Select zijn deze beschikbaar.

SA-Select

Raadpleeg SA-select voor de online selectiegegevens en het samenstellen van uitgebreide bestelcodes.

Leverbare typen

B D W N - O

- **B** buitenlucht
- **D** dakkap
- **W** zeewaterbestendig aluminium
- **N** grondframe voor dakopstorting

- **-** **Gaas**
  - **G** gegalvaniseerd gaas (standaard)
  - **S** RVS insectengaas

- **O** niet van toepassing

Leverbare dakopstanden

BDONOD:	ongeïsoleerd, sendzimir verzinkt staal
BDONOR:	geïsoleerd, sendzimir verzinkt staal
BDONAD:	ongeïsoleerd, zeewaterbestendig aluminium
BDONAR:	geïsoleerd, zeewaterbestendig aluminium

Leverbare doorvoerkokers

BDOKOO:	sendzimir verzinkt staal, lengte = 500 mm
BDOKAO:	zeewaterbestendig aluminium, lengte = 500 mm

Maatvoering

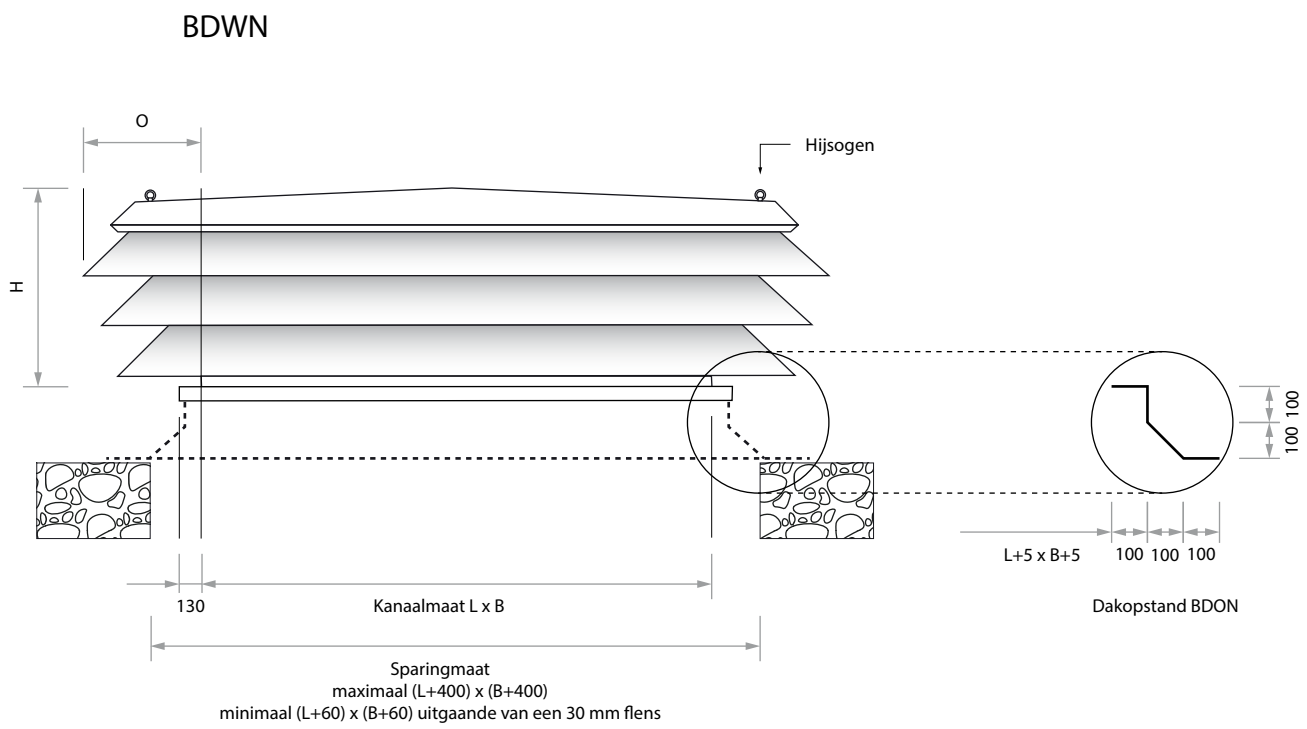

Leverbare afmetingen, maatvoering en gewichten

B		lengte L									
		600	800	1.000	1.200	1.400	1.600	1.800	2.000	2.200	2.400
600	H	395	540	540	540	540	540	540	540	540	685
	O	275	320	320	320	320	320	320	320	320	370
	kg	12	19	22	25	28	30	33	36	38	51
800	H		540	540	540	685	685	685	685	685	685
	O		320	320	320	370	370	370	370	370	370
	kg		22	25	28	39	42	46	49	53	56
1.000	H			540	685	685	685	685	830	830	830
	O			320	370	370	370	370	415	415	415
	kg			28	39	43	47	50	64	69	73
1.200	H				685	685	830	830	830	830	830
	O				370	370	415	415	415	415	415
	kg				43	47	61	65	70	74	78
1.400	H					830	830	830	830	830	975
	O					415	415	415	415	415	465
	kg					61	65	70	75	80	97
1.600	H						830	830	975	975	975
	O						415	415	465	465	465
	kg						70	75	92	98	103
1.800	H							975	975	975	975
	O							465	465	465	465
	kg							93	98	104	110

Opmerking

- De gegeven afmetingen zijn maten in mm.

Selectiegegevens

BDWN

Tabel 1.1 Aanzuig (bij L x B = 1.200 x 1.200 mm)

	V	3	4	5	6	7	m/s
BDWNGO	Δp_s	19	**33**	52	75	101	Pa
	L_{pA}	32	**41**	48	53	58	dB(A)

Tabel 1.2 Afblaas (bij L x B = 1.200 mm x 1.200 mm)

	V	3	4	5	6	7	m/s
BDWNGO	Δp_s	9	15	**24**	35	47	Pa
	L_{pA}	33	42	**49**	54	59	dB(A)

Tabel 2 Benodigd doorlaatoppervlak

luchthoeveelheid		m/s					
m^3/s	m^3/h	2	3	4	5	6	7
		m^2	m^2	m^2	m^2	m^2	m^2
0,60	**2.160**	0,30	0,20	0,15	0,12	0,10	0,09
0,80	**2.880**	0,40	0,27	0,20	0,16	0,13	0,11
1,00	**3.600**	0,50	0,33	0,25	0,20	0,17	0,14
1,50	**5.400**	0,75	0,50	0,38	0,30	0,25	0,21
2,00	**7.200**	1,00	0,67	0,50	0,40	0,33	0,29
2,50	**9.000**	1,25	0,83	0,63	0,50	0,42	0,36
3,00	**10.800**	1,50	1,00	0,75	0,60	0,50	0,43
4,00	**14.400**	2,00	1,33	1,00	0,80	0,67	0,57
5,00	**18.000**	2,50	1,67	1,25	1,00	0,83	0,71
6,00	**21.600**	3,00	2,00	1,50	1,20	1,00	0,86
8,00	**28.800**	4,00	2,67	2,00	1,60	1,33	1,14
10,00	**36.000**		3,33	2,50	2,00	1,67	1,43
15,00	**54.000**			3,75	3,00	2,50	2,14
20,00	**72.000**				4,00	3,33	2,86
25,00	**90.000**					4,17	3,57
30,00	**108.000**						4,29

Voorkeursgebied

Tabel 3 Doorlaat en dakkaphoogte

B		L									
		600	800	1.000	1.200	1.400	1.600	1.800	2.000	2.200	2.400
600	H	395	540	540	540	540	540	540	540	685	685
	m^2	0,36	0,48	0,60	0,72	0,84	0,96	1,08	1,20	1,32	1,44
800	H		540	540	540	685	685	685	685	685	685
	m^2		0,64	0,80	0,96	1,12	1,28	1,44	1,60	1,76	2,00
1.000	H			540	685	685	685	685	830	830	830
	m^2			1,00	1,20	1,40	1,60	1,80	2,00	2,20	2,40
1.200	H				685	685	830	830	830	830	830
	m^2				1,44	1,68	1,92	2,16	2,40	2,64	2,88
1.400	H					830	830	830	830	975	975
	m^2					1,96	2,24	2,52	2,80	3,08	3,36
1.600	H						830	830	975	975	975
	m^2						2,56	2,88	3,20	3,52	3,84
1.800	H							975	975	975	1.120
	m^2							3,24	3,60	3,96	4,32

Opmerking

- De afmetingen zijn gegeven in mm.

Tabel 4 Geluidcorrectie bij afwijkende afmetingen

B	L									
	600	800	1.000	1.200	1.400	1.600	1.800	2.000	2.200	2.400
	dB	dB	dB	dB	dB	dB	dB	dB	dB	dB
600	-6	-5	-4	-3	-2	-2	-1	-1	0	0
800	-5	-4	-3	-2	-1	-1	0	0	1	1
1.000	-4	-3	-2	-1	0	0	1	1	2	2
1.200	-3	-2	-1	**0**	1	1	2	2	3	3
1.400	-2	-1	0	1	1	2	2	3	3	4
1.600	-2	-1	0	1	2	2	3	3	4	4
1.800	-1	0	1	2	2	3	4	4	4	5

Opmerking

- De maximale aanzuigsnelheid is begrensd op 4 m/s in verband met de regenwerendheidsgrens.
- De regenwerendheid van dakkappen is door het doorwaaien echter niet uitsluitend afhankelijk van de aanzuigsnelheid. Het is aan te bevelen om het aansluitende kanaalsysteem te voorzien van een afwateringsmogelijkheid.
- De aangegeven hoogte is de optimale hoogtemaat. Verlaging van de dakkap geeft een te sterke verkleining van de doorlaat. Vergroting geeft een onrendabele kostenverhoging.
- $L_{pA} = L_{wA} - 10$ dB.
- De geluidsdruk L_{pA} is gegeven voor een kapafmeting van L x B x H = 1.200 x 1.200 x 685 mm. Voor correctie bij een hiervan afwijkende afmeting zie geluidcorrectie tabel 4.
- De afmetingen zijn gegeven in mm.

Selectievoorbeeld

- Bepaal de snelheid met behulp van tabel 1 en de toelaatbaar geachte drukval en geluidproductie.
- In combinatie met de luchthoeveelheid wordt met tabel 2 de benodigde doorlaat bepaald.
- Vervolgens geeft tabel 3 dan de mogelijke dakkapafmetingen.
- Indien de kap een andere afmeting heeft dan L x B = 1.200 x 1.200 mm corrigeer dan de geluidproductie volgens tabel 4.

SA-Select

Raadpleeg SA-select voor de online selectiegegevens en het samenstellen van uitgebreide bestelcodes.

Montage

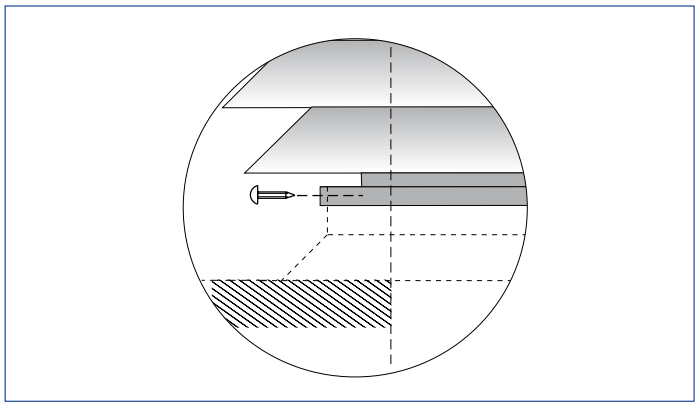

A) van buitenaf door de voetplaat

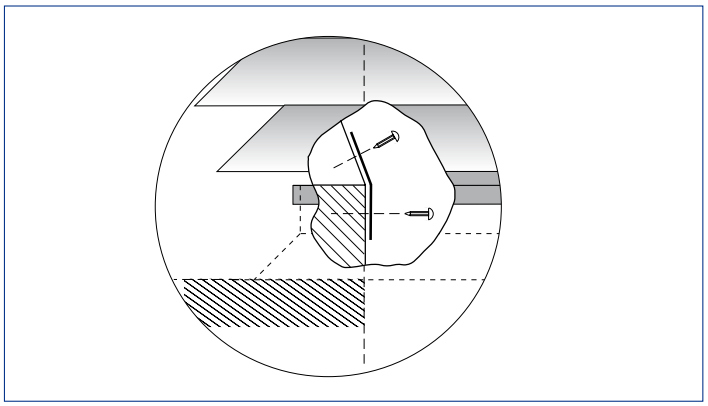

B) van binnenuit door middel van strippen (levering derden).

BDXN/BDYN

Dakkap

Standaard uitvoering

Regeninslagwerende schoep

Toepassing

De dakkap BD-N is geschikt voor het aanzuigen of afblazen van lucht. De dakkap is leverbaar tot zeer grote afmetingen zodat de luchtaan-zuig of -afvoer van meerdere ventilatieinstallaties gecombineerd kan worden. Het is mogelijk om de dakkap als gecombineerde toevoer en afblaas uit te voeren.

Eigenschappen

Standaard voorzien van hijsogen.

Uitvoering

Dakkap BDXN

materiaal:	sendzimir verzinkt staal
gaas:	19 x 19 mm, gegalvaniseerd
roosters:	sendzimir verzinkt staal
frame + kap:	sendzimir verzinkt staal
nabehandeling:	geen

Optioneel

insecten gaas*:	RVS 2 x 2 mm

Dakkap BDYN

materiaal:	zeewaterbestendig aluminium
gaas:	19 x 19 mm, gegalvaniseerd
roosters:	geanodiseerd aluminium
frame + kap:	zeewaterbestendig aluminium
nabehandeling:	geen

Optioneel

insectengaas*:	RVS, 2 x 2 mm

*Bij toepassing van insectengaas neemt de netto doorlaat af en heeft dit consequenties voor de ontwerpgegevens. In SA-Select zijn deze beschikbaar.

SA-Select

Raadpleeg SA-select voor de online selectiegegevens en het samenstellen van uitgebreide bestelcodes.

Leverbare typen

B D - N - O

B buitenlucht
D dakkap

\- **Materiaal**
X gerolde sendzimir verzinkt stalen schoep 60 mm
Y geanodiseerde aluminium schoep 50 mm

N grondframe voor dakopstand

\- **Gaas**
G gegalvaniseerd gaas (standaard)
S RVS insectengaas

O niet van toepassing

Leverbare dakopstanden

BDONOD:	ongeïsoleerd, sendzimir verzinkt staal
BDONOR:	geïsoleerd, sendzimir verzinkt staal
BDONAD:	ongeïsoleerd, zeewaterbestendig aluminium
BDONAR:	geïsoleerd, zeewaterbestendig aluminium

Leverbare doorvoerkokers

BDOKOO:	sendzimir verzinkt staal, lengte 500 mm
BDOKAO:	zeewaterbestendig aluminium, lengte 500 mm

Maatvoering

BDX / BDY

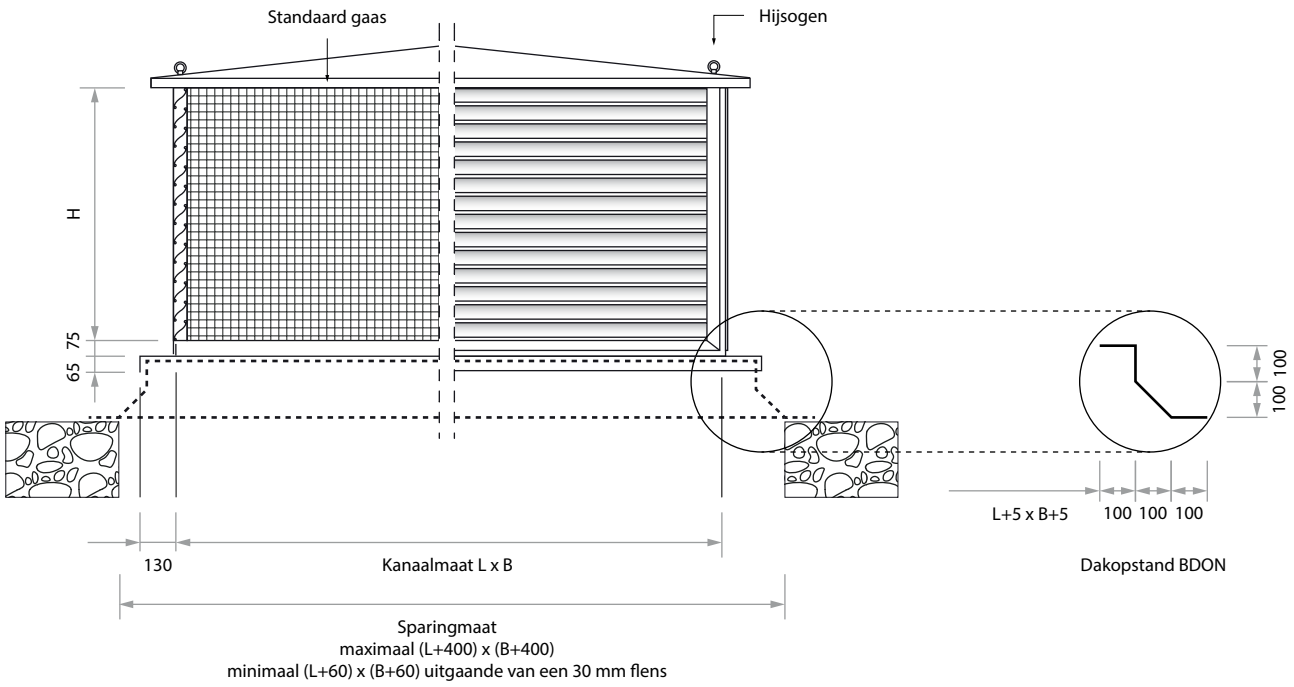

Gewichten bij leverbare afmetingen

B		L									
		600	800	1.000	1.200	1.400	1.600	1.800	2.000	2.200	2.400
600	H	500	600	600	700	700	700	700	700	700	800
	BDX kg	60	75	85	100	110	120	130	140	150	175
	BDY kg	25	35	40	50	55	60	65	70	75	90
800	H		700	700	800	800	900	900	900	900	900
	BDX kg		90	100	120	130	155	165	180	190	200
	BDY kg		45	50	60	65	80	85	90	95	105
1.000	H			800	900	900	1.000	1.000	1.000	1.000	1.100
	BDX kg			120	145	155	180	190	205	215	245
	BDY kg			60	75	80	90	100	105	110	130
1.200	H				1.000	1.000	1.100	1.100	1.200	1.200	1.200
	BDX kg				170	180	205	220	250	260	275
	BDY kg				85	90	105	115	130	140	145
1.400	H					1.100	1.200	1.200	1.300	1.300	1.400
	BDX kg					205	235	250	280	295	325
	BDY kg					105	125	130	150	155	175
1.600	H						1.200	1.300	1.400	1.400	1.400
	BDX kg						250	280	310	325	345
	BDY kg						130	150	165	175	185
1.800	H							1.400	1.400	1.500	1.600
	BDX kg							310	325	360	400
	BDY kg							165	175	195	215

Opmerking

- De gegeven afmetingen zijn maten in mm.

Selectiegegevens

BD-N

Tabel 1.1 Aanzuig (bij L x B = 1600 x 1600 mm)

		2	3	4	5	6	7	m/s
BDXN staal	Δp_s	6	12	**22**	39	54	71	Pa
	L_{pA}	22	32	**40**	48	52	56	dB(A)
BDYN aluminium	Δp_s	7	17	**27**	44	69	86	Pa
	L_{pA}	24	36	**42**	48	55	58	dB(A)

Tabel 1.2 Afblaas (bij L x B = 1600 x 1600 mm)

		2	3	4	5	6	7	m/s
BDXN staal	Δp_s	6	12	22	**39**	54	71	Pa
	L_{pA}	19	29	37	**45**	49	59	dB(A)
BDYN aluminium	Δp_s	6	14	23	**37**	58	72	Pa
	L_{pA}	21	33	39	**45**	52	55	dB(A)

Tabel 2 Benodigd doorlaatoppervlak

luchthoeveelheid		m/s					
m^3/s	m^3/h	2	3	4	5	6	7
		m^2	m^2	m^2	m^2	m^2	m^2
0,60	**2.160**	0,30	0,20	**0,15**	**0,12**	0,10	0,09
0,80	**2.880**	0,40	0,27	**0,20**	**0,16**	0,13	0,11
1,00	**3.600**	0,50	0,33	**0,25**	**0,20**	0,17	0,14
1,50	**5.400**	0,75	0,50	**0,38**	**0,30**	0,25	0,21
2,00	**7.200**	1,00	0,67	**0,50**	**0,40**	0,33	0,29
2,50	**9.000**	1,25	0,83	**0,63**	**0,50**	0,42	0,36
3,00	**10.800**	1,50	1,00	**0,75**	**0,60**	0,50	0,43
4,00	**14.400**	2,00	1,33	**1,00**	**0,80**	0,67	0,57
5,00	**18.000**	2,50	1,67	**1,25**	**1,00**	0,83	0,71
6,00	**21.600**	3,00	2,00	**1,50**	**1,20**	1,00	0,86
8,00	**28.800**	4,00	2,67	**2,00**	**1,60**	1,33	1,14
10,00	**36.000**		3,33	**2,50**	**2,00**	1,67	1,43
15,00	**54.000**			**3,75**	**3,00**	2,50	2,14
20,00	**72.000**				**4,00**	3,33	2,86
25,00	**90.000**					4,17	3,57
30,00	**108.000**						4,29

Voorkeursgebied

Tabel 3 Doorlaat en dakkaphoogte

B		L									
		600	800	1.000	1.200	1.400	1.600	1.800	2.000	2.200	2.400
600	H	500	600	600	700	700	700	700	700	700	800
	m^2	0,36	0,48	0,60	0,72	0,84	0,96	1,08	1,20	1,32	1,44
800	H		700	700	800	800	900	900	900	900	900
	m^2		0,64	0,80	0,96	1,12	1,28	1,44	1,60	1,76	2,00
1.000	H			800	900	900	1.000	1.000	1.000	1.000	1.100
	m^2			1,00	1,20	1,40	1,60	1,80	2,00	2,20	2,40
1.200	H				1.000	1.000	1.100	1.100	1.200	1.200	1.200
	m^2				1,44	1,68	1,92	2,16	2,40	2,64	2,88
1.400	H					1.100	1.200	1.200	1.300	1.300	1.400
	m^2					1,96	2,24	2,52	2,80	3,08	3,36
1.600	H						1.200	1.300	1.400	1.400	1.400
	m^2						2,56	2,88	3,20	3,52	3,84
1.800	H							1.400	1.400	1.500	1.600
	m^2							3,24	3,60	3,96	4,32

Opmerking

- De afmetingen zijn gegeven in mm.

Tabel 4 Geluidcorrectie bij afwijkende afmetingen

B	L									
	600	800	1.000	1.200	1.400	1.600	1.800	2.000	2.200	2.400
	dB	dB	dB	dB	dB	dB	dB	dB	dB	dB
600	-9	-7	-6	-6	-5	-4	-4	-3	-3	-2
800		-6	-5	-4	-4	-3	-2	-2	-2	-1
1.000			-4	-3	-3	-2	-2	-1	-1	0
1.200				-2	-2	-1	-1	0	0	1
1.400					-1	-1	0	0	1	1
1.600						**0**	1	1	1	2
1.800							1	1	2	2

Opmerking

- De maximale aanzuigsnelheid is begrensd op 4 m/s in verband met de regenwerendheidsgrens.
- De regenwerendheid van dakkappen is door het doorwaaien echter niet uitsluitend afhankelijk van de aanzuigsnelheid. Het is aan te bevelen om het aansluitende kanaalsysteem te voorzien van een afwateringsmogelijkheid.
- De aangegeven hoogte is de optimale hoogtemaat. Verlaging van de dakkap geeft een te sterke verkleining van de doorlaat. Vergroting geeft een onrendabele kostenverhoging.
- $L_{pA} = L_{wA} - 10$ dB.
- De geluidsdruk L_{pA} is gegeven voor een kapafmeting van L x B x H = 1.600 x 1.600 x 1.200 mm. Voor correctie bij een hiervan afwijkende afmeting zie geluidcorrectie tabel 4.
- De afmetingen zijn gegeven in mm.

SA-Select

Raadpleeg SA-select voor de online selectiegegevens en het samenstellen van uitgebreide bestelcodes.

Selectievoorbeeld

- Bepaal de snelheid met behulp van tabel 1.1 of 1.2 en de toelaatbaar geachte drukval en geluidproductie.
- In combinatie met de luchthoeveelheid wordt met tabel 2 de benodigde doorlaat bepaald.
- Vervolgens geeft tabel 3 dan de mogelijke dakkapafmetingen.
- Indien de kap een andere afmeting heeft dan L x B = 1.600 x 1.600 mm corrigeer dan de geluidproductie volgens tabel 4.

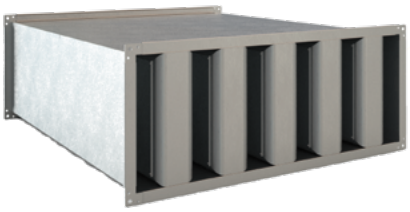

AGC-A

Geluiddemper

Absorptie coulissen

Toepassing

De geluiddempers, type AGC-A, zijn opgebouwd met versterkte luchtkanaalbehuizingen van verzinkt plaatstaal en absorptie coulissen, type AGC-AC.
De standaard uitvoering heeft DW30 aansluitprofiel. Ook leverbaar zijn DW20 of DW40 aansluitprofielen

Eigenschappen

Tussenvoegdempingen, stromingsgeluid en drukverlies gemeten volgens DIN 45646 (ISO 7235).
Niet-brandbaar volgens DIN 4102.
Maximale luchtsnelheid tussen de coulissen: 20 m/s.
Maximale bedrijfstemperatuur: 100 °C.

Uitvoering

behuizing en
aansluitprofiel: sendzimir verzinkt plaatstaal

Coulissen
frame: sendzimir verzinkt plaatstaal
voering: minerale wol met glasvliesafdekking

Leverbare typen

A G C - A -

A accessoire
G geluiddemping
C coulisse

- Uitvoering
W coulissedikte 100 mm ronde hoek
X coulissedikte 200 mm ronde hoek

A absorptie coulissen
- aantal coulissen

Maatvoering

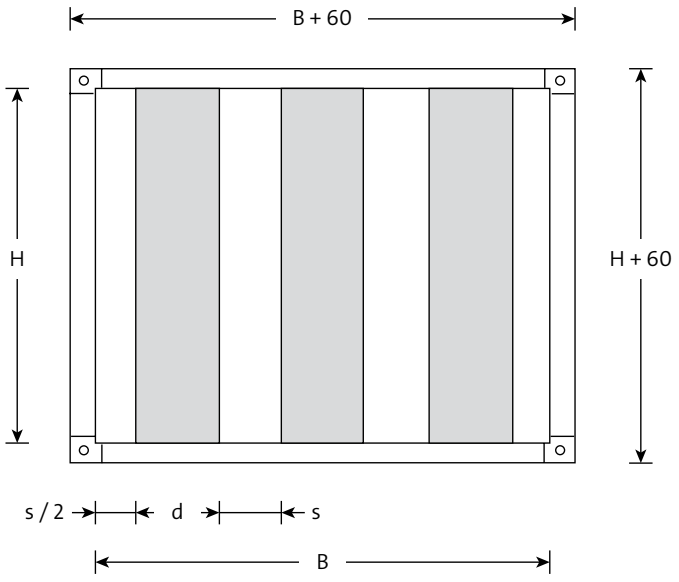

AGCWA / AGCXA

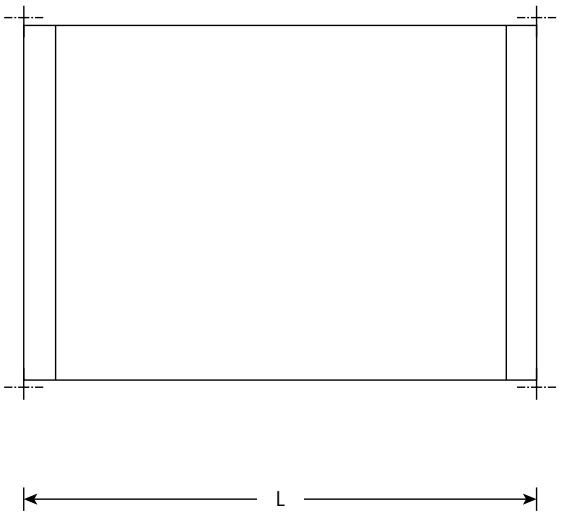

d = coulissedikte
s = tussenruimte

Leverbare afmetingen

De hoogte H is leverbaar oplopend per 50 van 150 tot 1.800 mm.
Breedte B is leverbaar oplopend per 50 mm van 150 t/m 1.600 mm (AGCWA) of van 250 t/m 2.400 mm (AGCXA) en met maximaal 8 coulissen.
De lengte L is uitsluitend leverbaar in 500, 750, 1.000, 1.250 en 1.500 mm. Grotere hoogtes en lengtes kunnen worden verkregen door het samenbouwen van verschillende delen.

Opmerking

- De gegeven lengte-, breedte- en hoogtematen; L, B en H zijn werkelijke kanaalmaten in mm.
- Tussenruimte: S = spleet, S/2 = halve spleet.
- Voor algemene inbouwvoorschriften van rechthoekige geluiddempers, zie vanaf bladzijde: 23.

Selectietool SA-Select

Voor selectiegegevens verwijzen wij u graag naar ons online selectieprogramma SA-Select.

Let bij het online selecteren van geluiddempers op het volgende:

- Bij geluiddempers moet de luchttoevoersnelheid gelijkmatig over het kanaaloppervlak zijn verdeeld. De drukverliezen en geluidsvermogensniveaus voor stromingsgeluid gelden onder deze voorwaarde. In geluiddempers achter bochten, aftakkingen, ventilatoren dient de lucht zoveel mogelijk via geleidingsschoepen te worden aangevoerd om de te verwachten verschillen in luchtsnelheid te voorkomen.
- De maximaal toegestane spleetsnelheid bedraagt 15 m/s. Wegens het daarmee samenhangende relatief hoge drukverlies en stromingsgeluid liggen de praktisch bruikbare luchtsnelheden meestal lager.
- Het stromingsgeluid van de geluiddemper dient 10 dB lager te zijn dan het geluidvermogen voor de demper verminderd met de tussenschakeldemping.

AGC-AC

Absorptie coulisse

Toepassing

De coulissen, type AGC-AC, met glasvlies afdekking zijn absorptie/geluiddempende coulissen voor toepassing in luchtbehandelingsinstallaties.
Het frame uit verzinkt plaatstaal zorgt voor een hoge stijfheid. De oppervlakken van het gebruikte absorptiemateriaal uit minerale wol zijn afgewerkt met scheurvrij, krasvast en vochtbestendig glasvlies.

Eigenschappen

Tussenvoegdempingen, stromingsgeluid en drukverlies gemeten volgens DIN 45646 (ISO 7235).
Niet-brandbaar volgens DIN 4102.
Maximale luchtsnelheid tussen de coulissen: 20 m/s.
Maximale bedrijfstemperatuur: 100 °C.

Uitvoering

frame:	sendzimir verzinkt plaatstaal
voering:	minerale wol met glasvliesafdekking

Leverbare typen

A G C - A C

- **A** accessoire
- **G** geluiddemping
- **C** coulisse

- **-** **Uitvoering**
  - **W** coulissedikte 100 mm ronde hoek
  - **X** coulissedikte 200 mm ronde hoek

- **A** absorptie coulisse
- **C** losse coulisse

Maatvoering

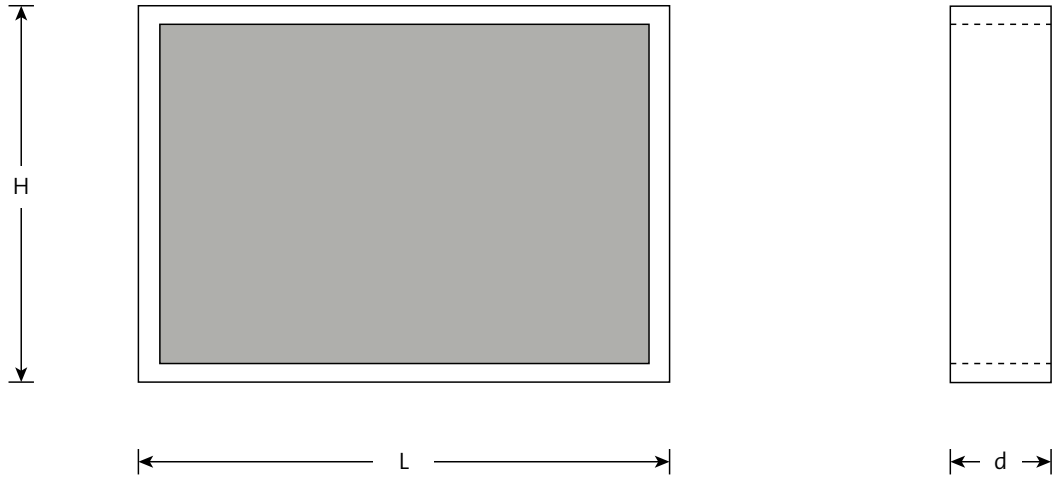

AGCWAC / AGCXAC

Leverbare afmetingen

De nominale hoogte H is leverbaar oplopend per 50 mm van 150 tot 1.800 mm.
De lengte L is uitsluitend leverbaar in 500, 750, 1.000, 1.250 en 1.500 mm.
Grotere hoogtes en lengtes kunnen worden verkregen door het samenbouwen van verschillende coulissen. Hiervoor zijn verbindingskappen leverbaar.
Voor het bereiken van de tussenvoegdemping met de aangegeven tussenruimten, dienen de coulissen te worden ingebouwd in geschikte behuizingen uit plaatstaal of andere materialen, zoals minerale bouwstoffen.

Opmerking

- De afmetingen zijn gegeven in mm.
- De werkelijke lengtemaat is L - 5 in mm.
- De werkelijke hoogtemaat is H - 5 in mm.

Selectietool SA-Select

Voor selectiegegevens verwijzen wij u graag naar ons online selectieprogramma SA-Select.

Let bij het online selecteren van geluiddempers op het volgende:

- Bij geluiddempers moet de luchttoevoersnelheid gelijkmatig over het kanaaloppervlak zijn verdeeld. De drukverliezen en geluidsvermogensniveaus voor stromingsgeluid gelden onder deze voorwaarde. In geluiddempers achter bochten, aftakkingen, ventilatoren dient de lucht zoveel mogelijk via geleidingsschoepen te worden aangevoerd om de te verwachten verschillen in luchtsnelheid te voorkomen.
- De maximaal toegestane spleetsnelheid bedraagt 20 m/s. Wegens het daarmee samenhangende relatief hoge drukverlies en stromingsgeluid liggen de praktisch bruikbare luchtsnelheden meestal lager.
- Het stromingsgeluid van de geluiddemper dient 10 dB lager te zijn dan het geluidvermogen voor de demper verminderd met de tussenschakeldemping.

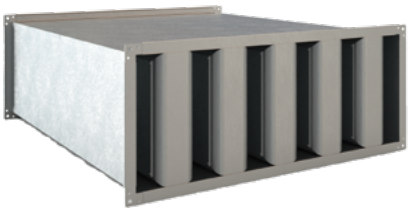

AGC-R

Geluiddemper

Absorptie/resonantie coulissen

Toepassing

De geluiddempers, type AGC-R, zijn opgebouwd met versterkte luchtkanaalbehuizingen van verzinkt plaatstaal, en absorptie/resonantie coulissen, type AGC-RC.
De standaard uitvoering heeft DW30 aansluitprofiel. Ook leverbaar zijn DW20 of DW40 aansluitprofielen.

Eigenschappen

Tussenvoegdempingen, stromingsgeluid en drukverlies gemeten volgens DIN 45646 (ISO 7235).
Niet-brandbaar volgens DIN 4102.
Maximale luchtsnelheid tussen de coulissen: 20 m/s.
Maximale bedrijfstemperatuur: 100 °C.

Uitvoering

behuizing en aansluitprofiel:	sendzimir verzinkt plaatstaal

Coulissen

frame:	sendzimir verzinkt plaatstaal
voering:	minerale wol met staal en glasvliesafdekking

Leverbare typen

A G C - R -

- **A** accessoire
- **G** geluiddemper
- **C** rechthoekig

- **-** **Uitvoering**
  - **W** coulissedikte 100 mm ronde hoek
  - **X** coulissedikte 200 mm ronde hoek

- **R** absorptie/resonantie coulissen
- **-** aantal coulissen

Maatvoering

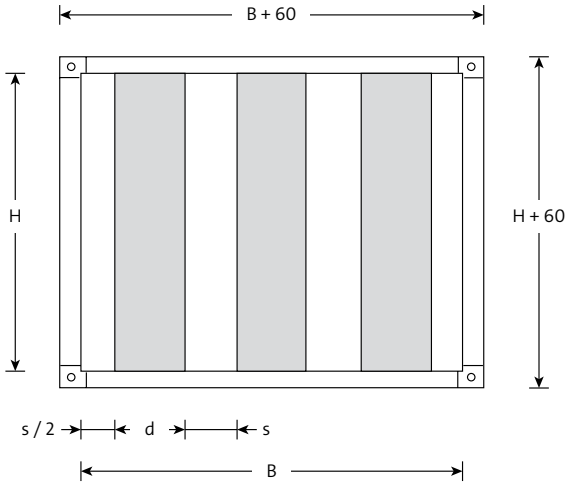

AGCWR- / AGCXR-

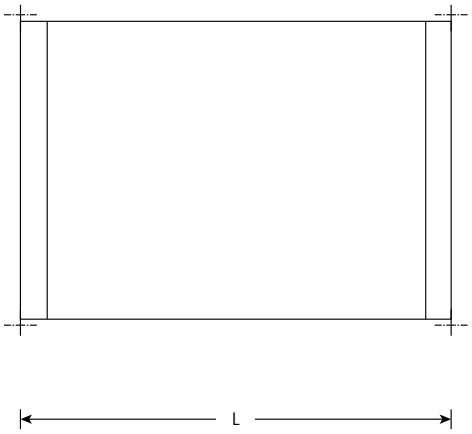

d = coulissedikte
s = tussenruimte

Leverbare afmetingen

De hoogte H is leverbaar oplopend per 50 mm van 150 t/m 1.800 mm. Breedte B is leverbaar oplopend per 50 mm van 150 t/m 1.600 mm (AGCWR) of van 250 t/m 2.400 mm (AGCXR) en met maximaal 8 coulissen.
De lengte L is uitsluitend leverbaar in 500, 750, 1.000, 1.250 en 1.500 mm. Grotere hoogtes en lengtes kunnen worden verkregen door het samenbouwen van verschillende delen.

Opmerking

- De gegeven lengte-, breedte- en hoogtematen L, B en H zijn werkelijke kanaalmaten in mm.
- Tussenruimte: S = spleet, S/2 = halve spleet.
- Voor algemene inbouwvoorschriften van rechthoekige geluiddempers, zie vanaf bladzijde: 23.

Selectietool SA-Select

Voor selectiegegevens verwijzen wij u graag naar ons online selectieprogramma SA-Select.

Let bij het online selecteren van geluiddempers op het volgende:

- Bij geluiddempers moet de luchttoevoersnelheid gelijkmatig over het kanaaloppervlak zijn verdeeld. De drukverliezen en geluidsvermogensniveaus voor stromingsgeluid gelden onder deze voorwaarde. In geluiddempers achter bochten, aftakkingen, ventilatoren dient de lucht zoveel mogelijk via geleidingsschoepen te worden aangevoerd om de te verwachten verschillen in luchtsnelheid te voorkomen.
- De maximaal toegestane spleetsnelheid bedraagt 15 m/s. Wegens het daarmee samenhangende relatief hoge drukverlies en stromingsgeluid liggen de praktisch bruikbare luchtsnelheden meestal lager.
- Het stromingsgeluid van de geluiddemper dient 10 dB lager te zijn dan het geluidvermogen voor de demper verminderd met de tussenschakeldemping.

AGC-RC

Geluiddemper

Absorptie/resonantie coulisse

Toepassing

De coulissen, type AGC-RC, zijn gecombineerde absorptie / resonantie geluiddempende coulissen in tweekameruitvoering voor toepassing in luchtbehandelingsinstallaties.
Het frame uit verzinkt plaatstaal zorgt voor een hoge stijfheid. De oppervlakken van het gebruikte absorptiemateriaal uit minerale wol zijn afgewerkt met scheurvrij, krasvast en vochtbestendig glasvlies.

Eigenschappen

Tussenvoegdempingen, stromingsgeluid en drukverlies gemeten volgens DIN 45646 (ISO 7235).
Niet-brandbaar volgens DIN 4102.
Maximale luchtsnelheid tussen de coulissen: 20 m/s.
Maximale bedrijfstemperatuur: 100 °C.

Uitvoering

frame:	sendzimir verzinkt plaatstaal
voering:	minerale wol met staal en glasvliesafdekking

Leverbare typen

A G C - R C

- **A** accessoire
- **G** geluiddemping
- **C** coulisse

- **-** **Uitvoering**
  - **W** coulissedikte 100 mm ronde hoek
  - **X** coulissedikte 200 mm ronde hoek

- **R** absorptie/resonantie coulisse
- **C** losse coulisse

Maatvoering

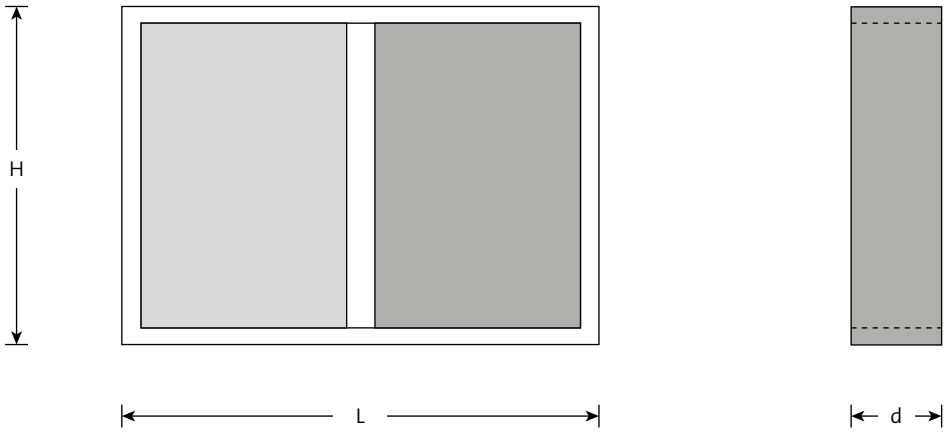

AGCWRC / AGCXRC

Leverbare afmetingen

De nominale hoogte H is leverbaar oplopend per 50 mm van 150 tot 1.800 mm.
De lengte L is uitsluitend leverbaar in 500, 750, 1.000, 1.250 en 1.500 mm. Grotere hoogtes en lengtes kunnen worden verkregen door het samenbouwen van verschillende coulissen. Hiervoor zijn verbindingskappen leverbaar.
Voor het bereiken van de tussenvoegdemping met de aangegeven tussenruimten, dienen de coulissen te worden ingebouwd in geschikte behuizingen uit plaatstaal of andere materialen, zoals minerale bouwstoffen.

Opmerking

- De afmetingen zijn gegeven in mm.
- De werkelijke lengtemaat is L - 5 in mm.
- De werkelijke hoogtemaat is H - 5 in mm.

Selectietool SA-Select

Voor selectiegegevens verwijzen wij u graag naar ons online selectieprogramma SA-Select.

Let bij het online selecteren van geluiddempers op het volgende:

- Bij geluiddempers moet de luchttoevoersnelheid gelijkmatig over het kanaaloppervlak zijn verdeeld. De drukverliezen en geluidsvermogensniveaus voor stromingsgeluid gelden onder deze voorwaarde. In geluiddempers achter bochten, aftakkingen, ventilatoren dient de lucht zoveel mogelijk via geleidingsschoepen te worden aangevoerd om de te verwachten verschillen in luchtsnelheid te voorkomen.
- De maximaal toegestane spleetsnelheid bedraagt 20 m/s. Wegens het daarmee samenhangende relatief hoge drukverlies en stromingsgeluid liggen de praktisch bruikbare luchtsnelheden meestal lager.
- Het stromingsgeluid van de geluiddemper dient 10 dB lager te zijn dan het geluidvermogen voor de demper verminderd met de tussenschakeldemping.

Algemene inbouwvoorschriften

Inbouwpositie:
De coulissen worden staand gemonteerd.
Alleen wanneer doorslaand vocht principieel is uitgesloten, zijn liggend gemonteerde coulissen toegestaan tot een maximale coulissenhoogte van 1.200 mm.

Inbouwplaatsing:
Coulissen dienen parallel aan elkaar te worden geplaatst, zodanig dat de absorptie geluiddempende vlakken (A) respectievelijk de resonantie geluiddempende vlakken (R) steeds tegenover elkaar liggen.

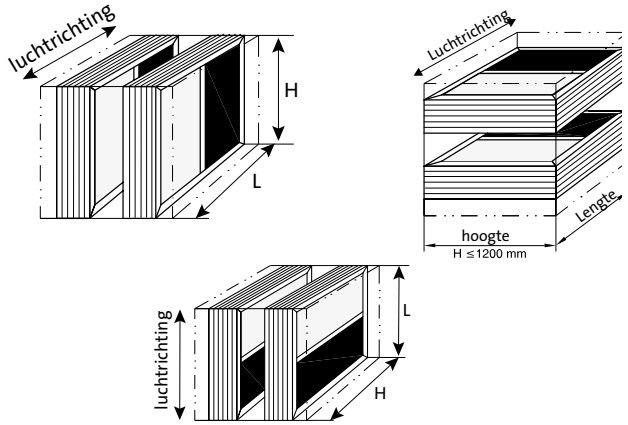

Hoogtes vanaf 600 mm dienen in het midden extra te worden ondersteund!

Maximale afmetingen geluiddempers:
Geluiddempers kunnen tot een lengte van 1.500 mm in één stuk worden geleverd.
Grotere lengtes, tot 3.000 mm, worden in delen geleverd welke ter plaatse moeten worden gemonteerd.
Vanaf een hoogte van 1.000 mm en een lengte van 750 mm zijn de dempers opzij voorzien van ca. 32 mm hoge, afneembare verstevigingsprofielen. De kanaallengte K moet minstens gelijk zijn aan de som van de afzonderlijke coulissen.
Uitsluitend coulissen met dezelfde lengte L mogen naast en boven elkaar worden geplaatst.
Coulissenhoogte H en coulissenlengte L mogen niet worden verwisseld.

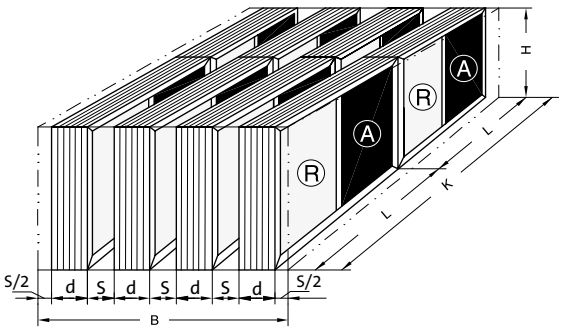

Ⓡ resonantie geluiddempend vlak
Ⓐ absorptie geluiddempend vlak

De luchtstroom moet in de richting van de coulissenlengte L door de tussenruimte S stromen. Tussen de beide buitenste coulissen en het kanaal is de afstand s/2. De breedte van de tussenruimte moet over de lengte L en de hoogte H constant worden gehouden.

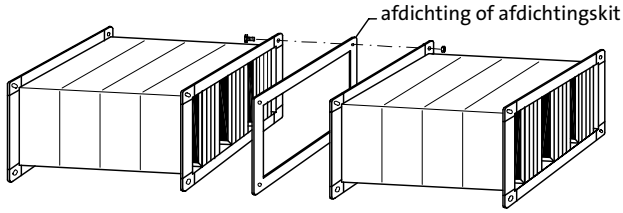

Opmerkingen

- Bij het vergroten van de tussenruimte wordt de demping verminderd.
- Bij het verkleinen van de tussenruimte nemen drukverlies en stromingsgeluid toe. De actuele coulissenhoogte is ter compensatie van kanaalwanddikte 5 mm kleiner dan de nominale hoogte H.
- Wanneer meerdere coulissen boven elkaar worden geplaatst, dient de coulissenhoogte hierop gecorrigeerd te worden besteld.
- De nominale hoogte H van de coulissen is de bestelmaat.

Montage van losse coulissen in aanwezige luchtkanalen

Coulissen kunnen worden gemonteerd in een kanaal met een binnenwerkse hoogte die gelijk is aan de nominale coulissenhoogte. Wanneer meerdere coulissen boven elkaar worden gemonteerd, dienen de extra coulissen met 5 mm grotere hoogte H te worden besteld, om zo de vrije ruimte tussen de kanalen niet overmatig te vergroten. Resterende vrije ruimtes tussen de coulissenframes en het kanaal worden afgesloten met geluiddempende vulling. Losse coulissen kunnen met boorschroeven worden gemonteerd in plaatstalen kanalen. De coulissen stevig en trillingsvrij vastzetten. Schroeven indien nodig afdichten.

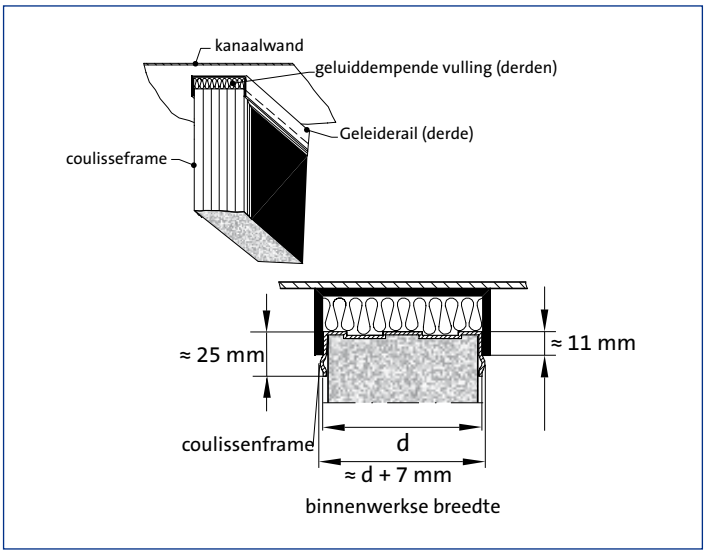

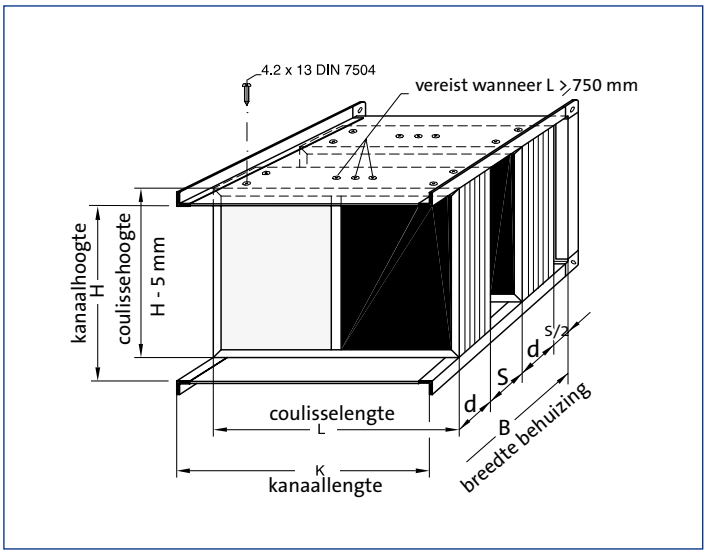

7

Montage van losse coulissen in aanwezige luchtkanalen (vervolg)

Samenbouwen boven elkaar:
Losse coulissen kunnen tot een totale hoogte van ca. 5.390 mm boven elkaar worden geplaatst.
De verbinding door middel van U-kappen.
Om de tussenruimte S ook bij grotere hoogtes voldoende constant te houden, moeten de U-kappen d.m.v. een strip aan elkaar verbonden worden.

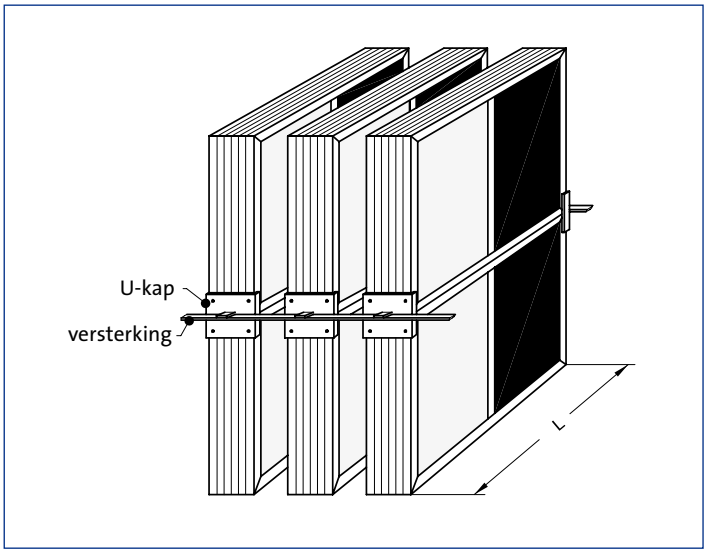

Samenbouwen achter elkaar:
Losse coulissen kunnen tot een totale lengte van 3.000 mm achter elkaar worden geplaatst.

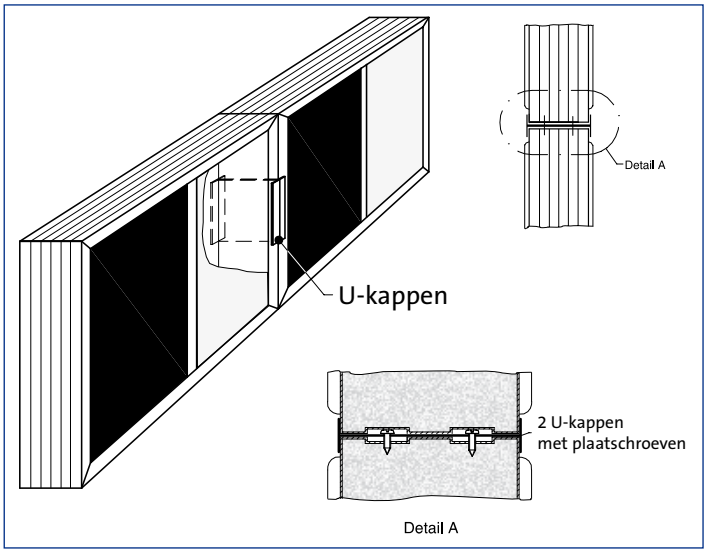

Uitlijning:
De coulissen steeds zorgvuldig uitlijnen!
Een zigzag plaatsing van de coulissen vermijden.

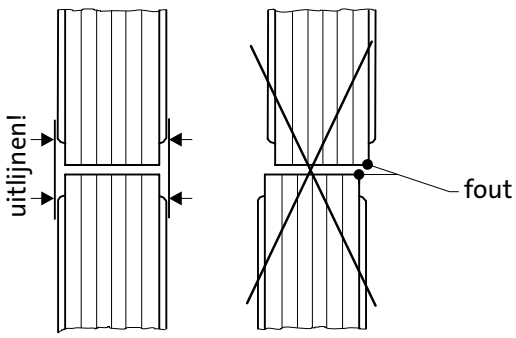

Samengestelde geluiddempers

Frame:
Buitenste frameprofiel DW40, stootprofielen uit plaatstaal.
Benodigde bouten en moeren (M8 x 20) levering derden.

Let op:
Voor beide behuizingen is dezelfde lengte L vereist.
In beide behuizingen moeten coulissendikte d en tussenruimte S gelijk zijn.
De framedelen die tegen elkaar geplaatst worden, zijn zonder DW-profiel.

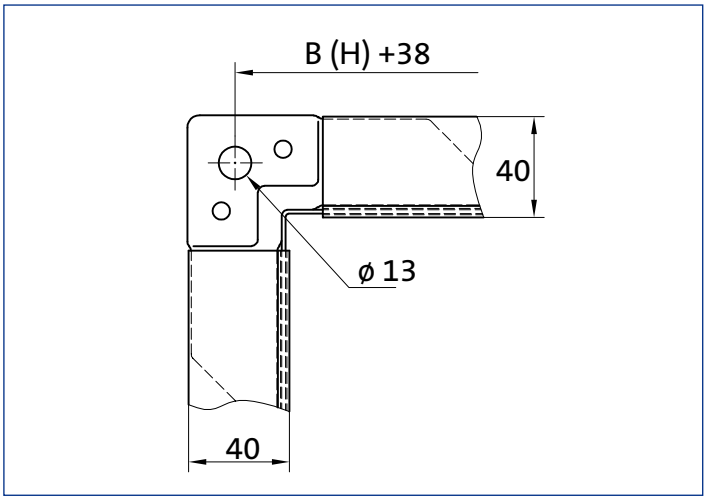

Samenbouwen boven elkaar:
Voor beide behuizingen is dezelfde breedte B vereist.
De totale hoogte H is steeds 10 mm groter dan de som van beide aparte hoogtes H1 + H2.
Gebruik verbindingsplaatjes om de flensdelen aan elkaar te bevestigen.

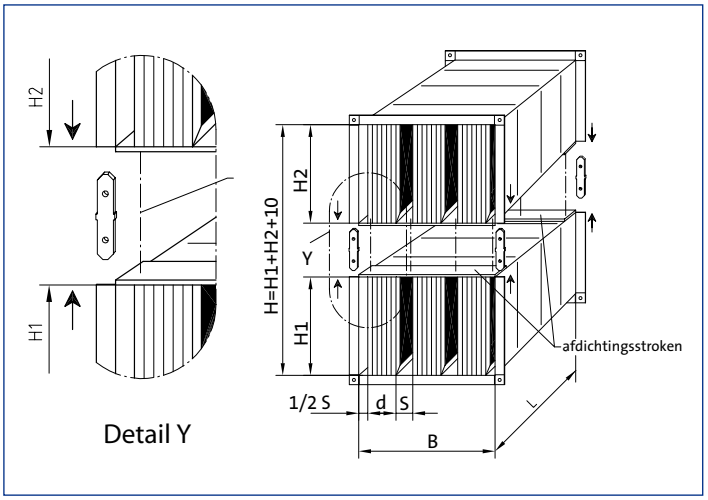

Samenbouwen naast elkaar:
Voor beide behuizingen is dezelfde hoogte H vereist.
De totale breedte B is steeds 10 mm groter dan de som van beide aparte breedtes B1 + B2.

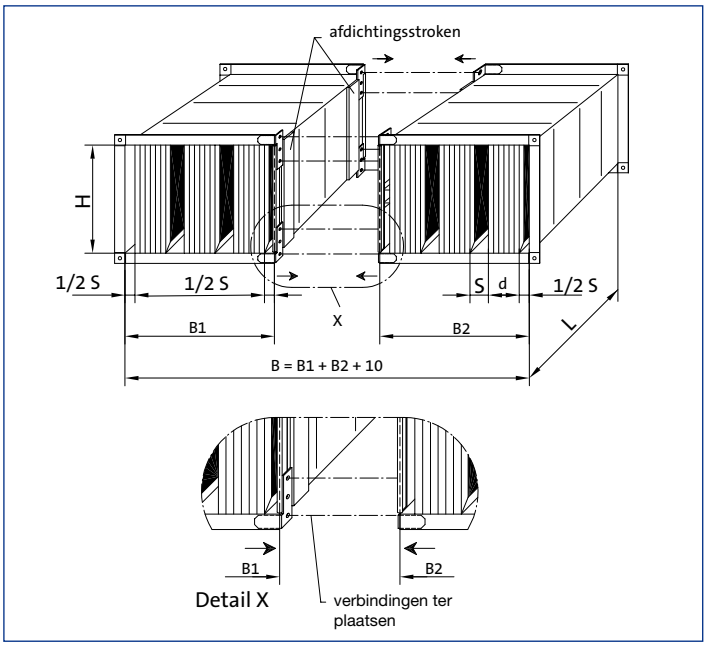

Samengestelde geluiddempers (vervolg)

Beton of metselwerk:
Het inbouwen in kanalen uit beton of metselwerk d.m.v. geleiderails.

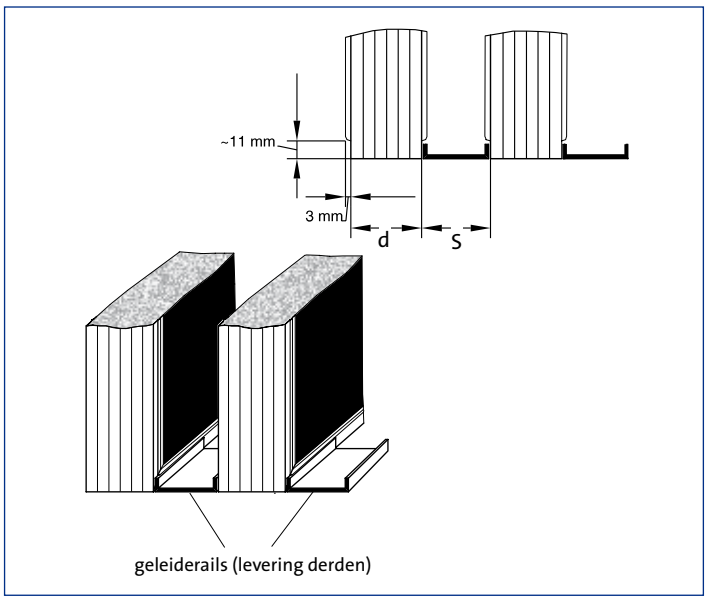

AGRY/AGRZ

Geluiddemper

Rond

Vaste buitenmantel

Toepassing

De ronde geluiddempers met vaste buitenmantel type AGRYV en AGRZV zijn geschikt voor het absorberen van luchtgeluid in kanaalsystemen en worden vooral toegepast waar een hoge geluiddemping vereist wordt. Door de beschikbaarheid van isolatiedikte 50 en 100 mm, in combinatie met diverse lengtes en de mogelijkheid de versie met isolatiedikte 100 te voorzien van een kern voor extra demping, kan in iedere situatie de optimale demper geselecteerd worden.
Een afdekking van het dempingsmateriaal voorkomt dat minerale woldeeltjes in de luchtstroom kunnen komen.

Eigenschappen

Geluiddemping: volgens SA-Select
Max. luchtsnelheid: 15 m/s

Uitvoering

buitenmantel: sendzimir verzinkt plaatstaal
binnenmantel: geperforeerd sendzimir verzinkt plaatstaal
absorptiemateriaal: minerale wol 50 of 100 mm
nabehandeling: geen
aansluiting: insteekverbinding voorzien van rubber

Leverbare typen

A G R - V -

A accessoire
G geluiddemping
R rond

- **Uitvoering**
Y isolatiedikte 50 mm
Z isolatiedikte 100 mm

V vaste buitenmantel

- **Kern**
O geen
K kern (alleen bij d ≥ 315 mm en isolatiedikte 100 mm)

Maatvoering

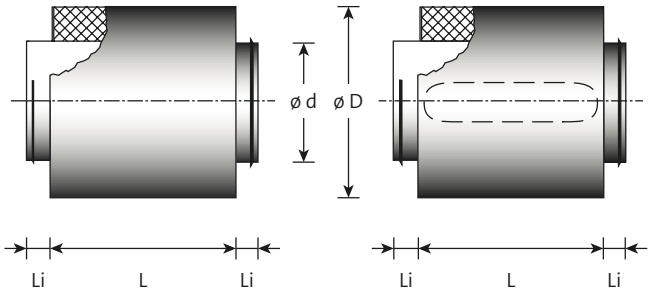

AGRYVO / AGRZVO AGRZVK

Opmerking

- Alle maten zijn in mm.
- De gegeven lengtemaat is de lengte van het dempende deel.
- Standaard lengtes 600, 900 en 1.200 mm.
- Li = insteeklengte in rond kanaal.

Leverbare afmetingen

AGRYVO (isolatiedikte 50 mm)

model	d_{uitw}	D	Li L = 600	gewicht in kg	Li L = 900	gewicht in kg	Li L = 1200	gewicht in kg
80	78	200	40	3,0			40	
100	98	200	40	3,6	40	5,7	40	
125	123	224	40	4,5	40	6,3	40	
160	158	260	40	5,1	40	7,8	40	
200	198	300	40	6,2	40	10,0	40	12,0
250	248	355	40	7,8	40	11,5	40	14,5
315	313	400	40	9,1	40	13,1	40	17,2
400	398	500	65		40	18,3	65	
500	498	630	65		40	24,7	65	
630	628	710	65		40	32,2	65	

AGRZVO (isolatiedikte 100 mm)

model	d_{uitw}	D	Li L = 600	gewicht in kg	Li L = 900	gewicht in kg	Li L = 1200	gewicht in kg
100	98	298	40		40	9,8	40	12,7
125	123	315	40	7,9	40	11,6	40	13,3
160	158	355	40	8,5	40	12,8	40	16,0
200	198	400	40	10,2	40	14,8	40	19,5
250	248	450	40	11,7	40	16,8	40	21,4
315	313	500	40	13,8	40	21,1	40	25,8
400	398	630	65		40	29,8	65	35,3
500	498	710	65		40	34,5	65	44,2
630	628	800	65		40	38,7	65	47,7

AGRZVK (isolatiedikte 100 mm met kern)

model	d_{uitw}	D	Li L = 600	gewicht in kg	Li L = 900	gewicht in kg	Li L = 1200	gewicht in kg
315	313	500	40	20,5	40	20,5	40	31,3
400	398	630	65	33,9	65	33,9	65	42,7
500	498	710	65	39,6	65	39,6	65	53,7
630	628	800	65	47,2	65	47,2	65	57,5

Selectietool SA-Select

Voor selectiegegevens verwijzen wij u graag naar ons online selectie-programma SA-Select.

Let bij het online selecteren van geluiddempers op het volgende:

- Bij geluiddempers moet de luchttoevoersnelheid gelijkmatig over het kanaaloppervlak zijn verdeeld. De drukverliezen en geluidsvermogensniveaus voor stromingsgeluid gelden onder deze voorwaarde. In geluiddempers achter bochten, aftakkingen, ventilatoren dient de lucht zoveel mogelijk via geleidingsschoepen te worden aangevoerd om de te verwachten verschillen in luchtsnelheid te voorkomen.
- De maximaal toegestane spleetsnelheid bedraagt 15 m/s. Wegens het daarmee samenhangende relatief hoge drukverlies en stromingsgeluid liggen de praktisch bruikbare luchtsnelheden meestal lager.
- Het stromingsgeluid van de geluiddemper dient 10 dB lager te zijn dan het geluidvermogen voor de demper verminderd met de tussenschakeldemping.

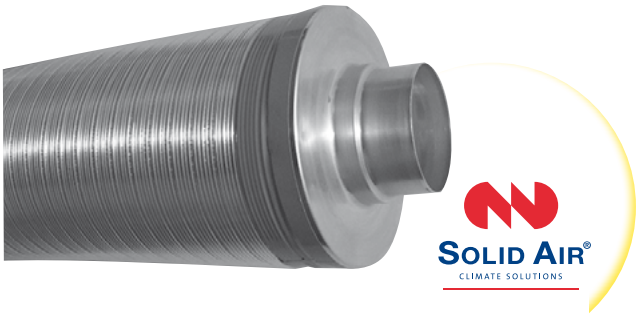

AGRX/AGRY

Geluiddemper

Rond, buigbaar

Toepassing

De ronde, buigbare geluiddempers type AGRXB en AGRYB zijn geschikt voor het absorberen van luchtgeluid in kanaalsystemen en worden bijvoorbeeld toegepast in combinatie met handinstelkleppen of als geluiddemper na VAV regelaars.
Door de opbouw uit 2-laags aluminium flexibele slang is de demper in gebogen vorm toepasbaar.
De minimale buigradius is ca. 2 x de buitendiameter.
Tussen de geperforeerde binnenmantel en het geluidabsorberende glaswol is een vlies aangebracht waardoor voorkomen wordt dat minerale woldeeltjes in de luchtstroom kunnen komen.

Eigenschappen

Geluiddemping:	volgens SA-Select
Max. luchtsnelheid:	15 m/s

Uitvoering

buitenslang:	2-laags aluminium
binnenslang:	aluminium geperforeerd
absorptiemateriaal:	glaswol 25 of 50 mm
nabehandeling:	geen

Leverbare typen

A G R - B O

A accessoire
G geluiddemper
R rond

- **Uitvoering**
X isolatiedikte 25 mm
Y isolatiedikte 50 mm

B buigbaar
O niet van toepassing

Maatvoering

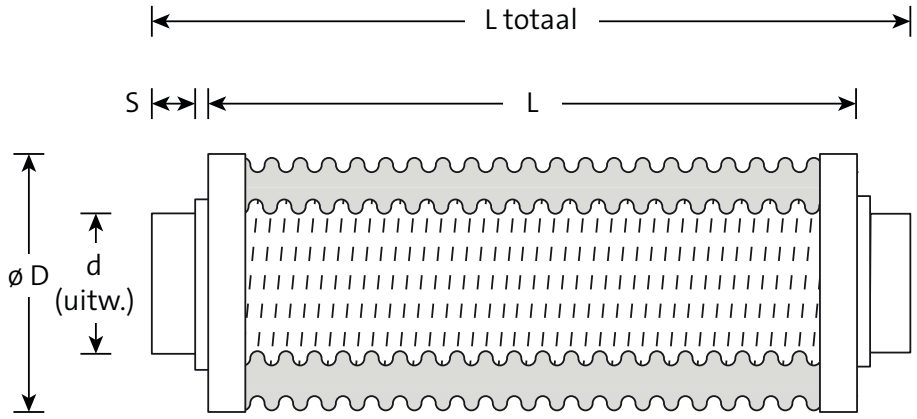

AGRXBO / AGRYBO

Leverbare afmetingen

model	d_{uitw}	S	D		gewicht in kg		L totaal
			AGRXB	AGRYB	AGRXB	AGRYB	
80	78	40	130	180	0,8	1,3	L + 120
100	98	40	150	200	1,0	1,5	L + 120
125	123	40	180	224	1,2	1,7	L + 120
140	138	40	200	250	1,3	1,8	L + 120
150	148	40	200	250	1,4	1,9	L + 120
160	158	40	200	250	1,5	2,0	L + 120
180	178	40	224	280	1,7	2,2	L + 120
200	198	40	250	300	1,9	2,5	L + 120
225	223	40	280	315	2,1	2,8	L + 120
250	248	60	300	355	2,3	3,1	L + 160
280	278	60	355	400	2,6	3,2	L + 160
300	298	60	355	400	3,0	3,4	L + 160
315	313	60	355	400	3,3	3,6	L + 160
355	353	60	400	450	4,6	4,8	L + 160
400	398	60	450	500	5,3	6,0	L + 160

Grotere lengtematen op verzoek leverbaar.

Opmerking

- Alle maten zijn in mm.
- De gegeven lengtemaat is de lengte van het dempende deel.
- Standaard lengtes 500 - 1.000 mm.
- Type AGRYB ook in 2.000 en 3.000 mm leverbaar.
- S = insteeklengte in rond kanaal.

Selectietool SA-Select

Voor selectiegegevens verwijzen wij u graag naar ons online selectie-programma SA-Select.

Let bij het online selecteren van geluiddempers op het volgende:

- Bij geluiddempers moet de luchttoevoersnelheid gelijkmatig over het kanaaloppervlak zijn verdeeld. De drukverliezen en geluids-vermogensniveaus voor stromingsgeluid gelden onder deze voor-waarde. In geluiddempers achter bochten, aftakkingen, ventilatoren dient de lucht zoveel mogelijk via geleidingsschoepen te worden aangevoerd om de te verwachten verschillen in luchtsnelheid te voorkomen.
- De maximaal toegestane spleetsnelheid bedraagt 15 m/s. Wegens het daarmee samenhangende relatief hoge drukverlies en stro-mingsgeluid liggen de praktisch bruikbare luchtsnelheden meestal lager.
- Het stromingsgeluid van de geluiddemper dient 10 dB lager te zijn dan het geluidvermogen voor de demper verminderd met de tus-senschakeldemping.

KIVT

Klepsectie

Jalouzieklep

LUKA C/ATC 3

Toepassing

De jalouziekleppen type KIVT, KRVT en KLVT zijn geschikt om als regel- of afsluitklepregister in luchtbehandelingskasten of luchtkanaalsystemen te worden ingebouwd.
De kleppen zijn naar keuze leverbaar geschikt voor hand- of servomotorbediening.

Eigenschappen

- Twee lamelbreedtes leverbaar.
- Lage weerstand in open stand.
- Weinig stromingsgeluid.
- Luchtdichtheidsklasse LUKA C/ATC 3.

Uitvoering

behuizing:	sendzimir verzinkt plaatstaal
aandrijving:	aluminium tandwielen
lagering:	polyamide

Leverbare typen

K - V T - -

K klepsectie

- **Afdichting**
  - **I** standaard
  - **R** rubber afdichting op klepbladen
  - **L** luchtdichtheid klasse 4 volgens EN 1751*

V vierkant of rechthoekig
T tussenbouw

- **Huislengte**
  - **E** 121 mm (B ≤ 1.300 mm)
  - **F** 175 mm (B > 1.300 mm)

- **Uitvoering**
  - **G** geschikt voor servomotorbediening
  - **H** met handvastzet inrichting

*KLVTE tot max. 1.200 mm breed.
KLVTF tot max. 1.600 mm breed.

Maatvoering

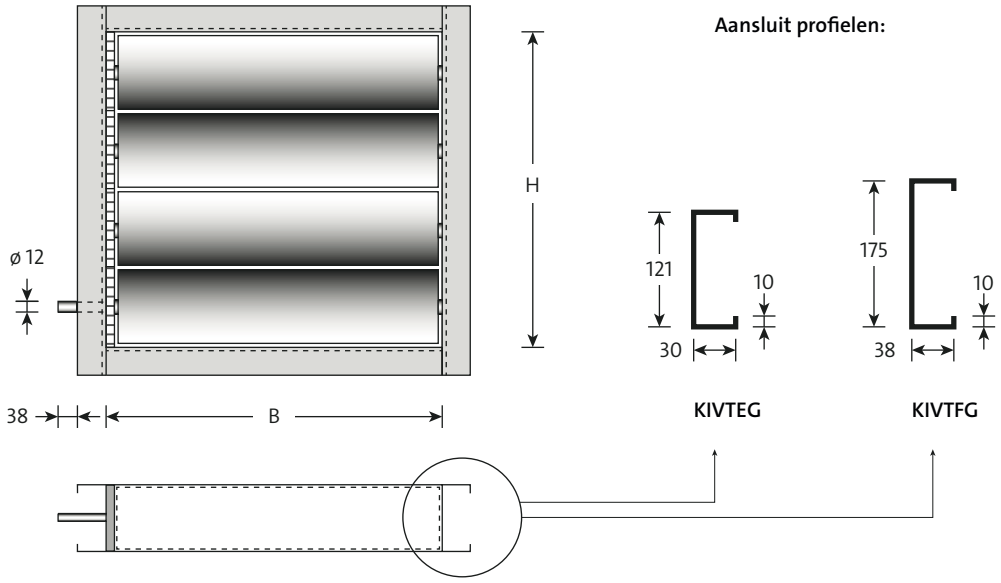

Opmerking

- De gegeven afmetingen zijn maten in mm.

Selectiegegevens

KIVTE

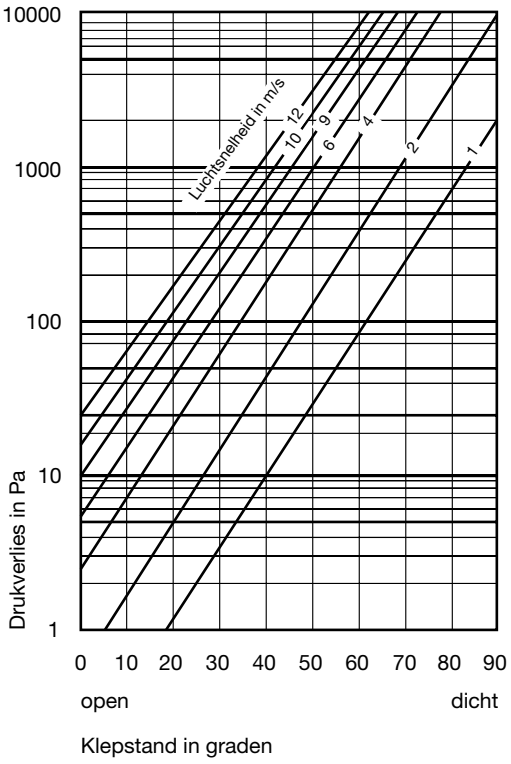

KIVTF

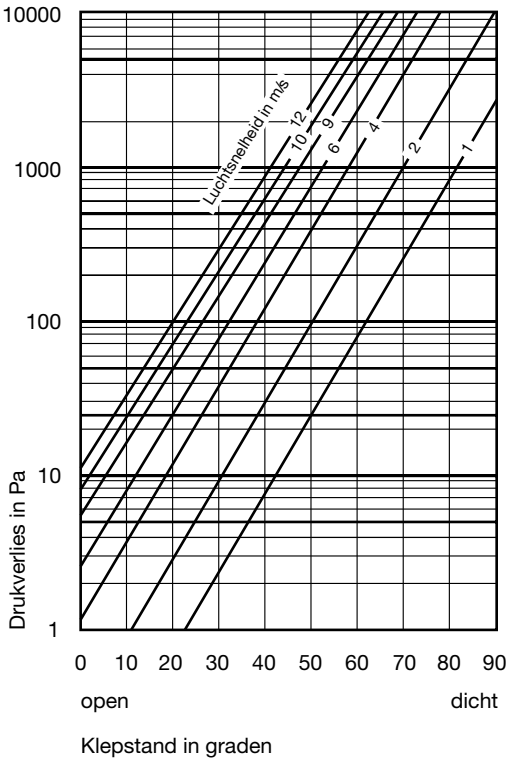

7

Leverbare afmetingen

KIVTE

H	B											
	200	300	400	500	600	700	800	900	1.000	1.100	1.200	1.300
200	■	■	■	■	■	■	■	■	■	■	■	■
300	■	■	■	■	■	■	■	■	■	■	■	■
400	■	■	■	■	■	■	■	■	■	■	■	■
500	■	■	■	■	■	■	■	■	■	■	■	■
600	■	■	■	■	■	■	■	■	■	■	■	■
700	■	■	■	■	■	■	■	■	■	■	■	■
800	■	■	■	■	■	■	■	■	■	■	■	■
900	■	■	■	■	■	■	■	■	■	■	■	■
1.000	■	■	■	■	■	■	■	■	■	■	■	■
1.100	■	■	■	■	■	■	■	■	■	■	■	■
1.200	■	■	■	■	■	■	■	■	■	■	■	■

Breedte van 200 tot 1.300 mm, in stappen van 50 mm. Hoogte van 200 tot 1.200 mm, in stappen van 50 mm.

KIVTF

H	B								
	300	500	700	900	1.200	1.400	1.600	1.800	2.000
345						■	■	■	■
510						■	■	■	■
675						■	■	■	■
840						■	■	■	■
1.005						■	■	■	■
1.170						■	■	■	■
1.335	■	■	■	■	■	■	■	■	■
1.500	■	■	■	■	■	■	■	■	■
1.665	■	■	■	■	■	■	■	■	■
1.830	■	■	■	■	■	■	■	■	■
1.995	■	■	■	■	■	■	■	■	■

Breedte van 300 tot 2.000 mm, in stappen van 50 mm. Hoogte van 345 tot 1.995 mm, in stappen van 165 mm.

BMXN/BMXT

Buitenluchtrooster

Staal

Regeninslagwerende schoep

Toepassing

Het buitenluchtrooster BMX- is geschikt voor het aanzuigen en het afblazen van lucht. Het roostertype BMXN kan ook in de buitenmuur gemonteerd worden met een inbouwframe (zie opmerking).
Het roostertype BMXT is uitgevoerd met een smalle omranding.

Eigenschappen

Vrije doorlaat:	20 - 55 % (afhankelijk van de hoogtemaat)
Gewicht:	ca. 30 kg/m^2

Uitvoering

Buitenluchtrooster

omranding:	sendzimir verzinkt staal
schoepen:	sendzimir verzinkt staal
nabehandeling:	geen
gaas:	19 x 19 mm, gegalvaniseerd

Optioneel

insectengaas*:	RVS, 2 x 2 mm
inbouwframe:	sendzimir verzinkt staal

*Bij toepassing van insectengaas neemt de netto doorlaat af en heeft dit consequenties voor de ontwerpgegevens. In SA-Select zijn deze beschikbaar.

SA-Select

Raadpleeg SA-select voor de online selectiegegevens en het samenstellen van uitgebreide bestelcodes.

Leverbare typen

B M X - - -

- **B** buitenluchtrooster
- **M** muurrooster
- **X** gerolde sendzimir verzinkt stalen schoep 60 mm

- **Flens**
  - **N** sendzimir verzinkte stalen omranding 42 mm, vast
  - **T** sendzimir verzinkte stalen omranding, zonder flensrand

- **Gaas**
  - **G** gegalvaniseerd gaas (standaard)
  - **S** RVS insectengaas

- **Toebehoren**
  - **O** geen
  - **I** inbouwframe, sendzimir verzinkt staal (alleen bij BMXN)

Maatvoering

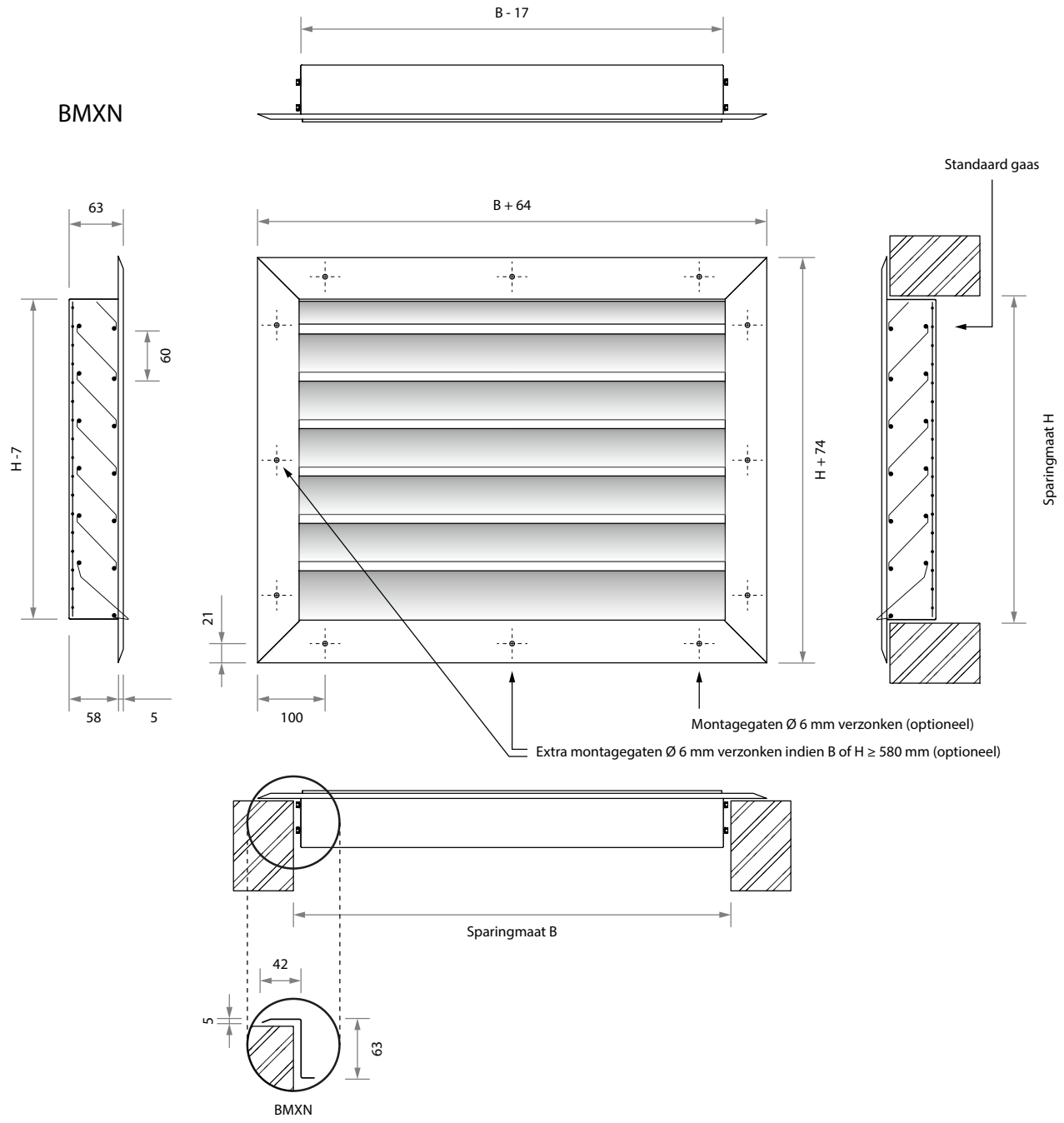

Leverbare afmetingen

H	B								
	425	625	825	1.025	1.225	1.425	1.625	1.825	2.025
325	■	■	■	■	■	■	■	■	■
525	■	■	■	■	■	■	■	■	■
825	■	■	■	■	■	■	■	■	■
1.025	■	■	■	■	■	■	■	■	■
1.225	■	■	■	■	■	■	■	■	■
1.425	■	■	■	■	■	■	■	■	■
1.625	■	■	■	■	■	■	■	■	■
1.825	■	■	■	■	■	■	■	■	■
2.025	■	■	■	■	■	■	■	■	■

- Tussenliggende maten in stappen van 5 mm leverbaar.
- Op aanvraag zijn grotere afmetingen leverbaar als samengesteld rooster tot en met B x H = 4.000 x 2.025 mm. Ook kunt u hiervoor de documentatie voor het aluminium rooster BMZN raadplegen.

Opmerking

- De afmetingen zijn gegeven in mm.
- B x H is de sparingmaat.
- Bij toepassing van BMXN-I met inbouwframe (doorsnede 60 x 30 x 2 mm) moet de sparing 10 mm groter genomen worden dan de nominale B x H roostermaat.
- Het is aan te bevelen het kanaalwerk achter de roosters te voorzien van een afwateringsmogelijkheid.

Maatvoering

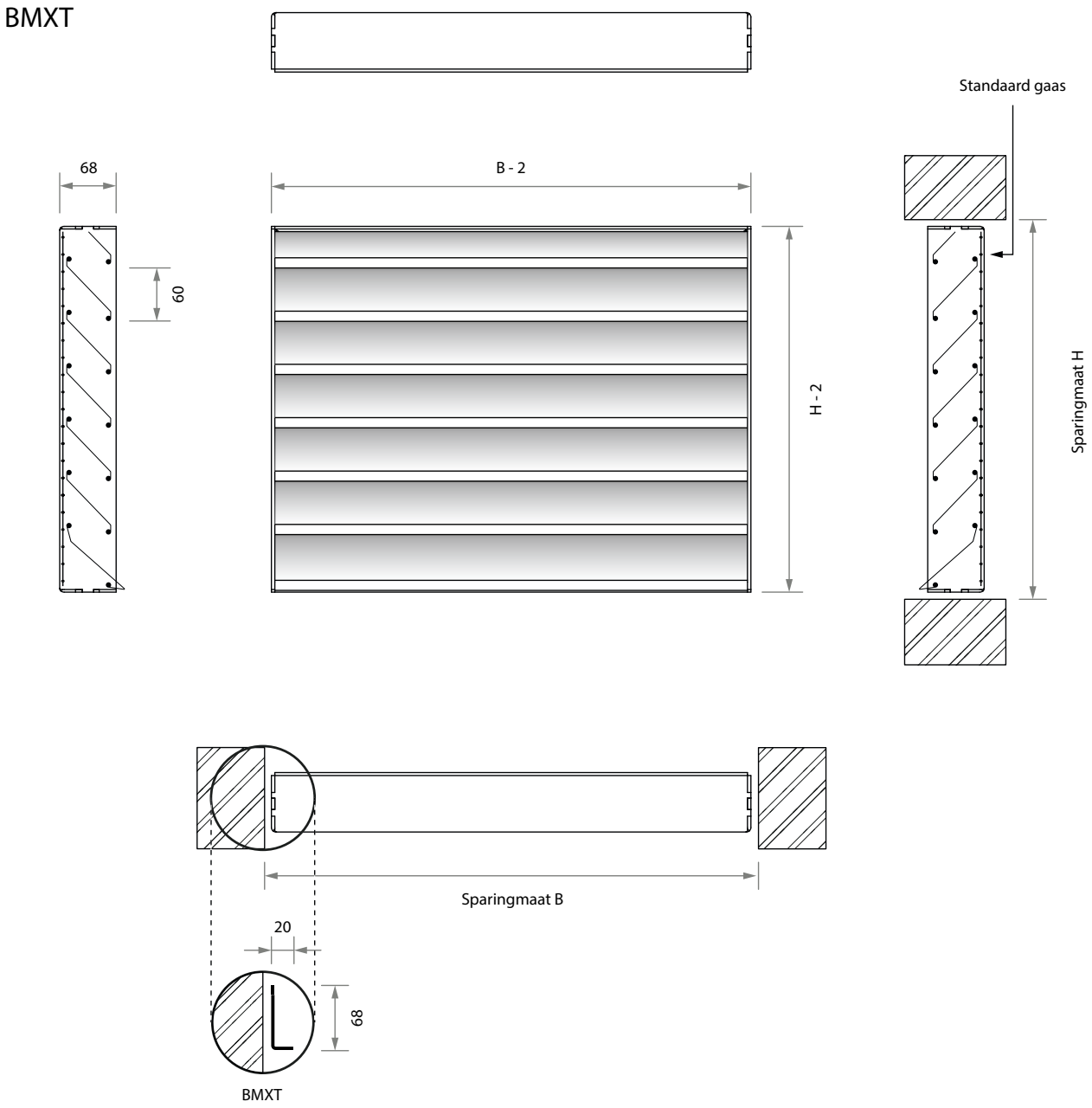

Leverbare afmetingen

H	B								
	425	625	825	1.025	1.225	1.425	1.625	1.825	2.025
325	■	■	■	■	■	■	■	■	■
525	■	■	■	■	■	■	■	■	■
825	■	■	■	■	■	■	■	■	■
1.025	■	■	■	■	■	■	■	■	■
1.225	■	■	■	■	■	■	■	■	■
1.425	■	■	■	■	■	■	■	■	■
1.625	■	■	■	■	■	■	■	■	■
1.825	■	■	■	■	■	■	■	■	■
2.025	■	■	■	■	■	■	■	■	■

- Tussenliggende maten in stappen van 5 mm leverbaar.
- Op aanvraag zijn grotere afmetingen leverbaar als samengesteld rooster tot en met B x H = 4.000 x 2.025 mm. Ook kunt u hiervoor de documentatie voor het aluminium rooster BMZN raadplegen.

Opmerking

- De afmetingen zijn gegeven in mm.
- B x H is de sparingmaat.
- Het is aan te bevelen het kanaalwerk achter de roosters te voorzien van een afwateringsmogelijkheid.
- BMXT is geschikt voor verzonken montage. Let bij verzonken montage in de buitenmuur op de afwateringsvoorziening.

Selectiegegevens

BMX-G

luchthoeveelheid		benodigde vrije doorlaat in m²											
		0,05		0,06		0,08		0,1		0,125		0,15	
m³/s	m³/h	Δp_t Pa	L_{pA} dB(A)	Δp_t Pa	L_{pA} dB(A)	Δp_t Pa	L_{pA} dB(A)	Δp_t Pa	L_{pA} dB(A)	Δp_t Pa	L_{pA} dB(A)	Δp_t Pa	L_{pA} dB(A)
0,080	**288**	5	5										
0,100	**360**	8	10	6	6								
0,150	**540**	19	21	13	17	7	11	5	6				
0,200	**720**	33	28	23	25	13	18	8	13	5	9	4	5
0,250	**900**	51	34	36	30	20	24	13	19	8	14	6	10
0,300	**1.080**	74	39	51	35	29	29	19	24	12	19	8	15
0,400	**1.440**	132	47	91	43	51	36	33	32	21	27	15	23
0,500	**1.800**					80	42	51	37	33	32	23	29
0,600	**2.160**					116	47	74	42	47	37	33	33
0,800	**2.800**									84	45	59	41
1,000	**3.600**									132	51	91	47

luchthoeveelheid		benodigde vrije doorlaat in m²																					
		0,2		0,25		0,3		0,4		0,5		0,6		0,8		1,0		1,25		1,5		2	
m³/s	m³/h	Δp_t Pa	L_{pA} dB(A)	Δp_t Pa	L_{pA} dB(A)	Δp_t Pa	L_{pA} dB(A)	Δp_t Pa	L_{pA} dB(A)	Δp_t Pa	L_{pA} dB(A)	Δp_t Pa	L_{pA} dB(A)	Δp_t Pa	L_{pA} dB(A)	Δp_t Pa	L_{pA} dB(A)	Δp_t Pa	L_{pA} dB(A)	Δp_t Pa	L_{pA} dB(A)	Δp_t Pa	L_{pA} dB(A)
0,250	**900**	3	4																				
0,300	**1.080**	5	9	3	4																		
0,400	**1.440**	8	16	5	12	4	8																
0,500	**1.800**	13	22	8	17	6	13	3	7														
0,600	**2.160**	19	27	12	22	8	18	5	12	3	7												
0,800	**2.800**	33	35	21	30	15	26	8	19	5	15	4	11										
1,000	**3.600**	51	40	33	35	23	32	13	25	8	20	6	16	3	10	2	5						
1,500	**5.400**	116	51	74	46	51	42	29	36	19	31	13	27	7	21	5	16	3	11	2	7		
2,000	**7.200**			132	54	91	50	51	43	33	38	23	35	13	28	8	23	5	19	4	15	2	8
2,500	**9.000**					143	55	80	49	51	44	36	40	20	34	13	29	8	24	6	20	3	14
3,000	**10.800**							116	54	74	49	51	45	29	39	19	34	12	29	8	25	5	19
4,000	**14.400**									132	57	91	53	51	46	33	42	21	37	15	33	8	26
5,000	**18.000**											143	58	80	52	51	47	33	42	23	39	13	32
6,000	**21.600**													116	57	74	52	47	47	33	43	19	37
8,000	**28.800**															132	60	84	55	59	51	33	45
10,000	**36.000**																	132	61	91	57	51	50

Voorkeursgebied ca. 4 m/s over netto oppervlak.

Algemeen

- $L_{pA} = L_{wA}$ - 10 dB.
- Interpoleren van tussenliggende waarden is toegestaan.
- Geluid- en drukverliesgegevens gelden bij het uitblazen naar buiten toe.

Correctiegegevens

- Bij het aanzuigen van lucht moeten de waarden in de tabel gecorrigeerd worden met de volgende factoren:
  Δp_t = tabelwaarde x 1,2.
  L_{pA} = tabelwaarde + 5 dB.

SA-Select

Raadpleeg SA-select voor de online selectiegegevens en het samenstellen van uitgebreide bestelcodes.

Vrije doorlaat

H	B								
	425	625	825	1.025	1.225	1.425	1.625	1.825	2.025
	m²	m²	m²	m²	m²	m²	m²	m²	m²
325	0,0388	0,0580	0,0772	0,0964	0,1156	0,1348	0,1540	0,1732	0,1924
525	0,0905	0,1353	0,1801	0,2249	0,2697	0,3145	0,3593	0,4041	0,4489
825	0,01551	0,2319	0,3087	0,3855	0,4623	0,5391	0,6159	0,6927	0,7695
1.025	0,01939	0,2899	0,3859	0,4819	0,5779	0,6739	0,7699	0,8659	0,9619
1.225	0,02327	0,3479	0,4631	0,5783	0,6935	0,8087	0,9239	1,0391	1,1543
1.425	0,02844	0,4252	0,5660	0,7068	0,8476	0,9884	1,1292	1,2700	1,4108
1.625	0,03232	0,4832	0,6432	0,8032	0,9632	1,1232	1,2832	1,4432	1,6032
1.825	0,03620	0,5412	0,7204	0,8996	1,0788	1,2580	1,4372	1,6164	1,7956
2.025	0,04137	0,6185	0,8233	1,0281	1,2329	1,4377	1,6425	1,8473	2,0521

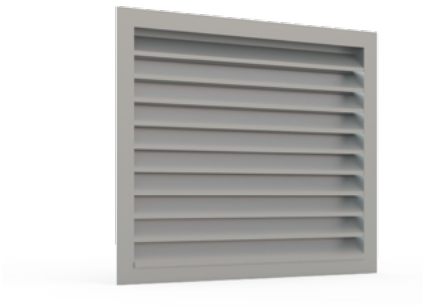

BMYN/BMYT

Buitenluchtrooster

Aluminium

Regeninslagwerende schoep

Toepassing

Het buitenluchtrooster BMY- is geschikt voor het aanzuigen en het afblazen van lucht. Het roostertype BMYN kan ook in de buitenmuur gemonteerd worden met een inbouwframe (zie opmerking). Het roostertype BMYT is uitgevoerd met een smalle omranding.

Eigenschappen

Vrije doorlaat:	20 - 55 % (afhankelijk van de hoogtemaat)
Gewicht:	ca. 15 kg/m^2

Uitvoering

Buitenluchtrooster

omranding:	BMYN: geanodiseerd aluminium
	BMYT: zeewaterbestendig aluminium
schoepen:	geanodiseerd aluminium
nabehandeling:	geen
gaas:	19 x 19 mm, gegalvaniseerd

Optioneel

insectengaas*:	RVS, 2 x 2 mm
inbouwframe:	sendzimir verzinkt staal

*Bij toepassing van insectengaas neemt de netto doorlaat af en heeft dit consequenties voor de ontwerpgegevens. In SA-Select zijn deze beschikbaar.

SA-Select

Raadpleeg SA-select voor de online selectiegegevens en het samenstellen van uitgebreide bestelcodes.

Leverbare typen

B M Y - - -

B buitenluchtrooster
M muurrooster
Y geanodiseerde aluminium schoep 50 mm

- **Flens**
  N geanodiseerde aluminium omranding 40 mm, vast
  T zeewaterbestendig aluminium omranding, zonder flensrand

- **Gaas**
  G gegalvaniseerd gaas (standaard)
  S RVS insectengaas

- **Toebehoren**
  O geen
  I inbouwframe, sendzimir verzinkt staal (alleen bij BMYN)

Maatvoering

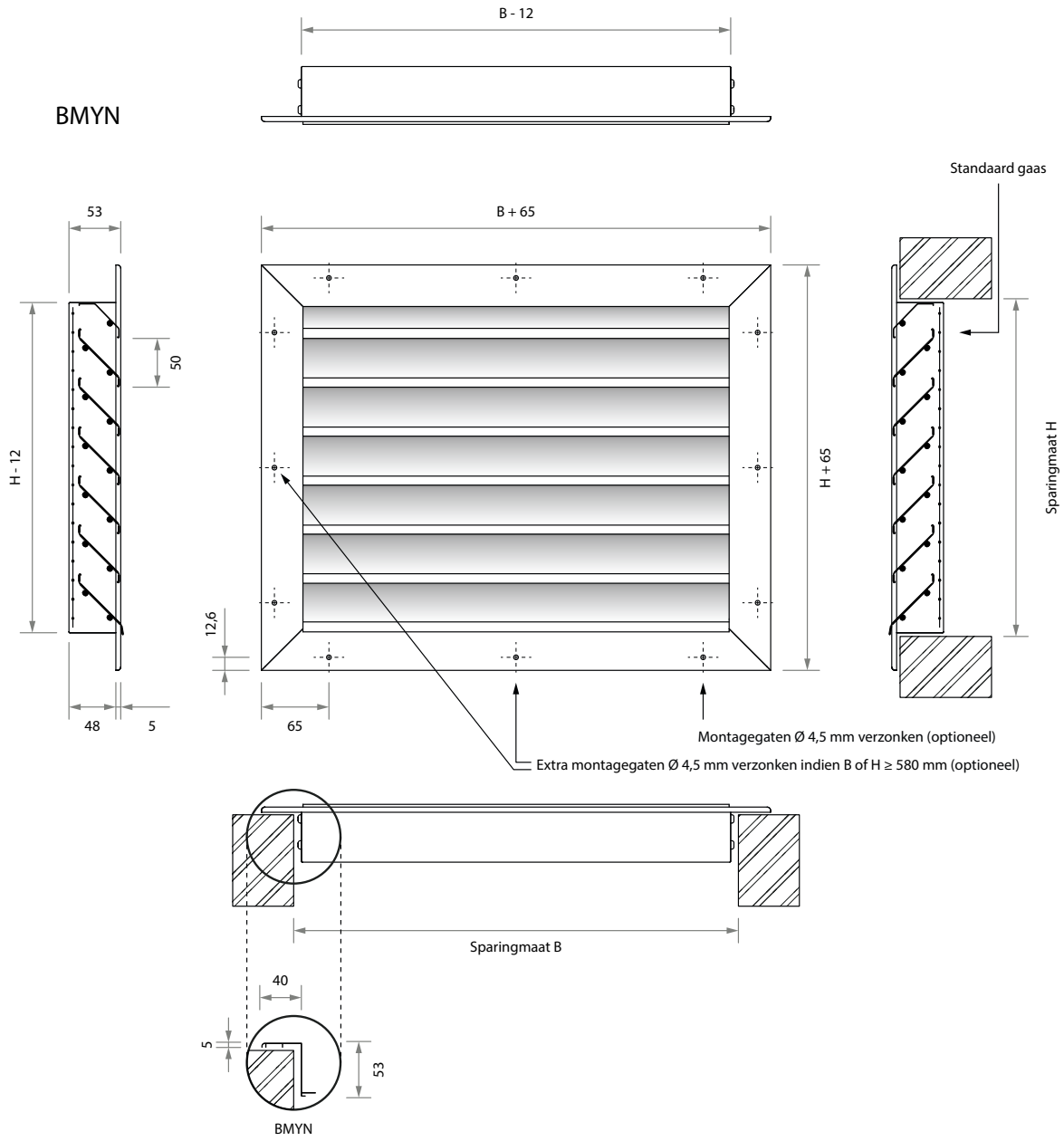

Leverbare afmetingen

H	B								
	425	625	825	1.025	1.225	1.425	1.625	1.825	2.025
325	■	■	■	■	■	■	■	■	■
525	■	■	■	■	■	■	■	■	■
825	■	■	■	■	■	■	■	■	■
1.025	■	■	■	■	■	■	■	■	■
1.225	■	■	■	■	■	■	■	■	■
1.425	■	■	■	■	■	■	■	■	■
1.625	■	■	■	■	■	■	■	■	■
1.825	■	■	■	■	■	■	■	■	■
2.025	■	■	■	■	■	■	■	■	■

- Tussenliggende maten in stappen van 5 mm leverbaar.
- Op aanvraag zijn grotere afmetingen leverbaar als samengesteld rooster tot en met B x H = 4.000 x 2.025 mm. Ook kunt u hiervoor de documentatie voor het aluminium rooster BMZN raadplegen.

Opmerking

- De afmetingen zijn gegeven in mm.
- B x H is de sparingmaat.
- Bij toepassing van BMYN-I met inbouwframe (doorsnede 60 x 30 x 2 mm) moet de sparing 10 mm groter genomen worden dan de nominale B x H roostermaat.
- Het is aan te bevelen het kanaalwerk achter de roosters te voorzien van een afwateringsmogelijkheid.

Maatvoering

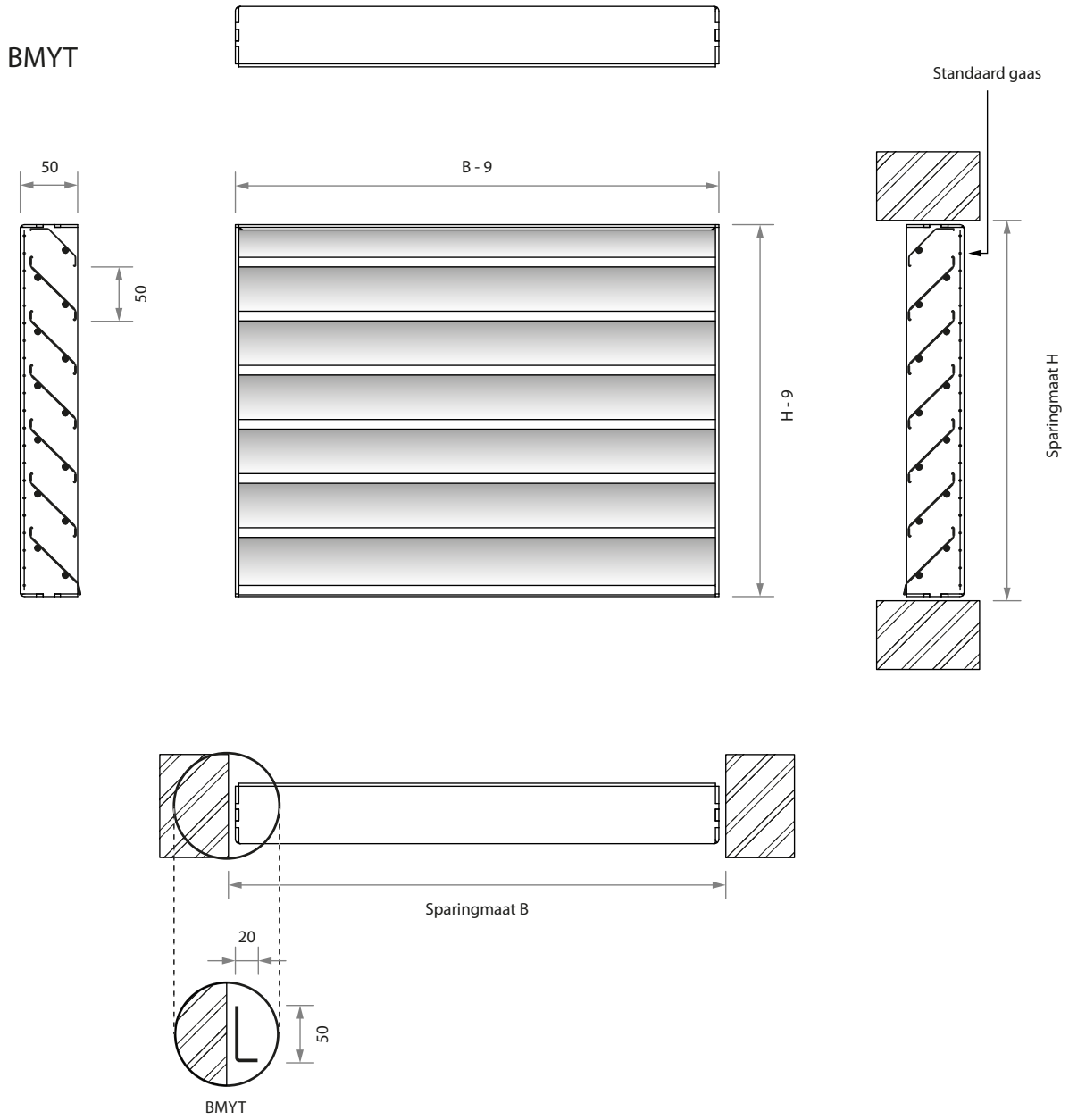

Leverbare afmetingen

H	B								
	425	625	825	1025	1225	1425	1625	1825	2025
325	■	■	■	■	■	■	■	■	■
525	■	■	■	■	■	■	■	■	■
825	■	■	■	■	■	■	■	■	■
1.025	■	■	■	■	■	■	■	■	■
1.225	■	■	■	■	■	■	■	■	■
1.425	■	■	■	■	■	■	■	■	■
1.625	■	■	■	■	■	■	■	■	■
1.825	■	■	■	■	■	■	■	■	■
2.025	■	■	■	■	■	■	■	■	■

- Tussenliggende maten in stappen van 5 mm leverbaar.
- Op aanvraag zijn grotere afmetingen leverbaar als samengesteld rooster tot en met B x H = 4.000 x 2.025 mm. Ook kunt u hiervoor de documentatie voor het aluminium rooster BMZN raadplegen.

Opmerking

- De afmetingen zijn gegeven in mm.
- B x H is de sparingmaat.
- Het is aan te bevelen het kanaalwerk achter de roosters te voorzien van een afwateringsmogelijkheid.
- BMYT is geschikt voor verzonken montage. Let bij verzonken montage in de buitenmuur op de afwateringsvoorziening.

Selectiegegevens

BMY-G

luchthoeveelheid		benodigde vrije doorlaat in m²											
		0,05		0,06		0,08		0,1		0,125		0,15	
m³/s	m³/h	Δp_t Pa	L_{pA} dB(A)	Δp_t Pa	L_{pA} dB(A)	Δp_t Pa	L_{pA} dB(A)	Δp_t Pa	L_{pA} dB(A)	Δp_t Pa	L_{pA} dB(A)	Δp_t Pa	L_{pA} dB(A)
0,080	**288**	5	5										
0,100	**360**	8	10	6	6								
0,150	**540**	19	21	13	17	7	11	5	6				
0,200	**720**	33	28	23	25	13	18	8	13	5	9	4	5
0,250	**900**	51	34	36	30	20	24	13	19	8	14	6	10
0,300	**1.080**	74	39	51	35	29	29	19	24	12	19	8	15
0,400	**1.440**	132	47	91	43	51	36	33	32	21	27	15	23
0,500	**1.800**					80	42	51	37	33	32	23	29
0,600	**2.160**					116	47	74	42	47	37	33	33
0,800	**2.800**									84	45	59	41
1,000	**3.600**									132	51	91	47

luchthoeveelheid		benodigde vrije doorlaat in m²																					
		0,2		0,25		0,3		0,4		0,5		0,6		0,8		1,0		1,25		1,5		2,0	
m³/s	m³/h	Δp_t Pa	L_{pA} dB(A)	Δp_t Pa	L_{pA} dB(A)	Δp_t Pa	L_{pA} dB(A)	Δp_t Pa	L_{pA} dB(A)	Δp_t Pa	L_{pA} dB(A)	Δp_t Pa	L_{pA} dB(A)	Δp_t Pa	L_{pA} dB(A)	Δp_t Pa	L_{pA} dB(A)	Δp_t Pa	L_{pA} dB(A)	Δp_t Pa	L_{pA} dB(A)	Δp_t Pa	L_{pA} dB(A)
0,250	**900**	3	4																				
0,300	**1.080**	5	9	3	4																		
0,400	**1.440**	8	16	5	12	4	8																
0,500	**1.800**	13	22	8	17	6	13	3	7														
0,600	**2.160**	19	27	12	22	8	18	5	12	3	7												
0,800	**2.800**	33	35	21	30	15	26	8	19	5	15	4	11										
1,000	**3.600**	51	40	33	35	23	32	13	25	8	20	6	16	3	10	2	5						
1,500	**5.400**	116	51	74	46	51	42	29	36	19	31	13	27	7	21	5	16	3	11	2	7		
2,000	**7.200**			132	54	91	50	51	43	33	38	23	35	13	28	8	23	5	19	4	15	2	8
2,500	**9.000**					143	55	80	49	51	44	36	40	20	34	13	29	8	24	6	20	3	14
3,000	**10.800**							116	54	74	49	51	45	29	39	19	34	12	29	8	25	5	19
4,000	**14.400**									132	57	91	53	51	46	33	42	21	37	15	33	8	26
5,000	**18.000**											143	58	80	52	51	47	33	42	23	39	13	32
6,000	**21.600**													116	57	74	52	47	47	33	43	19	37
8,000	**28.800**															132	60	84	55	59	51	33	45
10,000	**36.000**																	132	61	91	57	51	50

Voorkeursgebied (ca. 4m/s over netto oppervlak).

Algemeen

- $L_{pA} = L_{wA}$ - 10 dB
- Interpoleren van tussenliggende waarden is toegestaan.
- Geluid- en drukverliesgegevens gelden bij het uitblazen naar buiten toe.

Correctiegegevens

- Bij het aanzuigen van lucht moeten de waarden in de tabel gecorrigeerd worden met de volgende factoren:
  Δp_t = tabelwaarde x 1,2.
  L_{pA} = tabelwaarde + 5 dB.

SA-Select

Raadpleeg SA-select voor de online selectiegegevens en het samenstellen van uitgebreide bestelcodes.

Vrije doorlaat

H	B								
	425	625	825	1.025	1.225	1.425	1.625	1.825	2.025
	m²	m²	m²	m²	m²	m²	m²	m²	m²
325	0,0426	0,0634	0,0842	0,1050	0,1258	0,1466	0,1674	0,1882	0,2090
525	0,0853	0,1269	0,1685	0,2101	0,2517	0,2933	0,3349	0,3765	0,4181
825	0,1492	0,2220	0,2948	0,3676	0,4404	0,5132	0,5860	0,6588	0,7316
1.025	0,1919	0,2855	0,3791	0,4727	0,5663	0,6599	0,7535	0,8471	0,9407
1.225	0,2345	0,3489	0,4633	0,5777	0,6921	0,8065	0,9209	1,0353	1,1497
1.425	0,2772	0,4124	0,5476	0,6828	0,8180	0,9532	1,0884	1,2236	1,3588
1.625	0,3198	0,4758	0,6318	0,7878	0,9438	1,0998	1,2558	1,4118	1,5678
1.825	0,3624	0,5392	0,7160	0,8928	1,0696	1,2464	1,4232	1,6000	1,7768
2.025	0,4051	0,6027	0,8003	0,9979	1,1955	1,3931	1,5907	1,7883	1,9859

BMZN

Buitenluchtrooster (maatwerk)

Aluminium

Regeninslagwerende schoep

Toepassing

Het buitenluchtrooster BMZN is geschikt voor het aanzuigen en het afblazen van lucht. Het rooster is beschikbaar als maatwerk alternatief voor het rooster type BMYN.
Het rooster is door blind samenbouwen van twee of meerdere segmenten tot zeer grote afmetingen samen te stellen. De maximale segmentgrootte is in verband met transport 6 meter breed en 2,4 meter hoog. Ook is het rooster leverbaar in afwijkende vormen zoals bijvoorbeeld: driehoek, rond, trapezium.

Eigenschappen

Vrije doorlaat:	53 %
Steek schoepen vast*:	66 mm
Gewicht:	ca. 16,5 kg/m^2

*Aan de bovenzijde van het rooster wordt indien nodig de restruimte afgedekt met een opvulstuk.

Uitvoering

Buitenluchtrooster

omranding:	geanodiseerd aluminium
schoepen:	geanodiseerd aluminium
nabehandeling:	geen
gaas:	10 x 10 mm, gegalvaniseerd

Optioneel

insectengaas*:	RVS, 1,4 x 1,4 mm

*Bij toepassing van insectengaas neemt de netto doorlaat af en heeft dit consequenties voor de ontwerpgegevens. In SA-Select zijn deze beschikbaar.

SA-Select

Raadpleeg SA-select voor de online selectiegegevens en het samenstellen van uitgebreide bestelcodes.

Leverbare typen

B M Z N - -

B buitenluchtrooster
M muurrooster
Z geanodiseerde aluminium schoep 66 mm
N geanodiseerde aluminium omranding 50 mm, vast

- **Gaas**
  G gegalvaniseerd gaas (standaard)
  S RVS insectengaas

- **Toebehoren**
  I inbraakbeveiliging
  W afwateringsgoot
  X inbraakbeveiliging + afwateringsgoot
  O geen

Maatvoering

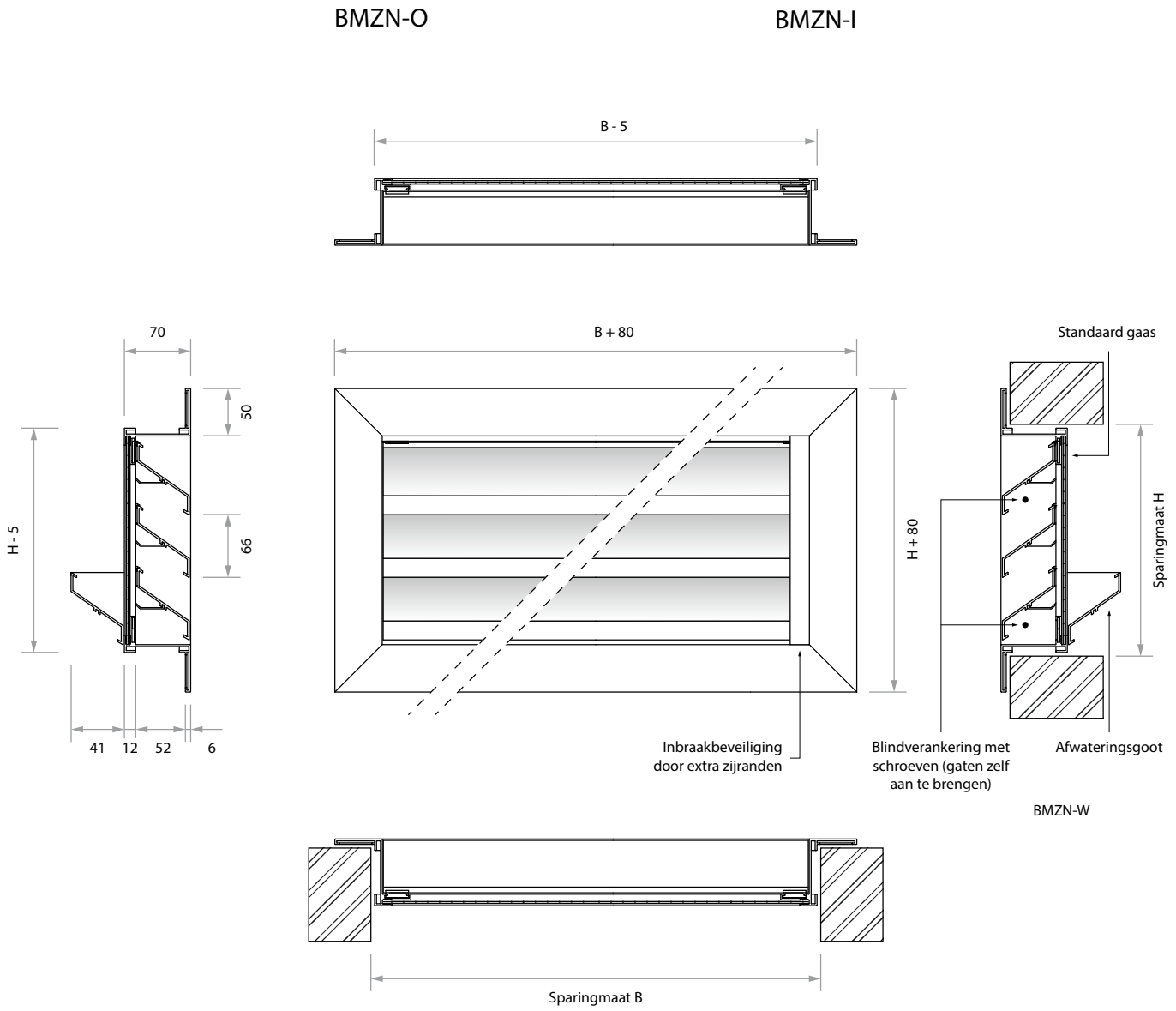

Leveringsvormen

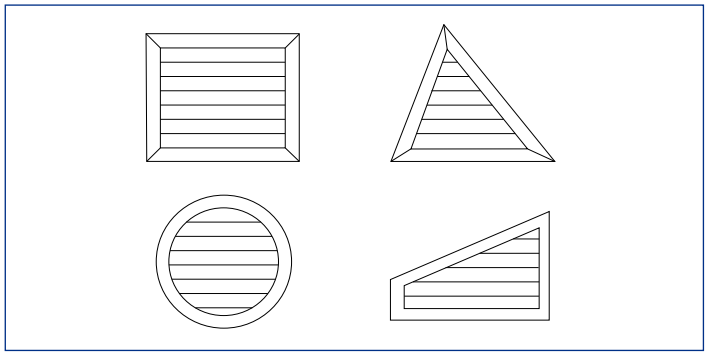

De maximale breedte en hoogte kunnen gevelbedekkend zijn.

Opmerking

- De afmetingen zijn gegeven in mm.
- B x H is de sparingmaat.
- Voor blind verankering met schroeven dient eerst een schoep uitgenomen te worden waarna een gat geboord kan worden in de omranding (zie ook bovenstaand rechter aanzicht). Na montage van het rooster kan de uitgenomen schoep teruggeplaatst worden waarbij deze de schroef afdekt.
- Bij toepassing van de inbraakbeveiliging is montage vanaf de binnenzijde nodig.
- Het is aan te bevelen het kanaalwerk achter de roosters te voorzien van een afwateringsmogelijkheid. Aan de voorzijde watert de standaard afwateringsgoot af naar buiten onder de onderste schoep.

Selectiegegevens

BMZN

luchthoeveelheid		benodigde vrije doorlaat in m²											
		0,05		0,06		0,08		0,1		0,125		0,15	
m³/s	m³/h	Δp_t Pa	L_{pA} dB(A)	Δp_t Pa	L_{pA} dB(A)	Δp_t Pa	L_{pA} dB(A)	Δp_t Pa	L_{pA} dB(A)	Δp_t Pa	L_{pA} dB(A)	Δp_t Pa	L_{pA} dB(A)
0,080	**288**	5	5										
0,100	**360**	8	10	6	6								
0,150	**540**	19	21	13	17	7	11	5	6				
0,200	**720**	33	28	23	25	13	18	8	13	5	9	4	5
0,250	**900**	51	34	36	30	20	24	13	19	8	14	6	10
0,300	**1.080**	74	39	51	35	29	29	19	24	12	19	8	15
0,400	**1.440**	132	47	91	43	51	36	33	32	21	27	15	23
0,500	**1.800**					80	42	51	37	33	32	23	29
0,600	**2.160**					116	47	74	42	47	37	33	33
0,800	**2.800**									84	45	59	41
1,000	**3.600**									132	51	91	47

luchthoeveelheid		benodigde vrije doorlaat in m²																					
		0,2		0,25		0,3		0,4		0,5		0,6		0,8		1,0		1,25		1,5		2,0	
m³/s	m³/h	Δp_t Pa	L_{pA} dB(A)	Δp_t Pa	L_{pA} dB(A)	Δp_t Pa	L_{pA} dB(A)	Δp_t Pa	L_{pA} dB(A)	Δp_t Pa	L_{pA} dB(A)	Δp_t Pa	L_{pA} dB(A)	Δp_t Pa	L_{pA} dB(A)	Δp_t Pa	L_{pA} dB(A)	Δp_t Pa	L_{pA} dB(A)	Δp_t Pa	L_{pA} dB(A)	Δp_t Pa	L_{pA} dB(A)
0,250	**900**	3	4																				
0,300	**1.080**	5	9	3	4																		
0,400	**1.440**	8	16	5	12	4	8																
0,500	**1.800**	13	22	8	17	6	13	3	7														
0,600	**2.160**	19	27	12	22	8	18	5	12	3	7												
0,800	**2.800**	33	35	21	30	15	26	8	19	5	15	4	11										
1,000	**3.600**	51	40	33	35	23	32	13	25	8	20	6	16	3	10	2	5						
1,500	**5.400**	116	51	74	46	51	42	29	36	19	31	13	27	7	21	5	16	3	11	2	7		
2,000	**7.200**			132	54	91	50	51	43	33	38	23	35	13	28	8	23	5	19	4	15	2	8
2,500	**9.000**					143	55	80	49	51	44	36	40	20	34	13	29	8	24	6	20	3	14
3,000	**10.800**							116	54	74	49	51	45	29	39	19	34	12	29	8	25	5	19
4,000	**14.400**									132	57	91	53	51	46	33	42	21	37	15	33	8	26
5,000	**18.000**											143	58	80	52	51	47	33	42	23	39	13	32
6,000	**21.600**													116	57	74	52	47	47	33	43	19	37
8,000	**28.800**															132	60	84	55	59	51	33	45
10,000	**36.000**																	132	61	91	57	51	50

Voorkeursgebied (ca. 4m/s over netto oppervlak).

Algemeen

- $L_{pA} = L_{wA}$ - 10 dB
- Interpoleren van tussenliggende waarden is toegestaan.
- Geluid- en drukverliesgegevens gelden bij het uitblazen naar buiten toe.

SA-Select

Raadpleeg SA-select voor de online selectiegegevens en het samenstellen van uitgebreide bestelcodes.

Correctiegegevens

- Bij het aanzuigen van lucht moeten de waarden in de tabel gecorrigeerd worden met de volgende factoren:
  Δp_t = tabelwaarde x 1,2.
  L_{pA} = tabelwaarde + 5 dB.

Vrije doorlaat

H	B												
	425	625	825	1.025	1.225	1.425	1.625	1.825	2.025	3.025	4.025	5.025	6.000
	m²	m²	m²	m²	m²	m²	m²	m²	m²	m²	m²	m²	m²
325	0,0522	0,0775	0,1026	0,1279	0,1531	0,1783	0,2035	0,2287	0,2538	0,3791	0,5044	0,6298	0,7551
525	0,1026	0,1520	0,2015	0,2509	0,3003	0,3498	0,3992	0,4487	0,4981	0,7440	0,9900	1,2360	1,4820
825	0,1792	0,2656	0,3520	0,4384	0,5248	0,6112	0,6976	0,7840	0,8704	1,3002	1,7300	2,1599	2,5597
1.025	0,2232	0,3308	0,4384	0,5460	0,6536	0,7612	0,8688	0,9764	1,0840	1,6193	2,1546	2,6898	3,2118
1.225	0,2672	0,3960	0,5248	0,6536	0,7824	0,9112	1,0400	1,1688	1,2976	1,9383	2,5791	3,2199	3,8447
1.425	0,3854	0,4612	0,6112	0,7612	0,9112	1,0612	1,2112	1,3612	1,5112	2,2574	3,0036	3,7499	4,4774
1.625	0,3552	0,5264	0,6976	0,8688	1,0400	1,2112	1,3824	1,5536	1,7247	2,5764	3,4281	4,2798	5,1102
1.825	0,3992	0,5916	0,7840	0,9764	1,1688	1,3612	1,5536	1,7459	1,9383	2,8954	3,8526	4,8098	5,7431
2.025	0,4432	0,6568	0,8704	1,0840	1,2976	1,5112	1,7247	1,9383	2,1519	3,2145	4,2771	5,3397	6,3758
2.225	0,4919	0,7233	0,9548	1,1863	1,4178	1,6493	1,8807	2,1122	2,3437	3,5011	4,6585	5,8200	6,9444
2.400	0,5411	0,7957	1,0503	1,3050	1,5596	1,8142	2,0609	2,3235	2,5781	3,8513	5,1245	6,3977	7,6390

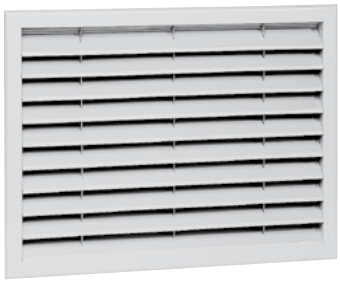

BMUF/BMUD

Buitenluchtrooster

Inbraakwerende uitvoering

Thermisch verzinkt

Toepassing

Het buitenluchtrooster BMU--Q is geschikt voor het aanzuigen en afblazen van lucht. Het rooster wordt in de muur gemonteerd met behulp van bevestigingsstrippen en een bijbehorend tegenframe.
Het roostertype BMUD-Q is voorzien van gaten in de flens zodat het door middel van slotbouten direct in bijvoorbeeld een deur kan worden gemonteerd.

Eigenschappen

Vrije doorlaat:	20 - 55 % (afhankelijk van de hoogtemaat)
Gewicht:	ca. 35 kg/m^2

Uitvoering

Buitenluchtrooster

omranding:	thermisch verzinkt staal
schoepen:	thermisch verzinkt staal
gaas:	10 x 10 mm, thermisch verzinkt staal

Optioneel

insectengaas*:	RVS, 2 x 2 mm

*Bij toepassing van insectengaas neemt de netto doorlaat af en heeft dit consequenties voor de ontwerpgegevens. In SA-Select zijn deze beschikbaar.

SA-Select

Raadpleeg SA-select voor de online selectiegegevens en het samenstellen van uitgebreide bestelcodes.

Leverbare typen

B M U - - Q

B buitenluchtrooster
M muurrooster
U gezette thermisch verzinkt stalen schoep 70 mm, voorzien van verstevigingsstrippen

- **Omranding**
  F muurmontage met U-profiel frame en strippen, voor muurdikte tot 270 mm
  D deurmontage via gaten in de flens

- **Gaas**
  Q gaas, koud gewalst (standaard)
  S RVS insectengaas

Q inbraakwerende blindbevestiging

Maatvoering

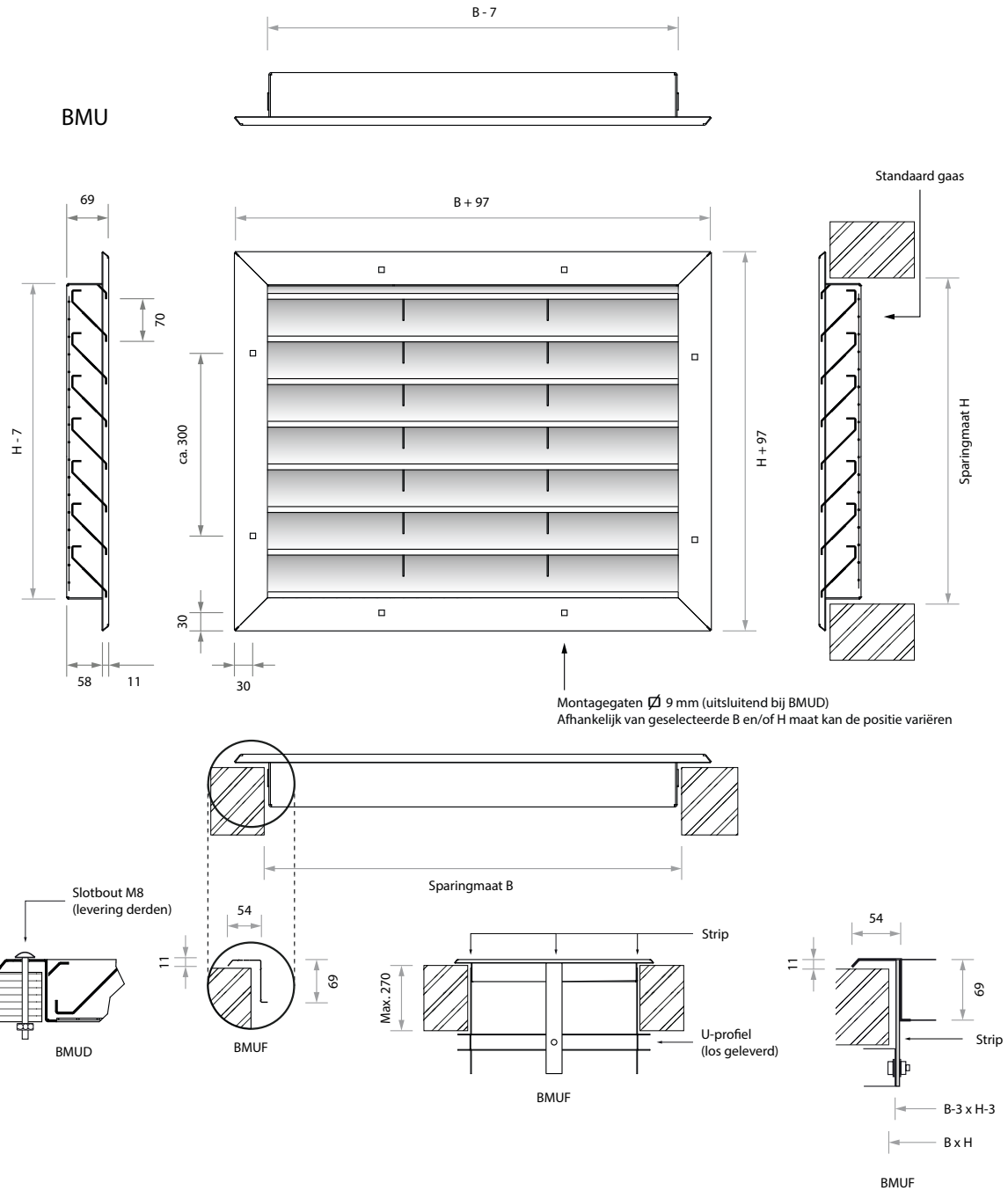

Leverbare afmetingen

H	B								
	425	625	825	1.025	1.225	1.425	1.625	1.825	2.025
325	■	■	■	■	■	■	■	■	■
525	■	■	■	■	■	■	■	■	■
825	■	■	■	■	■	■	■	■	■
1.025	■	■	■	■	■	■	■	■	■
1.225	■	■	■	■	■	■	■	■	■
1.425	■	■	■	■	■	■	■	■	■
1.625	■	■	■	■	■	■	■	■	■
1.825	■	■	■	■	■	■	■	■	■
2.025	■	■	■	■	■	■	■	■	■

- Tussenliggende maten in stappen van 5 mm leverbaar.

Opmerking

- De afmetingen zijn gegeven in mm.
- B x H is de sparingmaat.
- Het is aan te bevelen het kanaalwerk achter de roosters te voorzien van een afwateringsmogelijkheid.

Selectiegegevens

BMU-Q

luchthoeveelheid		benodigde vrije doorlaat in m²											
		0,05		0,06		0,08		0,1		0,125		0,15	
m³/s	m³/h	Δp_t Pa	L_{pA} dB(A)	Δp_t Pa	L_{pA} dB(A)	Δp_t Pa	L_{pA} dB(A)	Δp_t Pa	L_{pA} dB(A)	Δp_t Pa	L_{pA} dB(A)	Δp_t Pa	L_{pA} dB(A)
0,080	**288**	5	5										
0,100	**360**	8	10	6	6								
0,150	**540**	19	21	13	17	7	11	5	6				
0,200	**720**	33	28	23	25	13	18	8	13	5	9	4	5
0,250	**900**	51	34	36	30	20	24	13	19	8	14	6	10
0,300	**1.080**	74	39	51	35	29	29	19	24	12	19	8	15
0,400	**1.440**	132	47	91	43	51	36	33	32	21	27	15	23
0,500	**1.800**					80	42	51	37	33	32	23	29
0,600	**2.160**					116	47	74	42	47	37	33	33
0,800	**2.800**									84	45	59	41
1,000	**3.600**									132	51	91	47

luchthoeveelheid		benodigde vrije doorlaat in m²																					
		0,2		0,25		0,3		0,4		0,5		0,6		0,8		1,0		1,25		1,5		2,0	
m³/s	m³/h	Δp_t Pa	L_{pA} dB(A)	Δp_t Pa	L_{pA} dB(A)	Δp_t Pa	L_{pA} dB(A)	Δp_t Pa	L_{pA} dB(A)	Δp_t Pa	L_{pA} dB(A)	Δp_t Pa	L_{pA} dB(A)	Δp_t Pa	L_{pA} dB(A)	Δp_t Pa	L_{pA} dB(A)	Δp_t Pa	L_{pA} dB(A)	Δp_t Pa	L_{pA} dB(A)	Δp_t Pa	L_{pA} dB(A)
0,250	**900**	3	4																				
0,300	**1.080**	5	9	3	4																		
0,400	**1.440**	8	16	5	12	4	8																
0,500	**1.800**	13	22	8	17	6	13	3	7														
0,600	**2.160**	19	27	12	22	8	18	5	12	3	7												
0,800	**2.800**	33	35	21	30	15	26	8	19	5	15	4	11										
1,000	**3.600**	51	40	33	35	23	32	13	25	8	20	6	16	3	10	2	5						
1,500	**5.400**	116	51	74	46	51	42	29	36	19	31	13	27	7	21	5	16	3	11	2	7		
2,000	**7.200**			132	54	91	50	51	43	33	38	23	35	13	28	8	23	5	19	4	15	2	8
2,500	**9.000**					143	55	80	49	51	44	36	40	20	34	13	29	8	24	6	20	3	14
3,000	**10.800**							116	54	74	49	51	45	29	39	19	34	12	29	8	25	5	19
4,000	**14.400**									132	57	91	53	51	46	33	42	21	37	15	33	8	26
5,000	**18.000**											143	58	80	52	51	47	33	42	23	39	13	32
6,000	**21.600**													116	57	74	52	47	47	33	43	19	37
8,000	**28.800**															132	60	84	55	59	51	33	45
10,000	**36.000**																	132	61	91	57	51	50

Voorkeursgebied (ca. 4m/s over netto oppervlak)

Algemeen

- $L_{pA} = L_{wA}$ - 10 dB
- Interpoleren van tussenliggende waarden is toegestaan.
- Geluid- en drukverliesgegevens gelden bij het uitblazen naar buiten toe.

Correctiegegevens

- Bij het aanzuigen van lucht moeten de waarden in de tabel gecorrigeerd worden met de volgende factoren:
  Δp_t = tabelwaarde x 1,2.
  L_{pA} = tabelwaarde + 5 dB.

SA-Select

Raadpleeg SA-select voor de online selectiegegevens en het samenstellen van uitgebreide bestelcodes.

Vrije doorlaat

H	B								
	425	625	825	1.025	1.225	1.425	1.625	1.825	2.025
	m²	m²	m²	m²	m²	m²	m²	m²	m²
325	0,0488	0,0738	0,0988	0,1238	0,1488	0,1738	0,1988	0,2238	0,2488
525	0,0878	0,1328	0,1778	0,2228	0,2678	0,3128	0,3578	0,4028	0,4478
825	0,1463	0,2213	0,2963	0,3713	0,4463	0,5213	0,5963	0,6713	0,7463
1.025	0,1853	0,2803	0,3753	0,4703	0,5653	0,6603	0,7553	0,8503	0,9453
1.225	0,2243	0,3393	0,4543	0,5693	0,6843	0,7993	0,9143	1,0293	1,1443
1.425	0,2633	0,3983	0,5333	0,6683	0,8033	0,9383	1,0733	1,2083	1,3433
1.625	0,3023	0,4573	0,6123	0,7673	0,9223	1,0773	1,2323	1,3873	1,5423
1.825	0,3413	0,5163	0,6913	0,8663	1,0413	1,2163	1,3913	1,5663	1,7413
2.025	0,3803	0,5753	0,7703	0,9653	1,1603	1,3553	1,5503	1,7453	1,9403

BMUF-K

Buitenluchtrooster

Inbraakwerende uitvoering

Blindmontage van buitenaf

Toepassing

Het buitenluchtrooster BMUFQK is geschikt voor het aanzuigen en het afblazen van lucht. Het rooster wordt in de muur gemonteerd met behulp van een bijbehorend tegenframe met veren voor klik-bevestiging van het rooster. Het rooster kan zonder demontage van aansluitkanalen vanaf de buitenzijde van het gebouw gemonteerd worden. Het rooster is ontwikkeld voor vervanging van bestaande, niet inbraakwerende, buitenluchtroosters.

Eigenschappen

Vrije doorlaat:	20 - 55 % (afhankelijk van de hoogtemaat)
Gewicht:	ca. 35 kg/m^2

Uitvoering

Buitenluchtrooster

omranding:	thermisch verzinkt staal
schoepen:	thermisch verzinkt staal
gaas:	10 x 10 mm, thermisch verzinkt staal
inbouwframe:	thermisch verzinkt staal
klemveren:	RVS, hart op hart 300 mm

Optioneel

insectengaas*:	RVS, 2 x 2 mm

*Bij toepassing van insectengaas neemt de netto doorlaat af en heeft dit consequenties voor de ontwerpgegevens. In SA-Select zijn deze beschikbaar.

SA-Select

Raadpleeg SA-select voor de online selectiegegevens en het samenstellen van uitgebreide bestelcodes.

Leverbare typen

B M U F - K

- **B** buitenluchtrooster
- **M** muurrooster
- **U** gezette thermisch verzinkt stalen schoep 70 mm, voorzien van verstevigingsstrippen
- **F** omranding 54 mm

- **-** **Gaas**
  - **Q** gaas, koud gewalst (standaard)
  - **S** RVS insectengaas

- **K** inbraakwerende blindbevestiging middels inbouwframe met klemveren voor klikbevestiging van het rooster

Maatvoering

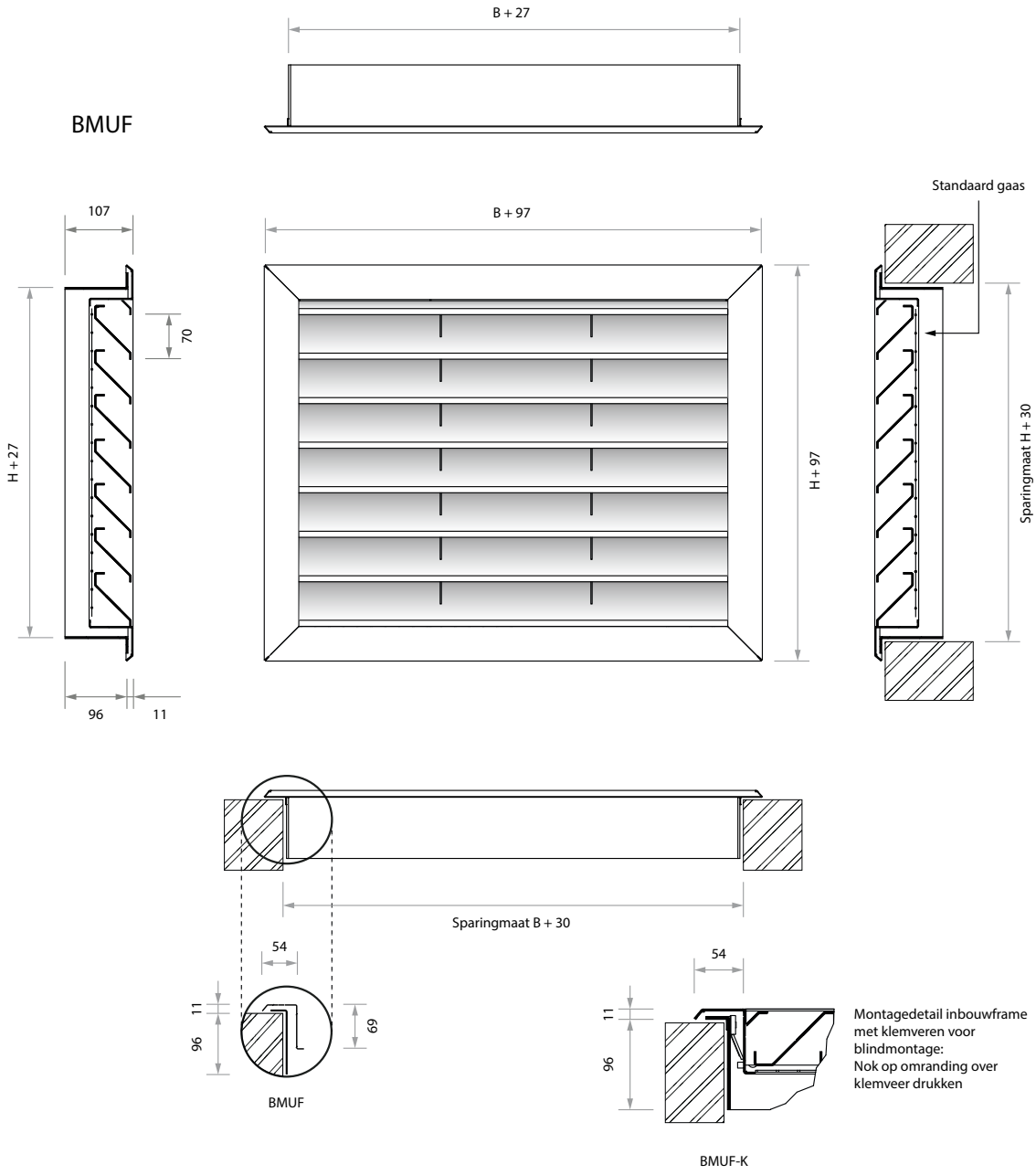

Leverbare afmetingen

H	B								
	425	625	825	1.025	1.225	1.425	1.625	1.825	2.025
325	■	■	■	■	■	■	■	■	■
525	■	■	■	■	■	■	■	■	■
825	■	■	■	■	■	■	■	■	■
1.025	■	■	■	■	■	■	■	■	■
1.225	■	■	■	■	■	■	■	■	■
1.425	■	■	■	■	■	■	■	■	■
1.625	■	■	■	■	■	■	■	■	■
1.825	■	■	■	■	■	■	■	■	■
2.025	■	■	■	■	■	■	■	■	■

- Tussenliggende maten in stappen van 5 mm leverbaar.

Opmerking

- De afmetingen zijn gegeven in mm.
- De sparingmaat is B + 30 x H + 30. In verband met het inbouwframe is de sparingmaat 30 mm groter dan de nominale B x H roostermaat.
- Het is aan te bevelen het kanaalwerk achter de roosters te voorzien van een afwateringsmogelijkheid.

Selectiegegevens

BMUFQK

luchthoeveelheid		benodigde vrije doorlaat in m²											
		0,05		0,06		0,08		0,1		0,125		0,15	
m³/s	m³/h	Δp_t Pa	L_{pA} dB(A)	Δp_t Pa	L_{pA} dB(A)	Δp_t Pa	L_{pA} dB(A)	Δp_t Pa	L_{pA} dB(A)	Δp_t Pa	L_{pA} dB(A)	Δp_t Pa	L_{pA} dB(A)
0,100	**360**	8	10	6	6								
0,150	**540**	19	21	13	17	7	11	5	6				
0,200	**720**	33	28	23	25	13	18	8	13	5	9	4	5
0,250	**900**	51	34	36	30	20	24	13	19	8	14	6	10
0,300	**1.080**	74	39	51	35	29	29	19	24	12	19	8	15
0,400	**1.440**	132	47	91	43	51	36	33	32	21	27	15	23
0,500	**1.800**					80	42	51	37	33	32	23	29
0,600	**2.160**					116	47	74	42	47	37	33	33
0,800	**2.800**									84	45	59	41
1,000	**3.600**									132	51	91	47

luchthoeveelheid		benodigde vrije doorlaat in m²																					
		0,2		0,25		0,3		0,4		0,5		0,6		0,8		1,0		1,25		1,5		2,0	
m³/s	m³/h	Δp_t Pa	L_{pA} dB(A)	Δp_t Pa	L_{pA} dB(A)	Δp_t Pa	L_{pA} dB(A)	Δp_t Pa	L_{pA} dB(A)	Δp_t Pa	L_{pA} dB(A)	Δp_t Pa	L_{pA} dB(A)	Δp_t Pa	L_{pA} dB(A)	Δp_t Pa	L_{pA} dB(A)	Δp_t Pa	L_{pA} dB(A)	Δp_t Pa	L_{pA} dB(A)	Δp_t Pa	L_{pA} dB(A)
0,250	**900**	3	4																				
0,300	**1.080**	5	9	3	4																		
0,400	**1.440**	8	16	5	12	4	8																
0,500	**1.800**	13	22	8	17	6	13	3	7														
0,600	**2.160**	19	27	12	22	8	18	5	12	3	7												
0,800	**2.800**	33	35	21	30	15	26	8	19	5	15	4	11										
1,000	**3.600**	51	40	33	35	23	32	13	25	8	20	6	16	3	10	2	5						
1,500	**5.400**	116	51	74	46	51	42	29	36	19	31	13	27	7	21	5	16	3	11	2	7		
2,000	**7.200**			132	54	91	50	51	43	33	38	23	35	13	28	8	23	5	19	4	15	2	8
2,500	**9.000**					143	55	80	49	51	44	36	40	20	34	13	29	8	24	6	20	3	14
3,000	**10.800**							116	54	74	49	51	45	29	39	19	34	12	29	8	25	5	19
4,000	**14.400**									132	57	91	53	51	46	33	42	21	37	15	33	8	26
5,000	**18.000**											143	58	80	52	51	47	33	42	23	39	13	32
6,000	**21.600**													116	57	74	52	47	47	33	43	19	37
8,000	**28.800**															132	60	84	55	59	51	33	45
10,000	**36.000**																	132	61	91	57	51	50

Voorkeursgebied ca. 4m/s over netto oppervlak.

Algemeen

- $L_{pA} = L_{wA}$ - 10 dB.
- Interpoleren van tussenliggende waarden is toegestaan.
- Geluid- en drukverliesgegevens gelden bij het uitblazen naar buiten toe.

Correctiegegevens

- Bij het aanzuigen van lucht moeten de waarden in de tabel gecorrigeerd worden met de volgende factoren:
  Δp_t = tabelwaarde x 1,2.
  L_{pA} = tabelwaarde + 5 dB.

SA-Select

Raadpleeg SA-select voor de online selectiegegevens en het samenstellen van uitgebreide bestelcodes.

Vrije doorlaat

H	B								
	425	625	825	1.025	1.225	1.425	1.625	1.825	2.025
	m²	m²	m²	m²	m²	m²	m²	m²	m²
325	0,0488	0,0738	0,0988	0,1238	0,1488	0,1738	0,1988	0,2238	0,2488
525	0,0878	0,1328	0,1778	0,2228	0,2678	0,3128	0,3578	0,4028	0,4478
825	0,1463	0,2213	0,2963	0,3713	0,4463	0,5213	0,5963	0,6713	0,7463
1.025	0,1853	0,2803	0,3753	0,4703	0,5653	0,6603	0,7553	0,8503	0,9453
1.225	0,2243	0,3393	0,4543	0,5693	0,6843	0,7993	0,9143	1,0293	1,1443
1.425	0,2633	0,3983	0,5333	0,6683	0,8033	0,9383	1,0733	1,2083	1,3433
1.625	0,3023	0,4573	0,6123	0,7673	0,9223	1,0773	1,2323	1,3873	1,5423
1.825	0,3413	0,5163	0,6913	0,8663	1,0413	1,2163	1,3913	1,5663	1,7413
2.025	0,3803	0,5753	0,7703	0,9653	1,1603	1,3553	1,5503	1,7453	1,9403

BKVN

Buitenluchtrooster

Klankdempend

Regeninslagwerende schoep

Toepassing

Het klankdempende buitenluchtrooster BKVN is geschikt voor het aanzuigen en uitblazen van lucht daar waar bijzondere eisen worden gesteld aan het geluidsniveau naar de omgeving. Het rooster kan met het bijbehorend montageraam in elk soort wand gemonteerd worden. Dit klankdempende buitenluchtrooster is toepasbaar als ventilatierooster voor ketelhuizen, compressorruimtes en dergelijke.

Eigenschappen

Vrije doorlaat:	Zie verderop in dit document
Gewicht:	Zie verderop in dit document

Uitvoering

Buitenluchtrooster

omranding:	sendzimir verzinkt staal
schoepen:	sendzimir verzinkt staal
dempend materiaal:	mineraalwol met glasweefsel afdekking
gaas:	19 x 19 mm, gegalvaniseerd

Optioneel

insectengaas*:	RVS, 2 x 2 mm

*Bij toepassing van insectengaas neemt de netto doorlaat af en heeft dit consequenties voor de ontwerpgegevens. In SA-Select zijn deze beschikbaar.

SA-Select

Raadpleeg SA-select voor de online selectiegegevens en het samenstellen van uitgebreide bestelcodes.

Leverbare typen

B K V N - O

- **B** buitenluchtrooster
- **K** klankdempend
- **V** vlak front, verzinkt plaatstaal
- **N** niet van toepassing

- **-** **Gaas**
  - **G** gegalvaniseerd gaas (standaard)
  - **S** RVS insectengaas

- **O** niet van toepassing

Maatvoering

BKVNGO

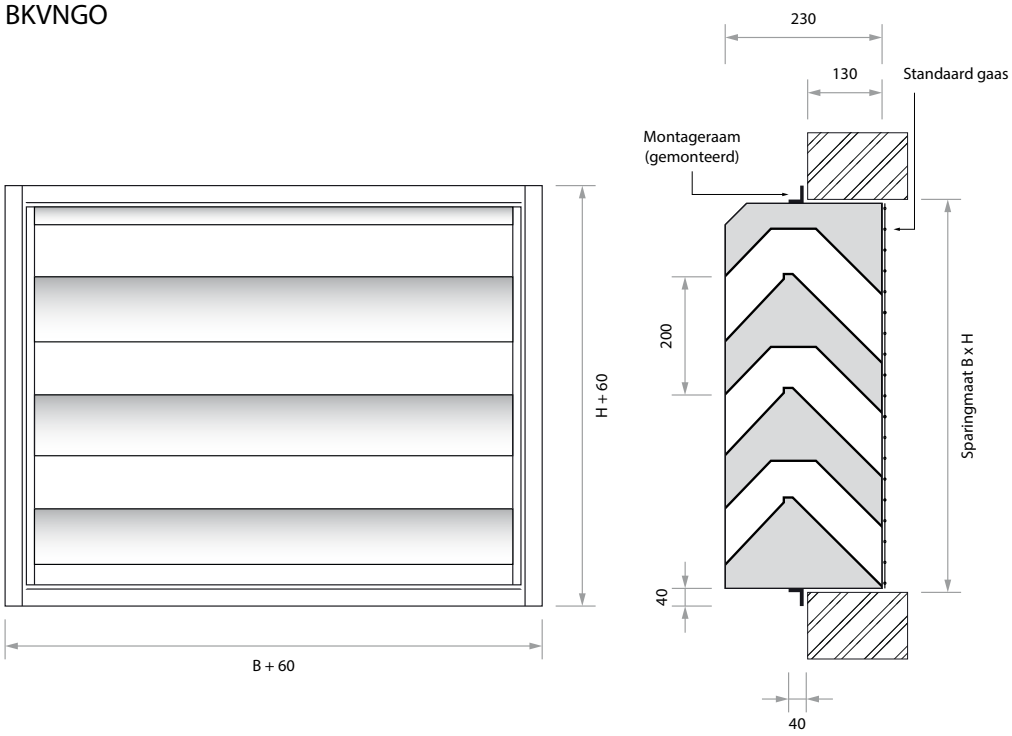

Gewichten bij leverbare afmetingen

H	B								
	320	520	720	920	1.120	1.320	1.520	1.720	1.920
	kg	kg	kg	kg	kg	kg	kg	kg	kg
320	10	15	20	25	30	35	40	45	50
520	15	20	25	30	35	40	45	50	60
720	15	25	30	35	40	50	55	60	70
920	20	25	35	40	50	55	65	70	80
1.120	20	30	40	45	55	65	70	80	90
1.320	25	35	45	55	60	70	80	90	100
1.520	30	40	50	60	70	80	90	100	110
1.720	30	40	55	65	75	85	95	105	120
1.920	35	45	60	70	80	95	105	115	130

- De hoogtemaat is een vaste maat.
- Tussenliggende breedtematen in stappen van 5 mm leverbaar.

Dempingsgegevens

dempingswaarden								
63	125	250	500	1k	2k	4k	8k	Hz
11	10	11	13	16	23	25	28	dB

- De dempingsgegevens zijn gebaseerd op een vergelijkingsmeting tussen een sparing van 520 x 520 mm en een rooster van gelijke afmeting.
- Raadpleeg in kritische gevallen een akoestisch adviseur. Bijvoorbeeld bij akoestisch harde ruimtes en/of een kleine afstand tussen geluidsbron, rooster en de specifieke plaats waar het geluidniveau aan bepaalde voorwaarden moet voldoen.

Opmerking

- De afmetingen zijn gegeven in mm.
- B x H is de sparingmaat.
- Het is aan te bevelen het kanaalwerk achter de roosters te voorzien van een afwateringsmogelijkheid.
- Het af fabriek gemonteerde montageraam is een hoekprofiel 40 x 40 mm, en niet voorzien van standaard montagegaten.

Selectiegegevens

BKVN

luchthoeveelheid		benodigde vrije doorlaat in m²																					
		0,015		0,02		0,025		0,03		0,04		0,05		0,06		0,08		0,1		0,125		0,15	
m³/s	m³/h	Δp_t Pa	L_{pA} dB(A)	Δp_t Pa	L_{pA} dB(A)	Δp_t Pa	L_{pA} dB(A)	Δp_t Pa	L_{pA} dB(A)	Δp_t Pa	L_{pA} dB(A)	Δp_t Pa	L_{pA} dB(A)	Δp_t Pa	L_{pA} dB(A)	Δp_t Pa	L_{pA} dB(A)	Δp_t Pa	L_{pA} dB(A)	Δp_t Pa	L_{pA} dB(A)	Δp_t Pa	L_{pA} dB(A)
0,040	**144**	15	13	8	6	5	-																
0,050	**180**	23	19	13	12	8	7	6	-														
0,060	**216**	33	23	19	17	12	12	8	8	5	-												
0,080	**288**	59	31	33	25	21	20	15	16	8	9	5	5										
0,100	**360**	91	37	51	30	33	25	23	22	13	15	8	10	6	6								
0,150	**540**					74	36	51	32	29	26	19	21	13	17	7	11	5	6				
0,200	**720**							91	40	51	33	33	28	23	25	13	18	8	13	5	9	4	5
0,250	**900**									91	40	51	33	36	30	20	24	13	19	8	14	6	10
0,300	**1.080**									116	44	74	39	51	35	29	29	19	24	12	19	8	15
0,400	**1.440**											132	47	91	43	51	36	33	32	21	27	15	23
0,500	**1.800**															80	42	51	37	33	32	23	29
0,600	**2.160**															116	47	74	42	47	37	33	33
0,800	**2.800**																			84	45	59	41
1,000	**3.600**																			132	51	91	47

luchthoeveelheid		benodigde vrije doorlaat in m²																					
		0,2		0,25		0,3		0,4		0,5		0,6		0,8		1,0		1,25		1,5		2,0	
m³/s	m³/h	Δp_t Pa	L_{pA} dB(A)	Δp_t Pa	L_{pA} dB(A)	Δp_t Pa	L_{pA} dB(A)	Δp_t Pa	L_{pA} dB(A)	Δp_t Pa	L_{pA} dB(A)	Δp_t Pa	L_{pA} dB(A)	Δp_t Pa	L_{pA} dB(A)	Δp_t Pa	L_{pA} dB(A)	Δp_t Pa	L_{pA} dB(A)	Δp_t Pa	L_{pA} dB(A)	Δp_t Pa	L_{pA} dB(A)
0,250	**900**	3	4																				
0,300	**1.080**	5	9	3	4																		
0,400	**1.440**	8	16	5	12	4	8																
0,500	**1.800**	13	22	8	17	6	13	3	7														
0,600	**2.160**	19	27	12	22	8	18	5	12	3	7												
0,800	**2.800**	33	35	21	30	15	26	8	19	5	15	4	11										
1,000	**3.600**	51	40	33	35	23	32	13	25	8	20	6	16	3	10	2	5						
1,500	**5.400**	116	51	74	46	51	42	29	36	19	31	13	27	7	21	5	16	3	11	2	7		
2,000	**7.200**			132	54	91	50	51	43	33	38	23	35	13	28	8	23	5	19	4	15	2	8
2,500	**9.000**					143	55	80	49	51	44	36	40	20	34	13	29	8	24	6	20	3	14
3,000	**10.800**							116	54	74	49	51	45	29	39	19	34	12	29	8	25	5	19
4,000	**14.400**									132	57	91	53	51	46	33	42	21	37	15	33	8	26
5,000	**18.000**											143	58	80	52	51	47	33	42	23	39	13	32
6,000	**21.600**													116	57	74	52	47	47	33	43	19	37
8,000	**28.800**															132	60	84	55	59	51	33	45
10,000	**36.000**																	132	61	91	57	51	50

Algemeen

- $L_{pA} = L_{wA}$ - 10 dB
- Interpoleren van tussenliggende waarden is toegestaan.
- Geluid- en drukverliesgegevens gelden bij het uitblazen naar buiten toe.

Correctiegegevens

- Bij het aanzuigen van lucht moeten de waarden in de tabel gecorrigeerd worden met de volgende factoren:
  Δp_t = tabelwaarde x 1,2.
  L_{pA} = tabelwaarde + 5 dB.

SA-Select

Raadpleeg SA-select voor de online selectiegegevens en het samenstellen van uitgebreide bestelcodes.

Vrije doorlaat

H	B								
	320	520	720	920	1.120	1.320	1.520	1.720	1.920
	m²	m²	m²	m²	m²	m²	m²	m²	m²
320	0,0156	0,0276	0,0396	0,0516	0,0636	0,0756	0,0876	0,0996	0,1116
520	0,0312	0,0552	0,0792	0,1032	0,1272	0,1512	0,1752	0,1992	0,2232
720	0,0468	0,0828	0,1188	0,1548	0,1908	0,2268	0,2628	0,2988	0,3348
920	0,0624	0,1104	0,1584	0,2064	0,2544	0,3024	0,3504	0,3984	0,4464
1.120	0,0780	0,1380	0,1980	0,2580	0,3180	0,3780	0,4380	0,4980	0,5580
1.320	0,0936	0,1656	0,2376	0,3096	0,3816	0,4536	0,5256	0,5976	0,6696
1.520	0,1092	0,1932	0,2772	0,3612	0,4452	0,5292	0,6132	0,6972	0,7812
1.720	0,1248	0,2208	0,3168	0,4128	0,5088	0,6048	0,7008	0,7968	0,8928
1.920	0,1404	0,2484	0,3564	0,4644	0,5724	0,6804	0,7884	0,8964	1,0044

BMDRSO

Buitenluchtrooster

Aluminium

Toepassing

Het ronde buitenluchtrooster BMDRSO is geschikt voor het aanzuigen en het afblazen van lucht.

Eigenschappen

Vrije doorlaat:	ca. 72 %

Uitvoering

Buitenluchtrooster

omranding:	aluminium
schoepen:	aluminium
nabehandeling:	geen
gaas:	10 x 10 mm, gegalvaniseerd

Leverbare typen

B M D R S O

- **B** buitenluchtrooster
- **M** wandrooster
- **D** spuit aluminium
- **R** rond
- **S** gaas
- **O** niet van toepassing

Maatvoering

BMDR

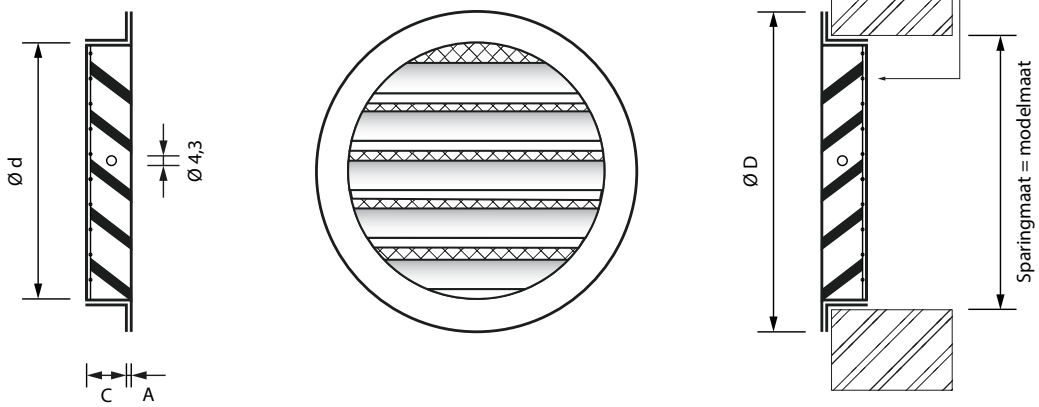

Leverbare afmetingen

model	d	D	A	C	kg
80	79	97	5	11	0,085
100	99	124	2	17	0,115
125	124	150	2	17	0,145
150	149	173	3	15	0,210
160	159	181	3	15	0,245
200	199	222	3,5	16,5	0,395
250	249	275	4	16	0,708
315	314	348	6,5	14,5	1,325
400	399	444	5	34	2,700
500	499	544	5	34	4,330

Opmerking

- De afmetingen zijn gegeven in mm.
- Ook geschikt voor binnentoepassingen.

Montage

- Afhankelijk van de toepassing kan montagekit gebruikt worden.
- Indien mechanische sterkte wordt vereist, dan monteren met behulp van een ronde koker in de sparing.

Selectiegegevens

BMDRSO

luchthoeveelheid		model									
		80	100	125	150	160	200	250	315	400	500
m³/s	m³/h	Δp_t Pa	Δp_t Pa	Δp_t Pa	Δp_t Pa	Δp_t Pa	Δp_t Pa	Δp_t Pa	Δp_t Pa	Δp_t Pa	Δp_t Pa
0,010	**36**	31	9								
0,015	**54**	69	22	7							
0,020	**72**		40	12	7						
0,030	**108**		90	29	16	11					
0,040	**144**			52	29	20	7				
0,060	**216**				65	48	18	6			
0,080	**288**					90	30	11			
0,100	**360**						47	18	8		
0,150	**540**							45	16	6	
0,200	**720**							80	30	12	5
0,300	**1.080**								80	31	13
0,400	**1.440**									46	19

Algemeen

- Interpoleren van tussenliggende waarden is toegestaan.
- Drukverliesgegevens gelden bij het aanzuigen van lucht.

Correctiegegevens

- Bij het afblazen van lucht moeten de waarden in de tabel gecorrigeerd worden met de volgende factor:
  Δp_t = tabelwaarde x 0,83

7

PTVD/PTDD

Geperforeerd rooster

Toevoer

Opbouw, uitneembaar

Toepassing

Het geperforeerd rooster type PTVD is geschikt voor het toevoeren van gekoelde en verwarmde lucht met een groot temperatuurverschil ten opzichte van de ruimtetemperatuur.
Het rooster kan in het plafond gemonteerd worden en kan worden voorzien van een geïsoleerde of ongeïsoleerde plenumbox welke gemonteerd wordt geleverd, voorzien van een stabilisatieplaat. Door de vier ingebouwde patroonbladen is vrije keuze van de uitblaasrichting mogelijk, ook na de montage. Door de hooginducerende werking is een hoog aantal luchtwisselingen haalbaar. Het zuiver radiale patroon zorgt voor minimale plafondvervuiling. Door het zeer vlakke inblaaspatroon is het rooster type PTVD ook geschikt voor lagere ruimtes.

Eigenschappen

Max. aantal luchtwisselingen:	tot 15 x
Ondertemperatuur:	tot 10 K
Overtemperatuur:	tot 15 K

Uitvoering

Geperforeerd rooster

omranding:	geëxtrudeerd aluminium
frontplaat:	staal
nabehandeling:	epoxy
kleur:	wit RAL 9010

Plenumbox

materiaal:	sendzimir verzinkt staal
inwendige isolatie:	1/2” ductliner
nabehandeling:	geen

Optioneel

plenumbox:	verlaagd

SA-Select

Raadpleeg SA-select voor de online selectiegegevens en het samenstellen van uitgebreide bestelcodes.

Leverbare typen

P T - D O -

P geperforeerd plafondrooster
T toevoer

\- **Frontplaat (uitneembaar)**
V vlak
D 13 mm verlaagd

D opbouw
O geen accessoires

\- **Uitvoering**
A ronde bovenaansluiting
R gemonteerde, inwendig geïsoleerde, plenumbox
U gemonteerde, ongeïsoleerde, plenumbox

Maatvoering

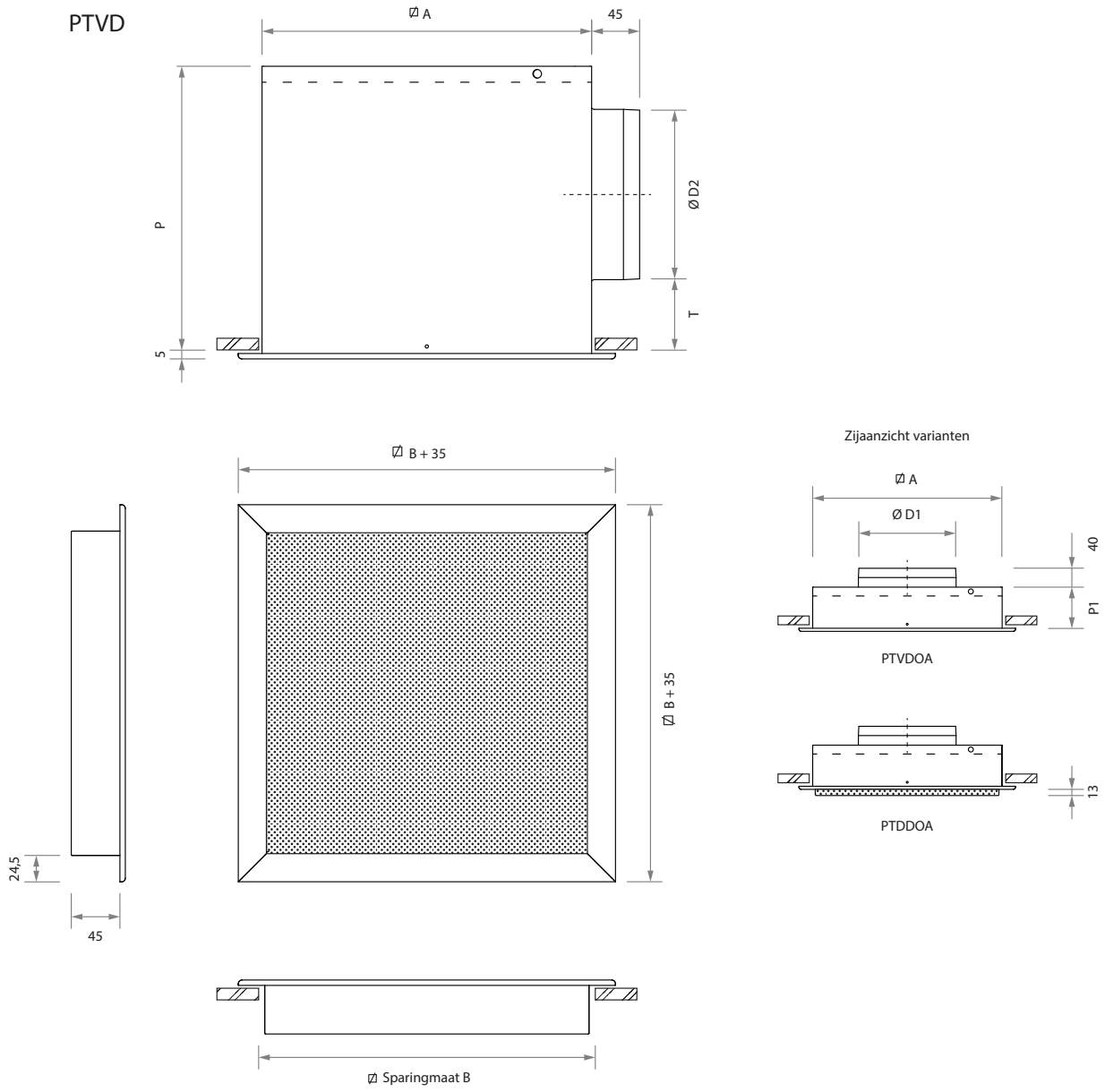

Leverbare afmetingen en maatvoering

model	B	A	D1	D2	T	P
250	249	242	123	123	70	235
300	313	307	158	158	70	270
400	388	382	198	198	75	315
500	483	477	248	198	85	325
550	556	551	313	248	105	395

Gewichten

model	type	
	zonder plenum OA	met plenum OR/OU
	kg	kg
250	1,4	2,6
300	1,9	3,8
400	2,5	5,4
500	3,6	7,4
550	4,6	9,9

Opmerking

- De afmetingen zijn gegeven in mm.
- Informatie met betrekking tot verlaagde plenumboxen is te vinden op onze website.

Selectiegegevens

P-VD

luchthoeveelheid		model	uitblaaspatroon														
			4-zijdig			3-zijdig			2-zijdig tegengesteld			2-zijdig hoek			1-zijdig		
m³/s	m³/h		worp m	Δp_s Pa	L_{pA} dB(A)	worp m	Δp_s Pa	L_{pA} dB(A)	worp m	Δp_s Pa	L_{pA} dB(A)	worp m	Δp_s Pa	L_{pA} dB(A)	worp m	Δp_s Pa	L_{pA} dB(A)
0,015	54	250	0,4	1	-	0,4	1	-	0,6	2	3	0,6	3	5	0,9	7	13
0,020	72	250	0,6	1	5	0,6	2	7	0,7	4	10	0,7	4	12	1,2	12	21
0,025	90	250	0,7	2	11	0,7	3	13	0,9	5	16	0,9	7	18	1,5	19	27
		300	0,6	1	-	0,6	1	4	0,8	3	7	0,8	3	19	1,3	9	19
0,030	108	250	0,8	3	16	0,9	4	18	1,1	8	21	1,1	10	23	2,0	28	31
		300	0,7	1	2	0,7	2	8	0,9	4	12	0,9	5	14	1,5	13	23
0,040	144	250	1,1	4	23	1,2	6	25	1,5	13	28	1,5	17	29	2,5	49	39
		300	0,9	3	14	1,0	3	16	1,2	6	19	1,2	8	21	2,0	23	31
		400	0,8	1	6	0,8	2	8	1,0	3	12	1,0	4	12	1,7	11	22
0,050	180	250	1,4	6	29	1,5	10	31	1,9	20	34	1,9	25	34			
		300	1,2	4	20	1,2	5	22	1,5	10	25	1,5	13	27	2,5	34	36
		400	1,0	2	12	1,0	3	14	1,3	5	17	1,3	6	18	2,1	17	28
0,060	216	250	1,7	8	34	1,8	13	36	2,2	28	39	2,2	35	41			
		300	1,5	6	24	1,5	8	26	1,8	14	30	1,8	19	32	3,0	51	41
		400	1,1	3	17	1,3	4	19	1,5	7	21	1,5	8	23	2,5	24	32
		500													2,1	13	25
0,080	288	300	1,8	11	32	1,9	14	34	2,4	26	37	2,4	33	39			
		400	1,5	6	24	1,7	7	25	2,0	13	29	2,0	15	30	3,4	43	40
		500	1,3	4	17	1,4	5	19	1,8	8	22	1,8	10	24	2,8	23	32
		550													2,4	13	27
0,100	360	300	2,3	17	38	2,4	21	40									
		400	1,9	9	30	2,1	11	32	2,6	20	32	2,6	23	36			
		500	1,6	4	22	1,8	8	25	2,2	12	28	2,2	15	30	3,5	35	38
		550	1,4	4	16	1,6	4	19	1,9	7	21	1,9	8	23	3,1	21	32
0,125	450	400	2,4	13	36	2,6	18	35									
		500	2,0	10	28	2,3	12	30	2,8	19	34	2,8	23	36			
		550	1,8	6	22	2,0	7	24	2,4	10	27	2,4	13	29	3,8	32	38
0,150	540	400	2,9	19	40												
		500	2,5	13	33	2,7	17	35	3,4	28	38	3,4	34	41			
		550	2,2	8	27	2,4	10	29	2,9	15	32	2,9	19	34	4,6	47	43
0,200	720	500	3,3	25	40	3,6	30	43									
		550	2,9	14	34	3,2	18	37	3,9	27	40	3,9	33	41			
0,250	900	550	3,6	22	40	4,0	27	42	4,9	42	45	4,9	50	46			
0,300	1080	550	4,3	32	45												

Dempingswaarden plenumbox

model	dempingswaarden						
	125	250	500	1k	2k	4k	Hz
250	5	0	3	10	5	11	dB
300	3	1	6	7	7	9	dB
400	2	2	9	7	7	9	dB
500	2	4	9	7	7	10	dB
550	0	6	7	7	6	9	dB

Algemeen

- De worp geldt bij inbouw in een vlak, gesloten plafond.
- De aangenomen ruimtedemping is 10 dB.
- Interpoleren van tussenliggende waarden is toegestaan.

Uitblaaspatroon

4-zijdig

3-zijdig

2-zijdig hoek

2-zijdig tegengesteld

1-zijdig

 patroonblad “dicht”

 patroonblad “open”

PRVD/PRDD

Geperforeerd rooster

Retour

Opbouw, uitneembaar

Toepassing

Het geperforeerd rooster type PRVD is geschikt voor het afzuigen van lucht en is uiterlijk gelijk aan het toevoerrooster PTVD.
Het rooster kan in het plafond gemonteerd worden en kan voorzien worden van een geïsoleerde of ongeïsoleerde plenumbox welke gemonteerd wordt geleverd.

Uitvoering

Geperforeerd rooster

omranding:	geëxtrudeerd aluminium
frontplaat:	staal
nabehandeling:	epoxy
kleur:	wit RAL 9010

Plenumbox

materiaal:	sendzimir verzinkt staal
inwendige isolatie:	1/2” ductliner
nabehandeling:	geen

Optioneel

plenumbox:	verlaagd

SA-Select

Raadpleeg SA-select voor de online selectiegegevens en het samenstellen van uitgebreide bestelcodes.

Leverbare typen

P R - D O -

P geperforeerd plafondrooster
R retour

\- **Frontplaat (uitneembaar)**
V vlak
D 13 mm

D opbouw
O geen accessoires

\- **Uitvoering**
A ronde bovenaansluiting
N zonder plenum, met los geleverde zichtdichte afdekking
R gemonteerde, inwendig geïsoleerde, plenumbox
U gemonteerde, ongeïsoleerde, plenumbox
Z vierkante bovenaansluiting

Maatvoering

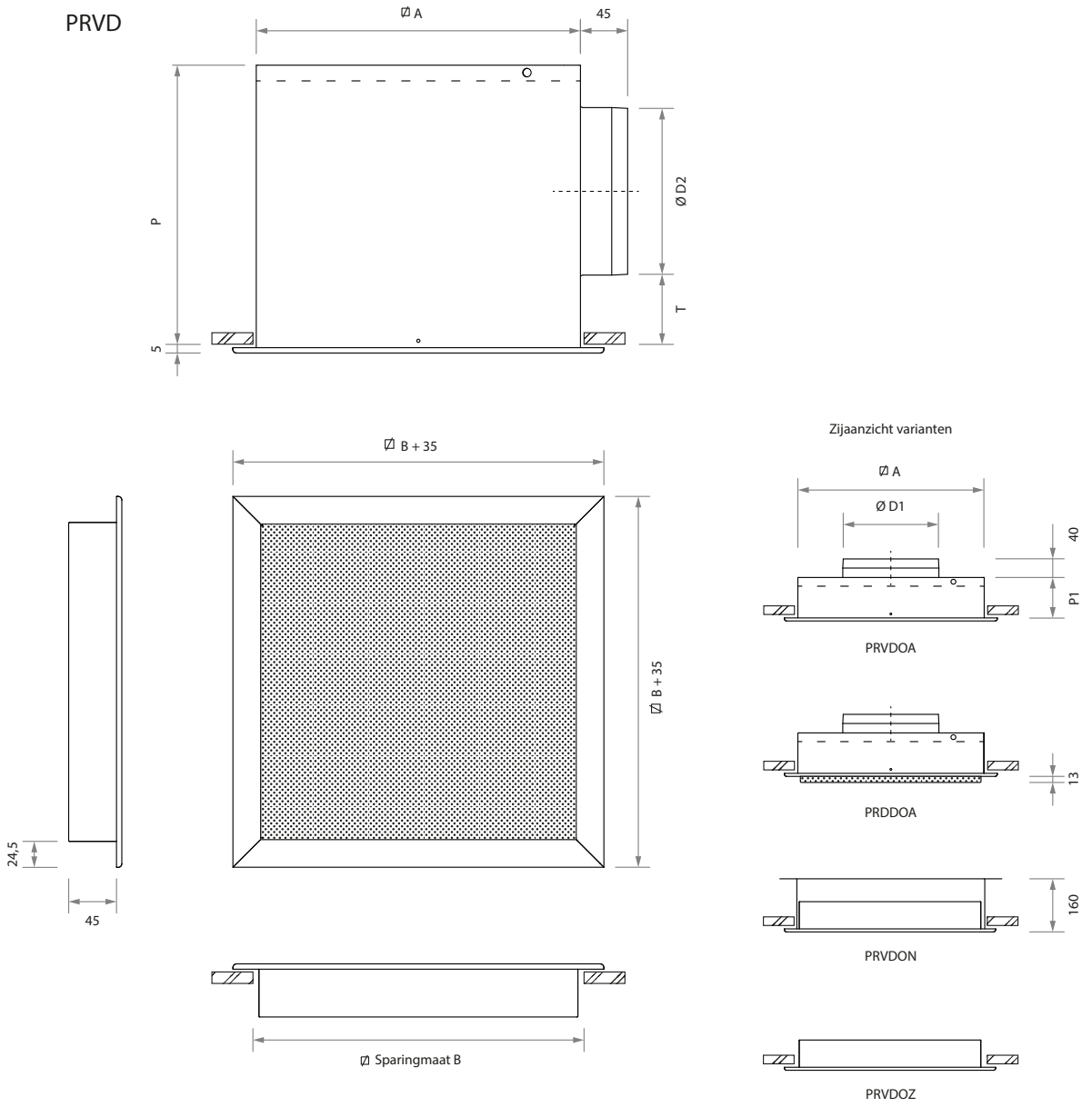

Leverbare afmetingen en maatvoering

model	B	A	D1	D2	T	P
250	249	242	123	123	70	235
300	313	307	158	158	70	270
400	388	382	198	198	75	315
500	483	477	248	198	85	325
550	556	551	313	248	105	395

Gewichten

model	type		
	zonder plenum OA	met plenum OR/OU	zonder plenum OZ
	kg	kg	kg
250	0,9	2,1	0,6
300	1,2	3,0	0,8
400	1,6	4,3	1,1
500	2,2	5,8	1,5
550	2,9	7,8	1,8

Opmerking

- De afmetingen zijn gegeven in mm.
- Informatie met betrekking tot verlaagde plenumboxen is te vinden op onze website.

Selectiegegevens

PRVDOR, PRVDOA en PRVDOU

luchthoeveelheid		ronde aansluiting		
m3/s	m³/h	model	Δp_s Pa	L_{pA} dB(A)
0,015	**54**	**250**	1	-
0,020	**72**	**250**	3	-
0,025	**90**	**250**	4	-
		300	1	-
0,030	**108**	**250**	6	-
		300	2	-
0,040	**144**	**250**	11	-
		300	4	-
		400	1	-
0,050	**180**	**250**	16	12
		300	6	-
		400	2	-
0,060	**216**	**250**	24	17
		300	9	-
		400	3	-
		500	3	-
0,080	**288**	**300**	15	13
		400	6	-
		500	5	-
		550	3	-
0,100	**360**	**300**	24	19
		400	9	-
		500	8	-
		550	4	-
0,125	**450**	**400**	14	15
		500	12	15
		550	6	-
0,150	**540**	**400**	21	20
		500	18	20
		550	9	10
0,200	**720**	**500**	31	27
		550	16	17
0,250	**900**	**550**	25	23
0,300	**1080**	**550**	35	28

PRVDOZ en PRVDON

luchthoeveelheid		vierkante aansluiting		
m³/s	m³/h	model	Δp_s Pa	L_{pA} dB(A)
0,080	**288**	**250**	9	10
		300	3	-
0,100	**360**	**250**	13	15
		300	5	-
		400	2	-
0,125	**450**	**250**	21	21
		300	8	11
		400	3	-
0,150	**540**	**250**	30	25
		300	11	15
		400	4	-
		500	2	-
0,200	**720**	**250**	54	32
		300	20	22
		400	8	13
		500	3	-
		550	2	-
0,300	**1080**	**300**	45	32
		400	18	23
		500	7	14
		550	3	-
0,400	**1440**	**300**	79	39
		400	32	30
		500	13	21
		550	6	14
0,500	**1800**	**400**	49	35
		500	20	26
		550	10	19
0,600	**2160**	**400**	71	39
		500	29	31
		550	14	23
0,800	**2880**	**500**	51	37
		550	24	30
1,000	**3600**	**550**	38	36

Dempingswaarden plenumbox

model	dempingswaarden						
	125	250	500	1k	2k	4k	Hz
250	5	0	3	10	5	11	dB
300	3	1	6	7	7	9	dB
400	2	2	9	7	7	9	dB
500	2	4	9	7	7	10	dB
550	0	6	7	7	6	9	dB

Algemeen

- De aangenomen ruimtedemping is 10 dB.
- Interpoleren van tussenliggende waarden is toegestaan.

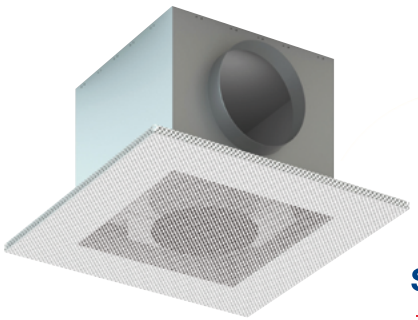

PTVM/PTTM

Geperforeerd rooster

Toevoer

Inleg in systeemplafond

Toepassing

Het geperforeerde rooster type PTVM is geschikt voor het toevoeren van gekoelde en verwarmde lucht met een groot temperatuur verschil ten opzichte van de ruimte- temperatuur. Het rooster kan in een systeemplafond met een moduulmaat van 600 mm worden ingelegd en kan worden voorzien van een geïsoleerde of ongeïsoleerde plenumbox, welke gemonteerd wordt geleverd, voorzien van een stabilisatieplaat. Het geperforeerde rooster type PTTM is voorzien van een 13 mm verlaagde frontplaat. Door de vier ingebouwde patroonbladen is een vrije keuze van het uitblaaspatroon mogelijk. Door de hooginducerende werking is een groot aantal luchtwisselingen haalbaar. Het zuiver radiale patroon zorgt voor een minimale plafondvervuiling.
Door het zeer vlakke uitblaaspatroon is het rooster type PTVM ook geschikt voor lagere ruimtes.

Eigenschappen

Max. aantal luchtwisselingen:	tot 15 x
Ondertemperatuur:	tot 10 K
Overtemperatuur:	tot 15 K

Uitvoering

Geperforeerd rooster

frontplaat:	staal
nabehandeling:	epoxy
kleur:	wit RAL 9010

Plenumbox

materiaal:	sendzimir verzinkt staal
inwendige isolatie:	1/2” ductliner
nabehandeling:	geen

Optioneel

paneelmaat:	tot 750 mm
plenumbox:	verlaagd

SA-Select

Raadpleeg SA-select voor de online selectiegegevens en het samenstellen van uitgebreide bestelcodes.

Leverbare typen

P T - M - O -

P geperforeerd plafondrooster
T toevoer

\- **Frontplaat**
V vlak
T 13 mm verlaagd (geheel geperforeerd)

M modulair plafond, moduulmaat 600 mm

\- **Plafonduitvoering** (zie tabel op pagina 78)
I inleg in T-profiel
A verdekt paneel (verdekt plafonduitvoering)
B verdekt paneel (verdekt plafonduitvoering)
C verdekt paneel (verdekt plafonduitvoering)

O geen accessoires

\- **Uitvoering**
A ronde bovenaansluiting
R gemonteerde, inwendig geïsoleerde, plenumbox
U gemonteerde, ongeïsoleerde, plenumbox

Maatvoering

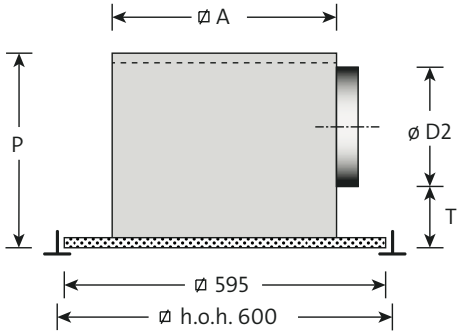

PTVMIOR

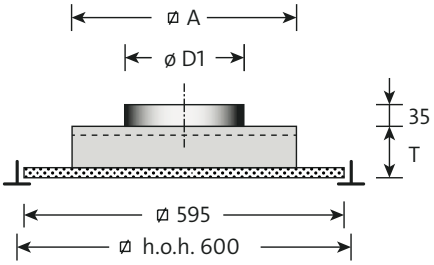

PTVMIOA

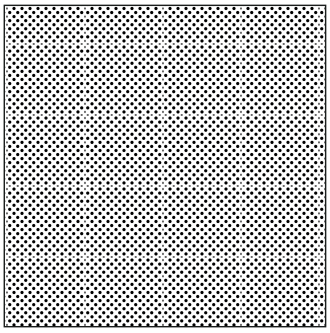

aanzicht

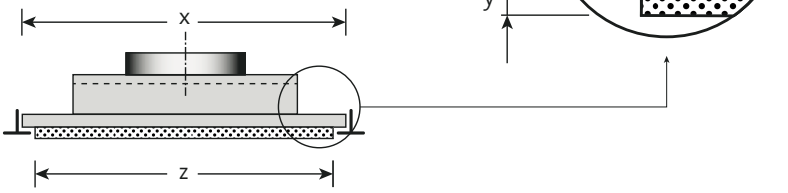

PTTMIOA

Leverbare afmetingen en maatvoering

model	A	D1	D2	T	P
250	242	123	123	70	235
300	307	158	158	70	270
400	382	198	198	75	315
500	477	248	198	85	325
550	551	313	248	105	395

Gewichten

model	type	
	zonder plenum OA	met plenum OR/OU
	kg	kg
250	3,6	4,8
300	3,6	5,6
400	3,7	6,6
500	3,8	7,7
550	4,0	9,3

Opmerking

- De afmetingen zijn gegeven in mm.
- Voor de uitvoering met verlaagd front type PTTM, moeten de afmetingen x, y en z bij bestelling worden opgegeven.
  x - z ≥ 12 mm (model 550: z = 583 mm).
  y ≥ 6 mm.
- Informatie met betrekking tot verlaagde plenumboxen is te vinden op onze website.

Selectiegegevens

PT-M

luchthoeveelheid		model	uitblaaspatroon														
			4-zijdig			3-zijdig			2-zijdig tegengesteld			2-zijdig hoek			1-zijdig		
m³/s	m³/h		worp m	Δp_s Pa	L_{pA} dB(A)	worp m	Δp_s Pa	L_{pA} dB(A)	worp m	Δp_s Pa	L_{pA} dB(A)	worp m	Δp_s Pa	L_{pA} dB(A)	worp m	Δp_s Pa	L_{pA} dB(A)
0,015	54	250	0,4	1	-	0,4	1	-	0,6	2	3	0,6	3	5	0,9	7	13
0,020	72	250	0,6	1	5	0,6	2	7	0,7	4	10	0,7	4	12	1,2	12	21
0,025	90	250	0,7	2	11	0,7	3	13	0,9	5	16	0,9	7	18	1,5	19	27
		300	0,6	1		0,6	1	4	0,8	3	7	0,8	3	19	1,3	9	19
0,030	108	250	0,8	3	16	0,9	4	18	1,1	8	21	1,1	10	23	2,0	28	31
		300	0,7	1	2	0,7	2	8	0,9	4	12	0,9	5	14	1,5	13	23
0,040	144	250	1,1	4	23	1,2	6	25	1,5	13	28	1,5	17	29	2,5	49	39
		300	0,9	3	14	1,0	3	16	1,2	6	19	1,2	8	21	2,0	23	31
		400	0,8	1	6	0,8	2	8	1,0	3	12	1,0	4	12	1,7	11	22
0,050	180	250	1,4	6	29	1,5	10	31	1,9	20	34	1,9	25	34			
		300	1,2	4	20	1,2	5	22	1,5	10	25	1,5	13	27	2,5	34	36
		400	1,0	2	12	1,0	3	14	1,3	5	17	1,3	6	18	2,1	17	28
0,060	216	250	1,7	8	34	1,8	13	36	2,2	28	39	2,2	35	41			
		300	1,5	6	24	1,5	8	26	1,8	14	30	1,8	19	32	3,0	51	41
		400	1,1	3	17	1,3	4	19	1,5	7	21	1,5	8	23	2,5	24	32
		500													2,1	13	25
0,080	288	300	1,8	11	32	1,9	14	34	2,4	26	37	2,4	33	39			
		400	1,5	6	24	1,7	7	25	2,0	13	29	2,0	15	30	3,4	43	40
		500	1,3	4	17	1,4	5	19	1,8	8	22	1,8	10	24	2,8	23	32
		550													2,4	13	27
0,100	360	300	2,3	17	38	2,4	21	40									
		400	1,9	9	30	2,1	11	32	2,6	20	32	2,6	23	36			
		500	1,6	4	22	1,8	8	25	2,2	12	28	2,2	15	30	3,5	35	38
		550	1,4	4	16	1,6	4	19	1,9	7	21	1,9	8	23	3,1	21	32
0,125	450	400	2,4	13	36	2,6	18	35									
		500	2,0	10	28	2,3	12	30	2,8	19	34	2,8	23	36			
		550	1,8	6	22	2,0	7	24	2,4	10	27	2,4	13	29	3,8	32	38
0,150	540	400	2,9	19	40												
		500	2,5	8	33	2,7	17	35	3,4	28	38	3,4	34	41			
		550	2,2	8	27	2,4	10	29	2,9	15	32	2,9	19	34	4,6	47	43
0,200	720	500	3,3	25	40	3,6	30	43									
		550	2,9	14	34	3,2	18	37	3,0	27	40	3,0	33	41			
0,250	900	550	3,6	22	40	4,0	27	42	4,9	42	45	4,9	50	46			
0,300	1080	550	4,3	32	45												

Dempingswaarden plenumbox

model	dempingswaarden						
	125	250	500	1k	2k	4k	Hz
250	5	0	3	10	5	11	dB
300	3	1	6	7	7	9	dB
400	2	2	9	7	7	9	dB
500	2	4	9	7	7	10	dB
550	0	6	7	7	6	9	dB

Algemeen

- De worp geldt bij inbouw in een vlak, gesloten, plafond.
- De aangenomen ruimtedemping is 10 dB.
- Interpoleren van tussenliggende waarden is toegestaan.

Uitblaaspatroon

4-zijdig

3-zijdig

2-zijdig hoek

2-zijdig tegengesteld

1-zijdig

patroonblad “dicht”

patroonblad “open”

Verdekt plafonduitvoering

producent	product/type	uitvoering
Ecophon	FocusTM Ds	B
	Hygiëne LabotecTM Ds C1	B
	SombraTM Ds	B
	Combison UnoTM Ds	B
OWA	Cosmos	A
	Sinfonia	A
Rockfon	Sonar systeem D	A
	Krios Systeem D	A
	Sonar systeem X	C
	Krios systeem X	C

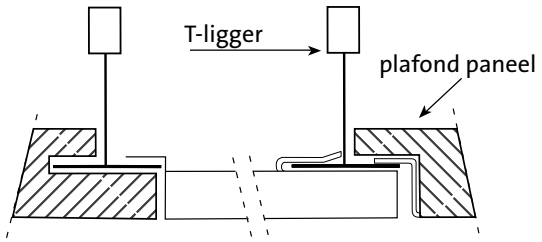

PTVM (detail)

7

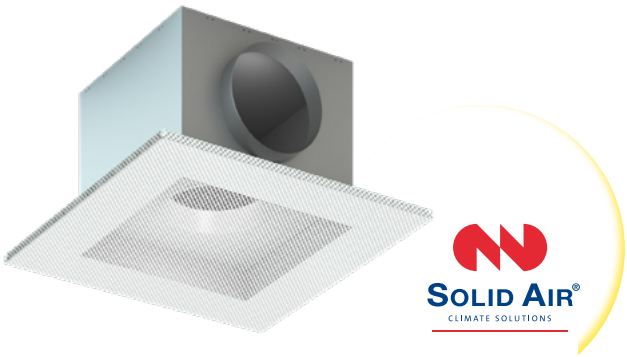

PRVM/PRTM

Geperforeerd rooster

Retour

Inleg in systeemplafond

Toepassing

Het geperforeerde rooster type PRVM is geschikt voor het afzuigen van lucht en is uiterlijk gelijk aan het toevoerrooster PTVM.
Het rooster kan in een systeemplafond met een moduulmaat van 600 mm worden ingelegd en kan voorzien worden van een geïsoleerde of ongeïsoleerde plenumbox, welke gemonteerd wordt geleverd.

Uitvoering

Geperforeerd rooster

Frontplaat:	staal
nabehandeling:	epoxy
kleur:	wit RAL 9010

Plenumbox

materiaal:	sendzimir verzinkt staal
inwendige isolatie:	1/2” ductliner
nabehandeling:	geen

Optioneel

paneelmaat:	tot 750 mm
plenumbox:	verlaagd

SA-Select

Raadpleeg SA-select voor de online selectiegegevens en het samenstellen van uitgebreide bestelcodes.

Leverbare typen

P R - M - O -

P geperforeerd plafondrooster
R retour

\- **Frontplaat**
V vlak
T 13 mm verlaagd (geheel geperforeerd)

M modulair plafond, moduulmaat 600 mm

\- **Plafonduitvoering** (zie tabel op pagina 82)
I inleg in T-profiel
A verdekt paneel (verdekt plafonduitvoering)
B verdekt paneel (verdekt plafonduitvoering)
C verdekt paneel (verdekt plafonduitvoering)

O geen accessoires

\- **Uitvoering**
A ronde bovenaansluiting
N zonder plenum, met los geleverde zichtdichte afdekking*
(PRV---N tot en met model 550)
(PRT---N tot en met model 500)
O alleen paneel
R gemonteerde, inwendig geïsoleerde, plenumbox
U gemonteerde, ongeïsoleerde, plenumbox
Z vierkante bovenaansluiting

* Zichtdicht afscherming; zie ook PRIMON op onze website.

Maatvoering

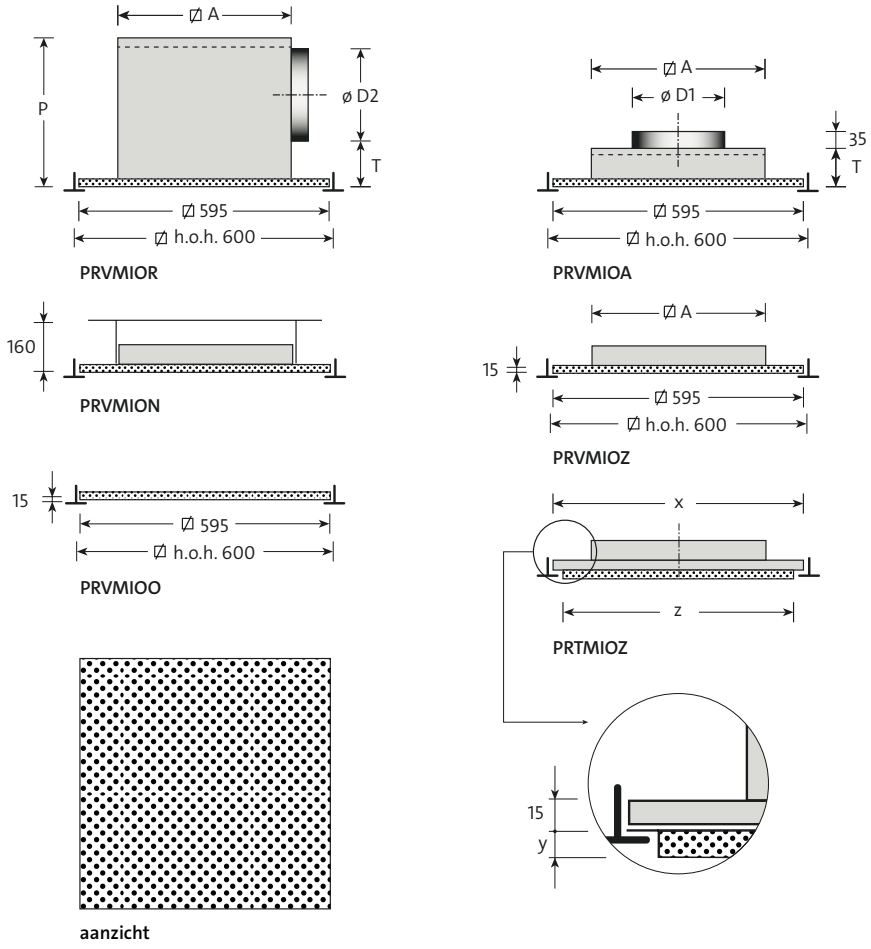

Leverbare afmetingen en maatvoering

model	A	D1	D2	T	P
250	242	123	123	70	235
300	307	158	158	70	270
400	382	198	198	75	315
500	477	248	198	85	325
550	551	313	248	105	395

Gewichten

model	type	
	zonder plenum OA	met plenum OR/OU
	kg	kg
250	3,2	4,4
300	3,1	4,8
400	2,9	5,5
500	2,6	6,1
550	2,5	7,2

- PRVMIOO alleen geperforeerd paneel: 1,2 kg.

Opmerking

- De afmetingen zijn gegeven in mm.
- Voor de uitvoering met verlaagd front type PRTM, moeten de afmetingen x, y en z bij bestelling worden opgegeven.
  x - z ≥ 12 mm (model 550: z = 583 mm).
  y ≥ 6 mm.
- Informatie met betrekking tot verlaagde plenumboxen is te vinden op onze website.

Selectiegegevens

PRVM-OR, PRVM-OA en PRVM-OU

luchthoeveelheid		ronde aansluiting		
m³/s	m³/h	model	Δp_s Pa	L_{pA} dB(A)
0,015	**54**	**250**	1	-
0,020	**72**	**250**	3	-
0,025	**90**	**250**	4	-
		300	1	-
0,030	**108**	**250**	6	-
		300	2	-
0,040	**144**	**250**	11	-
		300	4	-
		400	1	-
0,050	**180**	**250**	16	12
		300	6	-
		400	2	-
0,060	**216**	**250**	24	17
		300	9	-
		400	3	-
		500	3	-
0,080	**288**	**300**	15	13
		400	6	-
		500	5	-
		550	3	-
0,100	**360**	**300**	24	19
		400	9	-
		500	8	-
		550	4	-
0,125	**450**	**400**	14	15
		500	12	15
		550	6	-
0,150	**540**	**400**	21	20
		500	18	20
		550	9	10
0,200	**720**	**500**	31	27
		550	16	17
0,250	**900**	**550**	25	23
0,300	**1080**	**550**	35	28

PRVM-OZ en PRVM-ON

luchthoeveelheid		vierkante aansluiting		
m³/s	m³/h	model	Δp_s Pa	L_{pA} dB(A)
0,080	**288**	**250**	9	10
		300	3	-
0,100	**360**	**250**	13	15
		300	5	-
		400	2	-
0,125	**450**	**250**	21	21
		300	8	11
		400	3	-
0,150	**540**	**250**	30	25
		300	11	15
		400	4	-
		500	2	-
0,200	**720**	**250**	54	32
		300	20	22
		400	8	13
		500	3	-
		550	2	-
0,300	**1080**	**300**	45	32
		400	18	23
		500	7	14
		550	3	-
0,400	**1440**	**300**	79	39
		400	32	30
		500	13	21
		550	6	14
0,500	**1800**	**400**	49	35
		500	20	26
		550	10	19
0,600	**2160**	**400**	71	39
		500	29	31
		550	14	23
0,800	**2880**	**500**	51	37
		550	24	30
1,000	**3600**	**550**	38	36

PR-MIOO alleen paneel ⍁595

luchthoeveelheid		model	Δp_s Pa	L_{pA} dB(A)
m³/s	m³/h			
0,200	**720**	550	2	-
0,300	**1080**	550	3	-
0,400	**1440**	550	6	14
0,500	**1800**	550	10	19
0,600	**2160**	550	14	23
0,800	**2880**	550	24	30
1,000	**3600**	550	38	36

Dempingswaarden plenumbox

model	dempingswaarden						
	125	250	500	1k	2k	4k	Hz
250	5	0	3	10	5	11	dB
300	3	1	6	7	7	9	dB
400	2	2	9	7	7	9	dB
500	2	4	9	7	7	10	dB
550	0	6	7	7	6	9	dB

Algemeen

- De aangenomen ruimtedemping is 10 dB.
- Interpoleren van tussenliggende waarden is toegestaan.

Verdekt plafonduitvoering

producent	product/type	uitvoering
Ecophon	FocusTM Ds	B
	Hygiëne LabotecTM Ds C1	B
	SombraTM Ds	B
	Combison UnoTM Ds	B
OWA	Cosmos	A
	Sinfonia	A
Rockfon	Sonar systeem D	A
	Krios Systeem D	A
	Sonar systeem X	C
	Krios systeem X	C

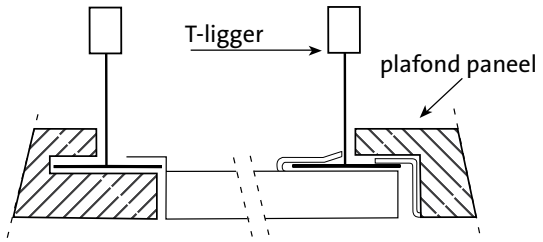

PRVM (detail)

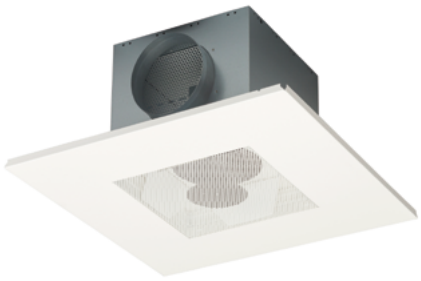

PTVS/PTTS

Geperforeerd rooster

Toevoer

Inleg in systeemplafond

Uitneembaar

Toepassing

Het geperforeerde rooster type PTVS is geschikt voor het toevoeren van gekoelde en verwarmde lucht met een groot temperatuurverschil ten opzichte van de ruimtetemperatuur. Het rooster heeft een vanaf de zichtzijde uitneembare frontplaat, kan in een systeemplafond met een moduulmaat van 600 mm worden ingelegd en kan worden voorzien van een geïsoleerde of ongeïsoleerde plenumbox, welke gemonteerd wordt geleverd, voorzien van een stabilisatieplaat. Door de vier ingebouwde patroonbladen is een vrije keuze van het uitblaaspatroon mogelijk. Ook na montage blijft een eenvoudige verstelling van het uitblaaspatroon mogelijk. Door de hooginducerende werking is een groot aantal luchtwisselingen haalbaar. Het zuiver radiale patroon zorgt voor een minimale plafondvervuiling. Door het zeer vlakke uitblaaspatroon is het rooster type PTVS ook geschikt voor lagere ruimtes.

Eigenschappen

Max. aantal luchtwisselingen:	tot 15 x
Ondertemperatuur:	tot 10 K
Overtemperatuur:	tot 15 K

Uitvoering

Geperforeerd rooster

frontplaat:	staal
nabehandeling:	epoxy
kleur:	wit RAL 9010

Plenumbox

materiaal:	sendzimir verzinkt staal
inwendige isolatie:	1/2” ductliner
nabehandeling:	geen

Optioneel

paneelmaat:	tot 750 mm
plenumbox:	verlaagd

SA-Select

Raadpleeg SA-select voor de online selectiegegevens en het samenstellen van uitgebreide bestelcodes.

Leverbare typen

P T - S - O -

P geperforeerd plafondrooster
T toevoer

- Frontplaat (passepartout)
V vlak
T 13 mm verlaagd

S modulair plafond moduulmaat 600 mm, uitneembaar

- Plafonduitvoering (zie tabel op pagina 86)
I inleg in T-profiel
A verdekt paneel (verdekt plafonduitvoering)
B verdekt paneel (verdekt plafonduitvoering)
C verdekt paneel (verdekt plafonduitvoering)

O geen accessoires

- Uitvoering
A ronde bovenaansluiting
R gemonteerde, inwendig geïsoleerde plenumbox
U gemonteerde, ongeïsoleerde plenumbox

Maatvoering

PTVS

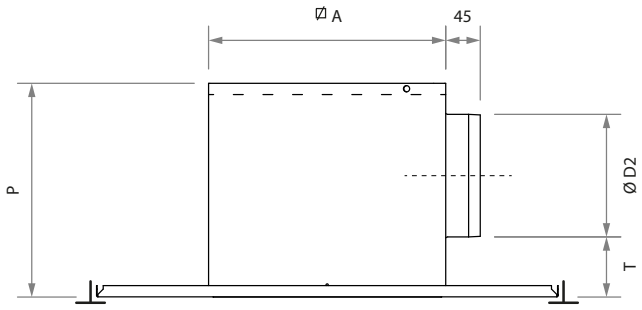

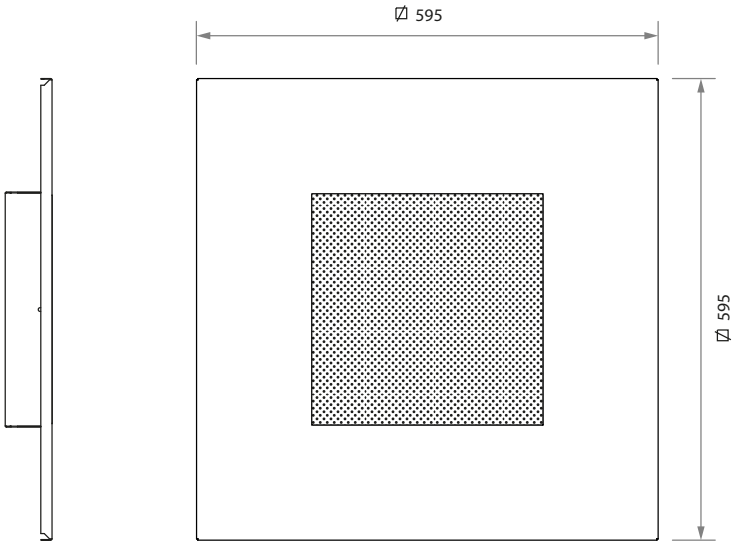

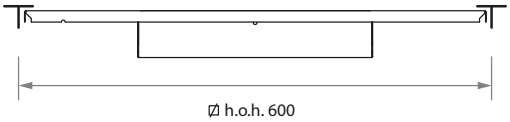

Zijaanzicht varianten

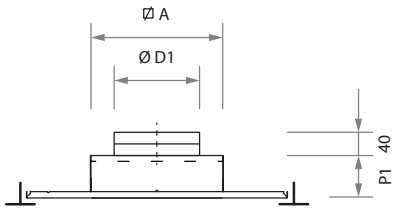

PTVSIOA

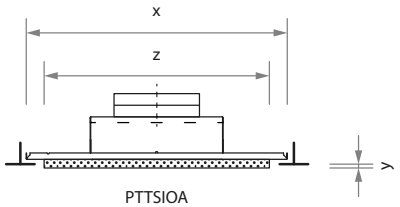

PTTSIOA

Leverbare afmetingen en maatvoering

model	A	D1	D2	T	P
250	242	123	123	70	235
300	307	158	158	70	270
400	382	198	198	75	315
500	477	248	198	85	325
550	551	313	248	105	395

Gewichten

model	type	
	zonder plenum OA	met plenum OR/OU
	kg	kg
250	2,8	4,0
300	2,9	4,9
400	3,1	6,0
500	3,4	7,3
550	4,0	9,3

Opmerking

- De afmetingen zijn gegeven in mm.
- Voor de uitvoering met verlaagd front type PTTS, moeten de afmetingen x, y en z bij bestelling worden opgegeven.
  x - z ≥ 12 mm (model 550: z = 583 mm).
  y ≥ 6 mm.
- Informatie met betrekking tot verlaagde plenumboxen is te vinden op onze website.

Selectiegegevens

PT-S

luchthoeveelheid		model	uitblaaspatroon													
			4-zijdig			3-zijdig			2-zijdig tegengesteld			2-zijdig hoek			1-zijdig		
m³/s	m³/h		worp m	Δp_s Pa	L_{pA} dB(A)	worp m	Δp_s Pa	L_{pA} dB(A)	worp m	Δp_s Pa	L_{pA} dB(A)	worp m	Δp_s Pa	L_{pA} dB(A)	worp m	Δp_s Pa	L_{pA} dB(A)
0,015	**54**	**250**	**0,4**	1	-	**0,4**	1	-	**0,6**	2	3	**0,6**	3	5	**0,9**	7	13
0,020	**72**	**250**	**0,6**	1	5	**0,6**	2	7	**0,7**	4	10	**0,7**	4	12	**1,2**	12	21
0,025	**90**	**250**	**0,7**	2	11	**0,7**	3	13	**0,9**	5	16	**0,9**	7	18	**1,5**	19	27
		300	**0,6**	1		**0,6**	1	4	**0,8**	3	7	**0,8**	3	19	**1,3**	9	19
0,030	**108**	**250**	**0,8**	3	16	**0,9**	4	18	**1,1**	8	21	**1,1**	10	23	**2,0**	28	31
		300	**0,7**	1	2	**0,7**	2	8	**0,9**	4	12	**0,9**	5	14	**1,5**	13	23
0,040	**144**	**250**	**1,1**	4	23	**1,2**	6	25	**1,5**	13	28	**1,5**	17	29	**2,5**	49	39
		300	**0,9**	3	14	**1,0**	3	16	**1,2**	6	19	**1,2**	8	21	**2,0**	23	31
		400	**0,8**	1	6	**0,8**	2	8	**1,0**	3	12	**1,0**	4	12	**1,7**	11	22
0,050	**180**	**250**	**1,4**	6	29	**1,5**	10	31	**1,9**	20	34	**1,9**	25	34			
		300	**1,2**	4	20	**1,2**	5	22	**1,5**	10	25	**1,5**	13	27	**2,5**	34	36
		400	**1,0**	2	12	**1,0**	3	14	**1,3**	5	17	**1,3**	6	18	**2,1**	17	28
0,060	**216**	**250**	**1,7**	8	34	**1,8**	13	36	**2,2**	28	39	**2,2**	35	41			
		300	**1,5**	6	24	**1,5**	8	26	**1,8**	14	30	**1,8**	19	32	**3,0**	51	41
		400	**1,1**	3	17	**1,3**	4	19	**1,5**	7	21	**1,5**	8	23	**2,5**	24	32
		500													**2,1**	13	25
0,080	**288**	**300**	**1,8**	11	32	**1,9**	14	34	**2,4**	26	37	**2,4**	33	39			
		400	**1,5**	6	24	**1,7**	7	25	**2,0**	13	29	**2,0**	15	30	**3,4**	43	40
		500	**1,3**	4	17	**1,4**	5	19	**1,8**	8	22	**1,8**	10	24	**2,8**	23	32
		550													**2,4**	13	27
0,100	**360**	**300**	**2,3**	17	38	**2,4**	21	40									
		400	**1,9**	9	30	**2,1**	11	32	**2,6**	20	32	**2,6**	23	36			
		500	**1,6**	4	22	**1,8**	8	25	**2,2**	12	28	**2,2**	15	30	**3,5**	35	38
		550	**1,4**	4	16	**1,6**	4	19	**1,9**	7	21	**1,9**	8	23	**3,1**	21	32
0,125	**450**	**400**	**2,4**	13	36	**2,6**	18	35									
		500	**2,0**	10	28	**2,3**	12	30	**2,8**	19	34	**2,8**	23	36			
		550	**1,8**	6	22	**2,0**	7	24	**2,4**	10	27	**2,4**	13	29	**3,8**	32	38
0,150	**540**	**400**	**2,9**	19	40												
		500	**2,5**	8	33	**2,7**	17	35	**3,4**	28	38	**3,4**	34	41			
		550	**2,2**	8	27	**2,4**	10	29	**2,9**	15	32	**2,9**	19	34	**4,6**	47	43
0,200	**720**	**500**	**3,3**	25	40	**3,6**	30	43									
		550	**2,9**	14	34	**3,2**	18	37	**3,0**	27	40	**3,0**	33	41			
0,250	**900**	**550**	**3,6**	22	40	**4,0**	27	42	**4,9**	42	45	**4,9**	50	46			
0,300	**1080**	**550**	**4,3**	32	45												

Dempingswaarden plenumbox

model	dempingswaarden						
	125	250	500	1k	2k	4k	Hz
250	5	0	3	10	5	11	dB
300	3	1	6	7	7	9	dB
400	2	2	9	7	7	9	dB
500	2	4	9	7	7	10	dB
550	0	6	7	7	6	9	dB

Algemeen

- De worp geldt bij inbouw in een vlak, gesloten, plafond.
- De aangenomen ruimtedemping is 10 dB.
- Interpoleren van tussenliggende waarden is toegestaan.

Uitblaaspatroon

4-zijdig

3-zijdig

2-zijdig hoek

2-zijdig tegengesteld

1-zijdig

patroonblad “dicht”

patroonblad “open”

Verdekt plafonduitvoering

producent	product/type	uitvoering
Ecophon	FocusTM Ds	B
	Hygiëne LabotecTM Ds C1	B
	SombraTM Ds	B
	Combison UnoTM Ds	B
OWA	Cosmos	A
	Sinfonia	A
Rockfon	Sonar systeem D	A
	Krios Systeem D	A
	Sonar systeem X	C
	Krios systeem X	C

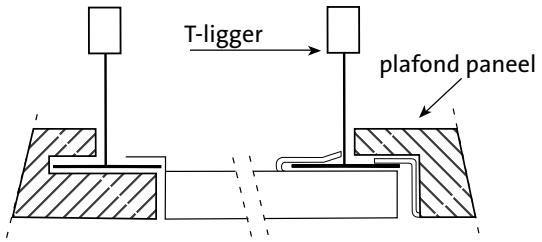

PTVSA (detail)

7

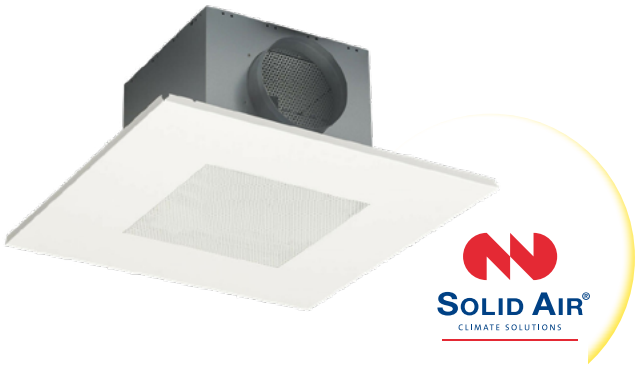

PRVS/PRTS

Geperforeerd rooster

Retour

Inleg in systeemplafond

Uitneembaar

Toepassing

Het geperforeerde rooster type PRVS is geschikt voor het afzuigen van lucht en is uiterlijk gelijk aan het toevoerrooster PTVS. Het rooster heeft een vanaf de zichtzijde uitneembare frontplaat, kan in een systeemplafond met een moduulmaat van 600 mm worden ingelegd en kan voorzien worden van een geïsoleerde of ongeïsoleerde plenumbox, welke gemonteerd wordt geleverd.

Uitvoering

Geperforeerd rooster

frontplaat:	staal
nabehandeling:	epoxy
kleur:	wit RAL 9010

Plenumbox

materiaal:	sendzimir verzinkt staal
inwendige isolatie:	1/2” ductliner
nabehandeling:	geen

Optioneel

paneelmaat:	tot 750 mm
plenumbox:	verlaagd

SA-Select

Raadpleeg SA-select voor de online selectiegegevens en het samenstellen van uitgebreide bestelcodes.

Leverbare typen

P R - S - - -

P geperforeerd plafondrooster
R retour

\- **Frontplaat (passepartout)**
V vlak
T 13 mm verlaagd

S modulair plafond moduulmaat 600 mm, uitneembaar

\- **Plafonduitvoering** (zie tabel op pagina 90)
I inleg in T profiel
A verdekt paneel (verdekt plafonduitvoering)
B verdekt paneel (verdekt plafonduitvoering)
C verdekt paneel (verdekt plafonduitvoering)

\- **Accessoires**
O geen
F voorzien van filter

\- **Uitvoering**
A ronde bovenaansluiting
N zonder plenum, met los geleverde zichtdichte afdekking
(PRV---N tot en met model 550)
(PRT---N tot en met model 500)
U gemonteerde, ongeïsoleerde plenumbox
R gemonteerde, inwendig geïsoleerde plenumbox
Z vierkante bovenaansluiting

Maatvoering

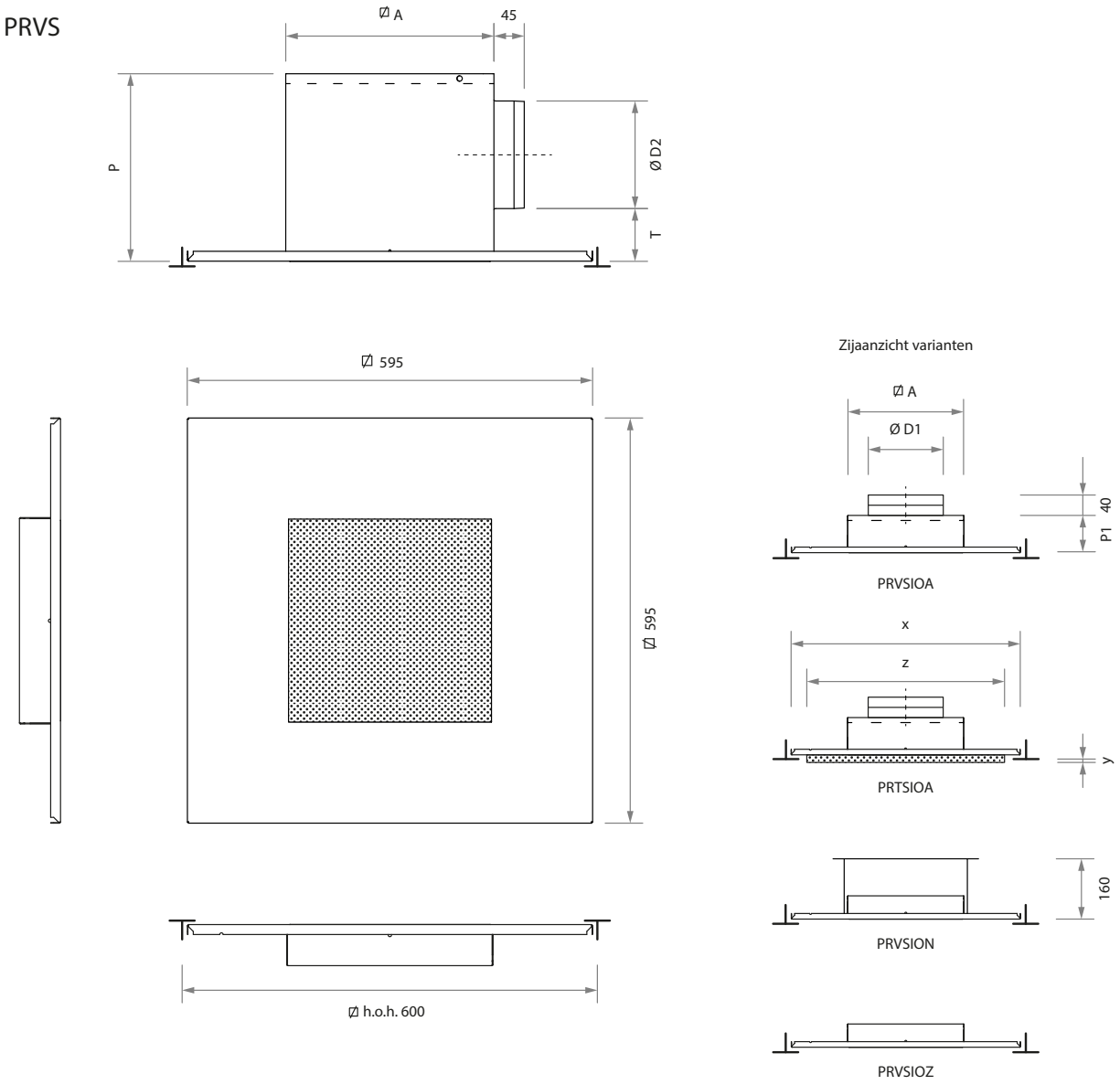

Leverbare afmetingen en maatvoering

model	A	D1	D2	T	P
250	242	123	123	70	235
300	307	158	158	70	270
400	382	198	198	75	315
500	477	248	198	85	325
550	551	313	248	105	395

Gewichten

model	type	
	zonder plenum OA	met plenum OR/OU
	kg	kg
250	2,4	3,2
300	2,4	4,1
400	2,3	4,9
500	2,2	5,7
550	2,5	7,2

Opmerking

- De afmetingen zijn gegeven in mm.
- Voor de uitvoering met verlaagd front type PRTS, moeten de afmetingen x, y en z bij bestelling worden opgegeven.
  x - z ≥ 12 mm (model 550: z = 583 mm).
  y ≥ 6 mm.
- Informatie met betrekking tot verlaagde plenumboxen is te vinden op onze website.

Selectiegegevens

PRVS-OA, PRVS-OR en PRVS-OU

luchthoeveelheid		ronde aansluiting		
m³/s	m³/h	model	Δp_s Pa	L_{pA} dB(A)
0,015	**54**	**250**	1	-
0,020	**72**	**250**	3	-
0,025	**90**	**250**	4	-
		300	1	-
0,030	**108**	**250**	6	-
		300	2	-
0,040	**144**	**250**	11	-
		300	4	-
		400	1	-
0,050	**180**	**250**	16	12
		300	6	-
		400	2	-
0,060	**216**	**250**	24	17
		300	9	-
		400	3	-
		500	3	-
0,080	**288**	**300**	15	13
		400	6	-
		500	5	-
		550	3	-
0,100	**360**	**300**	24	19
		400	9	-
		500	8	-
		550	4	-
0,125	**450**	**400**	14	15
		500	12	15
		550	6	-
0,150	**540**	**400**	21	20
		500	18	20
		550	9	10
0,200	**720**	**500**	31	27
		550	16	17
0,250	**900**	**550**	25	23
0,300	**1080**	**550**	35	28

PRVS-OZ en PRVS-ON

luchthoeveelheid		vierkante aansluiting		
m³/s	m³/h	model	Δp_s Pa	L_{pA} dB(A)
0,080	**288**	**250**	9	10
		300	3	-
0,100	**360**	**250**	13	15
		300	5	-
		400	2	-
0,125	**450**	**250**	21	21
		300	8	11
		400	3	-
0,150	**540**	**250**	30	25
		300	11	15
		400	4	-
		500	2	-
0,200	**720**	**250**	54	32
		300	20	22
		400	8	13
		500	3	-
		550	2	-
0,300	**1080**	**300**	45	32
		400	18	23
		500	7	14
		550	3	-
0,400	**1440**	**300**	79	39
		400	32	30
		500	13	21
		550	6	14
0,500	**1800**	**400**	49	35
		500	20	26
		550	10	19
0,600	**2160**	**400**	71	39
		500	29	31
		550	14	23
0,800	**2880**	**500**	51	37
		550	24	30
1,000	**3600**	**550**	38	36

Dempingswaarden plenumbox

model	dempingswaarden						
	125	250	500	1k	2k	4k	Hz
250	5	0	3	10	5	11	dB
300	3	1	6	7	7	9	dB
400	2	2	9	7	7	9	dB
500	2	4	9	7	7	10	dB
550	0	6	7	7	6	9	dB

Algemeen

- De aangenomen ruimtedemping is 10 dB.
- Interpoleren van tussenliggende waarden is toegestaan.

Verdekt plafonduitvoering

producent	product/type	uitvoering
Ecophon	FocusTM Ds	B
	Hygiëne LabotecTM Ds C1	B
	SombraTM Ds	B
	Combison UnoTM Ds	B
OWA	Cosmos	A
	Sinfonia	A
Rockfon	Sonar systeem D	A
	Krios Systeem D	A
	Sonar systeem X	C
	Krios systeem X	C

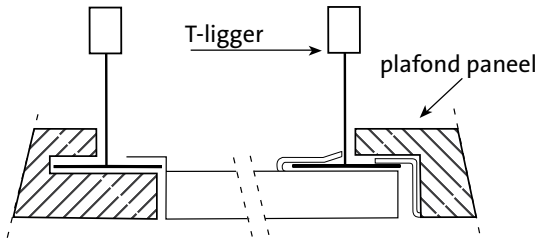

PRVSA (detail)

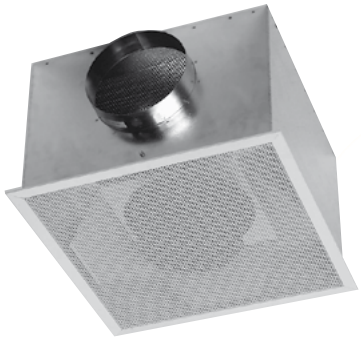

PTVI/PRVI

Geperforeerd rooster

Toevoer/Retour

Instort

Uitneembaar

Toepassing

Het geperforeerd instortrooster type PTVI is geschikt voor het toevoeren van gekoelde en verwarmde lucht met een groot temperatuurverschil ten opzichte van de ruimtetemperatuur. Het type PRVI is geschikt voor retourlucht.
De separaat geleverde geïsoleerde of ongeïsoleerde plenumbox kan worden ingestort. Na ontkisten kan op eenvoudige wijze het rooster in het plenum worden aangebracht. Door de vier patroonbladen is vrije keuze van de uitblaasrichting mogelijk, ook na de montage. Door de hooginducerende werking is een groot aantal luchtwisselingen haalbaar. Het zuiver radiale patroon zorgt voor minimale plafondvervuiling. Door het zeer vlakke inblaaspatroon is het rooster type PTVI ook geschikt voor wat lagere ruimtes.

Uitvoering

Geperforeerd rooster

omranding:	geëxtrudeerd aluminium
frontplaat:	staal
nabehandeling:	epoxy
kleur:	wit RAL 9010

Plenumbox

materiaal:	sendzimir verzinkt staal
inwendige isolatie:	1/2” ductliner
nabehandeling:	geen

SA-Select

Raadpleeg SA-select voor de online selectiegegevens en het samenstellen van uitgebreide bestelcodes.

Leverbare typen

P - V I O -

P geperforeerd plafondrooster

- Toevoer/retour
T toevoer
R retour

V vlak, uitneembaar
I instort
O geen accessoires

- Uitvoering

Ronde zijaansluiting
R gemonteerde, inwendig geïsoleerde, plenumbox
U gemonteerde, ongeïsoleerde, plenumbox

Rechthoekige zijaansluiting
T inwendig geïsoleerde plenumbox
S ongeïsoleerde plenumbox

Maatvoering

P-VI

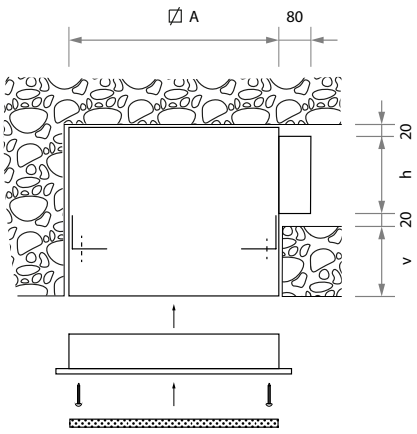

P-VIOT

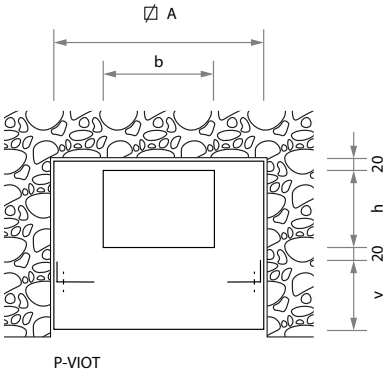

P-VIOT

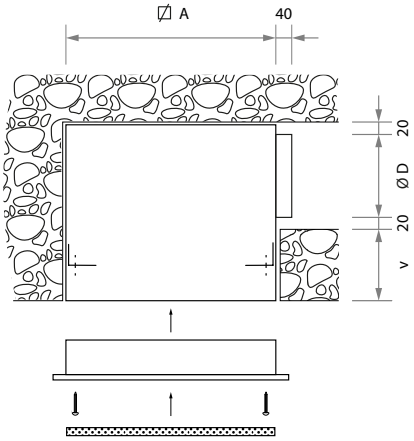

P-VIOR

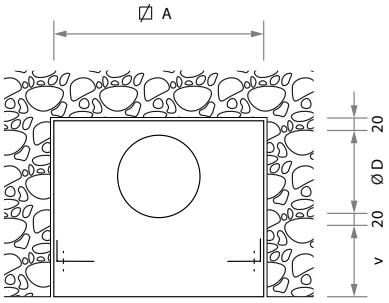

P-VIOR

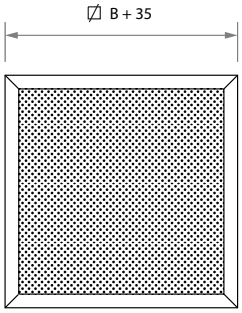

aanzicht

Leverbare afmetingen en maatvoering

Uitvoering rechthoekige aansluiting P-VIOT/P-VIOS.

model	C	A	b	h
250	283	252	172	72
300	348	320	222	82

Uitvoering met ronde aansluiting P-VIOU/P-VIOR.

model	C	A	D
250	283	252	123
300	348	320	158

Opmerking

- De afmetingen zijn gegeven in mm.
- Betonvloer "v" moet minimaal 60 mm zijn.
- De montage van het binnenwerk met rooster gebeurt na afwerken van het plafond.

Selectiegegevens

PTVI

luchthoeveelheid		model	uitblaaspatroon													
			4-zijdig			3-zijdig			2-zijdig tegengesteld			2-zijdig hoek			1-zijdig		
m³/s	m³/h		worp m	Δp_s Pa	L_{pA} dB(A)	worp m	Δp_s Pa	L_{pA} dB(A)	worp m	Δp_s Pa	L_{pA} dB(A)	worp m	Δp_s Pa	L_{pA} dB(A)	worp m	Δp_s Pa	L_{pA} dB(A)
0,015	**54**	**250**	**0,4**	1	-	**0,4**	1	-	**0,6**	2	6	**0,6**	3	8	**0,9**	7	16
0,020	**72**	**250**	**0,6**	1	8	**0,6**	2	10	**0,7**	4	13	**0,7**	4	15	**1,2**	12	24
0,025	**90**	**250**	**0,7**	2	14	**0,7**	3	16	**0,9**	5	19	**0,9**	7	21	**1,5**	19	30
		300	**0,6**	1	-	**0,6**	1	7	**0,8**	3	10	**0,8**	3	12	**1,3**	9	22
0,030	**108**	**250**	**0,8**	3	19	**0,9**	4	21	**1,1**	8	24	**1,1**	10	26	**2,0**	28	34
		300	**0,7**	1	5	**0,7**	2	11	**0,9**	4	15	**0,9**	5	17	**1,5**	13	26
0,040	**144**	**250**	**1,1**	4	26	**1,2**	6	28	**1,5**	13	31	**1,5**	17	32	**2,5**	49	42
		300	**0,9**	3	17	**1,0**	3	19	**1,2**	6	22	**1,2**	8	24	**2,0**	23	34
0,050	**180**	**250**	**1,4**	6	32	**1,5**	10	34	**1,9**	20	37	**1,9**	25	37			
		300	**1,2**	4	23	**1,2**	5	25	**1,5**	10	28	**1,5**	13	30	**2,5**	34	39
0,060	**216**	**250**	**1,7**	8	37	**1,8**	13	39	**2,2**	28	42	**2,2**	35	44			
		300	**1,5**	6	27	**1,5**	8	29	**1,8**	14	33	**1,8**	19	35	**3,0**	51	44
0,080	**288**	**300**	**1,8**	11	35	**1,9**	14	37	**2,4**	26	40	**2,4**	33	42			
0,100	**360**	**300**	**2,3**	17	41	**2,4**	21	43									

Selectiegegevens

PRVI

luchthoeveelheid		model	Δp_s Pa	L_{pA} dB(A)
m³/s	m³/h			
0,015	**54**	**250**	1	-
0,020	**72**	**250**	3	-
0,025	**90**	**250**	4	-
		300	1	-
0,030	**108**	**250**	6	-
		300	2	-
0,040	**144**	**250**	11	-
		300	4	-
0,050	**180**	**250**	16	15
		300	6	-
0,060	**216**	**250**	24	20
		300	9	-
0,080	**288**	**300**	15	16
0,100	**360**	**300**	24	22

Dempingswaarden plenumbox

model	dempingswaarden						
	125	250	500	1k	2k	4k	Hz
250	5	0	3	10	5	11	dB
300	3	1	6	7	7	9	dB

Algemeen

- De worp geldt bij inbouw in een vlak, gesloten, plafond.
- De aangenomen ruimtedemping is 10 dB.
- Interpoleren van tussenliggende waarden is toegestaan.

Uitblaaspatroon

4-zijdig

3-zijdig

2-zijdig hoek

2-zijdig tegengesteld

1-zijdig

patroonblad “dicht”

patroonblad “open”

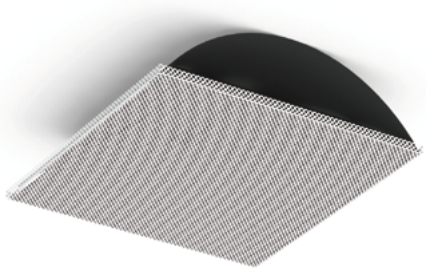

PRIMON

Geperforeerd rooster

Retour, doorvoer

Inleg in systeemplafond

Zichtdicht, lichtdoorval belemmerend

Toepassing

Het geperforeerde rooster type PRIMON is zichtdicht, lichtdoorval belemmerend en geschikt voor het doorvoeren van lucht naar het plafondplenum. De perforatie is gelijk aan het rooster type PTVM en PRVM.
Het rooster kan in een systeemplafond met een moduulmaat van 600 mm worden ingelegd.

Uitvoering

Geperforeerd rooster

frontplaat:	staal
nabehandeling:	epoxy
kleur frontplaat:	wit RAL 9010
kleur binnenwerk:	zwart RAL 9005
gewicht:	3,6 kg

SA-Select

Raadpleeg SA-select voor de online selectiegegevens en het samenstellen van uitgebreide bestelcodes.

Leverbare typen

PRIMON

P	geperforeerd plafondrooster
R	retour, doorvoer
I	vlakke frontplaat
M	modulair plafond, moduulmaat 600 mm
O	geen accessoires
N	zichtdicht en lichtdoorval belemmerend

Maatvoering

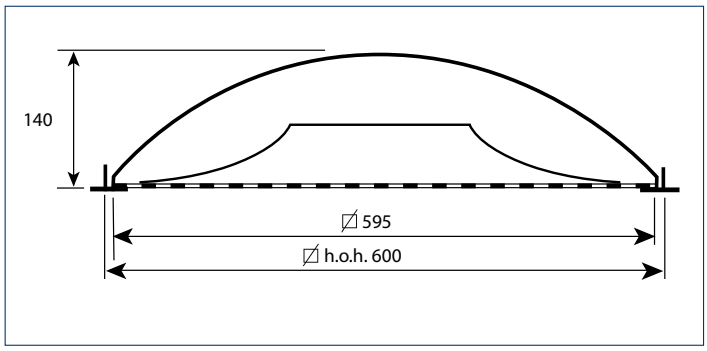

Montage-instructie

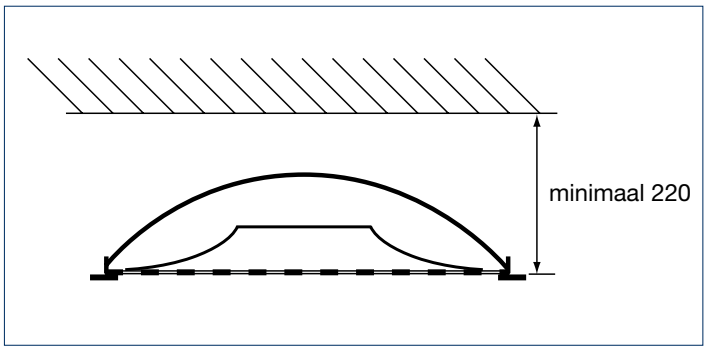

Selectiegegevens

PRIMON

luchthoeveelheid		model	Δp_s	L_{pA}
m³/s	m³/h		Pa	dB(A)
0,080	**288**	**550**	2	-
0,100	**360**	**550**	3	-
0,125	**450**	**550**	5	-
0,150	**540**	**550**	7	10
0,200	**720**	**550**	12	17

Opmerking

- De afmetingen zijn gegeven in mm.
- De aangenomen ruimtedemping is 10 dB.
- Interpoleren van tussenliggende waarden is toegestaan.

PSVT/PTVT/PRVT

Geperforeerd rooster

Toevoer/Retour

Inleg in systeemplafond

Moduulmaat 300 mm

Toepassing

Het geperforeerde plafondrooster type PSVT en PTVT is geschikt voor het toevoeren van gekoelde en verwarmde lucht met een groot temperatuurverschil ten opzichte van de ruimtetemperatuur.
Deze roosters kunnen in een systeemplafond met een moduulmaat van 300 mm worden ingelegd en zijn voorzien van een geïsoleerde plenumbox, welke samengebouwd wordt geleverd. De toevoer roosters zijn voorzien van een stabilisatieplaat.

Het type PSVT heeft een vast éénzijdig uitblaaspatroon. Het type PTVT is voorzien van patrooninstelbladen zodat een vrije keuze van de uitblaasrichting mogelijk is. Door het zeer vlakke uitblaaspatroon zijn deze roosters ook geschikt voor lagere ruimtes.
Het radiale patroon zorgt voor een minimale plafondvervuiling.

Eigenschappen

Max. aantal luchtwisselingen:	tot 15 x
Ondertemperatuur:	tot 10 K
Overtemperatuur:	tot 15 K

Uitvoering

Geperforeerd rooster

frontplaat:	staal
nabehandeling:	epoxy
kleur:	wit RAL 9010

Plenumbox

materiaal:	sendzimir verzinkt staal
inwendige isolatie:	1/2” ductliner
nabehandeling:	geen

Optioneel

plenumbox:	verlaagd

SA-Select

Raadpleeg SA-select voor de online selectiegegevens en het samenstellen van uitgebreide bestelcodes.

Leverbare typen

P - V T O R

P geperforeerd plafondrooster

- **Uitblaaspatroon**
- **S** toevoer, éénzijdig uitblaaspatroon (vast)
- **T** toevoer, instelbaar uitblaaspatroon (voorzien van patroonbladen)
- **R** retour

- **V** vlakke frontplaat
- **T** opgebouwd op plafondtegel, inleg in systeemplafond
- **O** niet van toepassing
- **R** gemonteerde, inwendig geïsoleerde plenumbox

Maatvoering

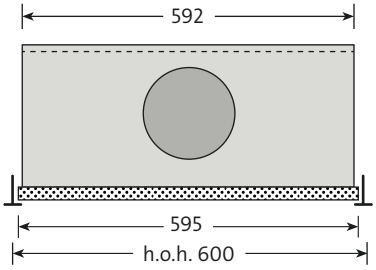

PSVTOR / PTVTOR 160

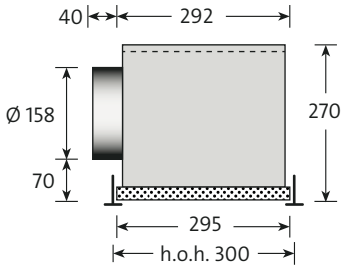

PSVTOR model 160

PTVTOR model 160

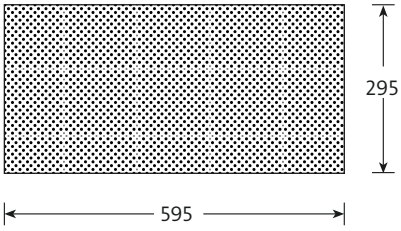

aanzicht

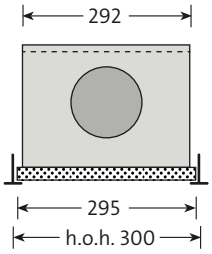

PTVTOR 125

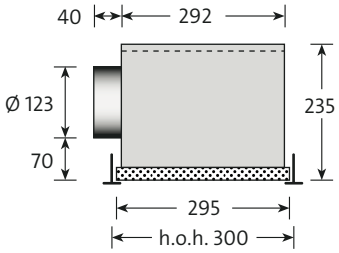

PTVTOR model 125

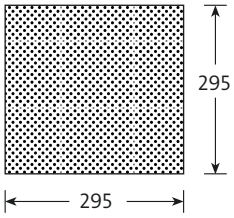

aanzicht

Leverbare afmetingen en maatvoering

model	moduulmaat	
	600 x 300	300 x 300
PSVTOR 160	■	
PTVTOR 125		■
PTVTOR 160	■	
PRVTOR 125		■
PRVTOR 160	■	

Opmerking

- De afmetingen zijn gegeven in mm.
- Bij het type PSVT is de uitblaas in de richting van de aansluitzijde.
- Verlaagde plenumboxen zijn op aanvraag leverbaar.

Selectiegegevens

PSVTOR 160 moduulmaat 600 x 300

luchthoeveelheid		1-zijdig (spreidend)		
m³/s	m³/h	worp m	Δp_s Pa	L_{pA} dB(A)
0,025	**90**	**0,8**	2	6
0,030	**108**	**1,0**	2	11
0,040	**144**	**1,3**	4	19
0,050	**180**	**1,6**	7	24
0,060	**216**	**2,0**	10	29

Retour

Bij gebruik als retourrooster zie pagina 34:
PRVT 125: zie selectiegegevens PRVDOR 250.
PRVT 160: zie selectiegegevens PRVDOR 300.

Dempingswaarde plenumbox

model	dempingswaarden						
	125	250	500	1k	2k	4k	Hz
125	3	1	6	7	7	9	dB
160	4	0	5	8	7	8	dB

Algemeen

- De worp geldt bij inbouw in een vlak, gesloten, plafond.
- De aangenomen ruimtedemping is 10 dB.
- Interpoleren van tussenliggende waarden is toegestaan.

PTVTOR 160 moduulmaat 600 x 300

luchthoeveelheid		4-zijdig			3-zijdig 2K + 1L			3-zijdig 1K + 2L			2-zijdig 1K + 1L		
m³/s	m³/h	worp m	Δp_s Pa	L_{pA} dB(A)	worp m	Δp_s Pa	L_{pA} dB(A)	worp m	Δp_s Pa	L_{pA} dB(A)	worp m	Δp_s Pa	L_{pA} dB(A)
0,030	**108**	**0,6**	3	-	**0,7**	4	10	**0,6**	3	-	**0,9**	4	10
0,040	**144**	**0,7**	6	16	**1,0**	7	19	**0,8**	6	17	**1,2**	7	19
0,050	**180**	**0,9**	9	23	**1,2**	11	26	**1,0**	10	24	**1,4**	12	26
0,060	**216**	**1,1**	13	28	**1,4**	16	31	**1,2**	14	29	**1,7**	17	31
0,080	**288**	**1,5**	23	37	**1,9**	29	40	**1,7**	25	38	**2,3**	29	40
0,100	**360**	**1,8**	36	44	**2,4**	45	47	**2,1**	39	45	**2,9**	46	47

luchthoeveelheid		2-zijdig 2L			2-zijdig 2K			1-zijdig 1L			1-zijdig 1K		
m³/s	m³/h	worp m	Δp_s Pa	L_{pA} dB(A)	worp m	Δp_s Pa	L_{pA} dB(A)	worp m	Δp_s Pa	L_{pA} dB(A)	worp m	Δp_s Pa	L_{pA} dB(A)
0,020	**72**	**0,5**	3	-	**0,6**	2	-	**0,8**	2	-	**1,1**	7	24
0,025	**90**	**0,7**	5	-	**0,7**	3	-	**1,0**	3	-	**1,4**	11	30
0,030	**108**	**0,8**	7	15	**0,8**	5	13	**1,2**	5	13	**1,7**	16	35
0,040	**144**	**1,0**	11	24	**1,1**	9	22	**1,6**	9	22	**2,2**	28	42
0,050	**180**	**1,4**	19	31	**1,4**	13	29	**2,0**	13	29	**2,8**	44	48
0,060	**216**	**1,7**	30	36	**1,7**	19	34	**2,3**	20	34			
0,080	**288**	**2,1**	47	46	**2,2**	34	43	**3,1**	36	43			

PTVTOR 125 moduulmaat 300 x 300

luchthoeveelheid		4-zijdig			3-zijdig			2-zijdig tegengesteld			2-zijdig hoek			1-zijdig		
m³/s	m³/h	worp m	Δp_s Pa	L_{pA} dB(A)	worp m	Δp_s Pa	L_{pA} dB(A)	worp m	Δp_s Pa	L_{pA} dB(A)	worp m	Δp_s Pa	L_{pA} dB(A)	worp m	Δp_s Pa	L_{pA} dB(A)
0,015	**54**	**0,4**	1	-	**0,4**	1	-	**0,6**	2	3	**0,6**	3	5	**0,9**	7	13
0,020	**72**	**0,6**	1	5	**0,6**	2	7	**0,7**	4	10	**0,7**	4	12	**1,2**	12	21
0,025	**90**	**0,7**	2	11	**0,7**	3	13	**0,9**	5	16	**0,9**	7	18	**1,5**	19	27
0,030	**108**	**0,8**	3	16	**0,9**	4	18	**1,1**	8	21	**1,1**	10	23	**2**	28	31
0,040	**144**	**1,1**	4	23	**1,2**	6	25	**1,5**	13	28	**1,5**	17	29	**2,5**	49	39
0,050	**180**	**1,4**	6	29	**1,5**	10	31	**1,9**	20	34	**1,9**	25	34			
0,060	**216**	**1,7**	8	34	**1,9**	13	36	**2,2**	28	39	**2,2**	35	41			

Uitblaaspatroon

PTVTOR 125

4-zijdig

3-zijdig

2-zijdig hoek

2-zijdig tegengesteld

1-zijdig

patroonblad “dicht”

patroonblad “open”

PTVTOR 160

4-zijdig

3-zijdig
2 kort + 1 lang

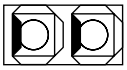
3-zijdig
1 kort + 2 lang

2-zijdig
1 kort + 1 lang

2-zijdig
2 kort

2-zijdig
2 lang

1-zijdig
1 kort

1-zijdig
1 lang

CTVM

Geperforeerd rooster

Toevoer

Inleg in systeemplafond

Clean rooster

Toepassing

Het geperforeerde rooster type CTVM is geschikt voor het toevoeren van gekoelde en verwarmde lucht met een gering temperatuur verschil ten opzichte van de ruimtetemperatuur. Het rooster wordt toegepast in constant volume systemen.
Het rooster kan in een systeemplafond met een moduulmaat van 600 mm worden ingelegd en kan worden voorzien van een gladde bocht of van een geïsoleerde of ongeïsoleerde plenumbox.
De hoog inducerende werking buiten het rooster en het zuivere radiale uitblaaspatroon verkregen door de gepatenteerde stabilisator zorgen voor een minimale vervuiling van zowel rooster als plafond.
Door het zuivere radiale uitblaaspatroon is het rooster ook geschikt voor lagere ruimtes.

Eigenschappen

Ondertemperatuur:	tot 8 K
Overtemperatuur:	tot 2 K
Vrije doorlaat:	16 %

Uitvoering

Geperforeerd rooster

frontplaat:	staal
nabehandeling:	epoxy
kleur:	wit RAL 9010

Plenumbox

materiaal:	sendzimir verzinkt staal
inwendige isolatie:	1/2” ductliner

Gladde bocht

materiaal:	sendzimir verzinkt staal

Optioneel

Toepassing geschikt voor verdekt systeemplafond op aanvraag.

SA-Select

Raadpleeg SA-select voor de online selectiegegevens en het samenstellen van uitgebreide bestelcodes.

Leverbare typen

C T V M I O -

- **C** geperforeerd rooster
- **T** toevoer
- **V** vlak geperforeerd
- **M** modulair plafond, moduulmaat 600 mm
- **I** inleg in T-profiel
- **O** geen accessoires

- **-** **Uitvoering**
  - **A** ronde bovenaansluiting
  - **B** gladde bocht (los geleverd)
  - **R** inwendig geïsoleerde plenumbox (los geleverd)
  - **U** ongeïsoleerde plenumbox (los geleverd)

7

Maatvoering

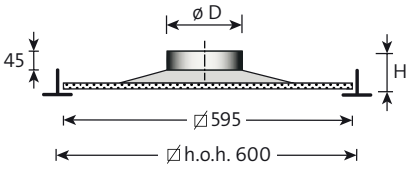

CTVMIOA

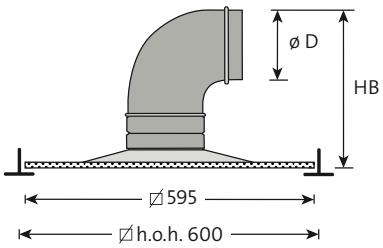

CTVMIOB

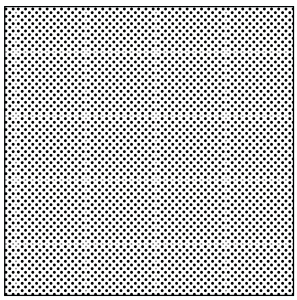

aanzicht

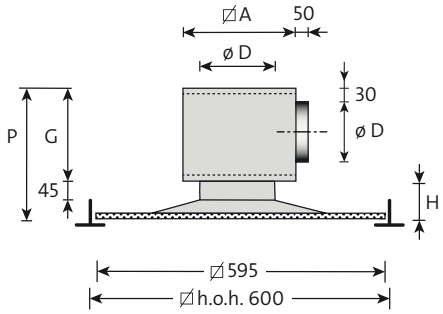

CTVMIOR

Leverbare afmetingen en maatvoering

model	A	D	G	P	H	HB
200	184	98	146	210	74	280
250	184	123	171	236	75	320
350	219	158	206	279	83	382
450	259	198	246	327	91	450

Opmerking

- De afmetingen zijn gegeven in mm.

7

Selectiegegevens

CTVM

luchthoeveelheid		model	worp	Δp_s	L_{pA}
m^3/s	m^3/h		m	Pa	dB(A)
0,015	**54**	**200**	1,2	8	10
0,020	**72**	**200**	1,5	12	16
0,025	**90**	**200**	1,8	17	21
		250	1,0	6	13
0,030	**108**	**250**	1,2	8	18
0,040	**144**	**250**	1,4	13	24
		350	1,0	6	10
0,050	**180**	**350**	1,2	9	15
0,060	**216**	**350**	1,5	12	20
0,070	**252**	**350**	1,8	17	24
		450	1,3	8	9
0,080	**288**	**450**	1,6	10	14

Algemeen

- De worp geldt bij inbouw in een vlak, gesloten, plafond.
- De aangenomen ruimtedemping is 10 dB.
- Interpoleren van tussenliggende waarden is toegestaan.

CRVM

Geperforeerd rooster

Retour

Inleg in systeemplafond

Clean rooster

Toepassing

Het geperforeerde rooster type CRVM is geschikt voor het afzuigen van lucht en is uiterlijk gelijk aan het toevoerrooster CTVM.
Het rooster kan in een systeemplafond met een moduulmaat van 600 mm worden ingelegd en kan worden voorzien van een gladde bocht of van een geïsoleerde of ongeïsoleerde plenumbox.

Het geperforeerde rooster type CRVMION is zichtdicht, lichtdoorval belemmerend en geschikt voor het doorvoeren van lucht naar het plafondplenum. De perforatie is gelijk aan het clean geperforeerd rooster type CTVM en CRVM.

Eigenschappen

Vrije doorlaat: 16 %

Uitvoering

Geperforeerd rooster
frontplaat: staal
nabehandeling: epoxy
kleur: wit RAL 9010

Plenumbox
materiaal: sendzimir verzinkt staal
inwendige isolatie: 1/2" ductliner

Gladde bocht
materiaal: sendzimir verzinkt staal

Zichtdicht
kleur binnenwerk: zwart RAL 9005

Optioneel
Toepassing geschikt voor verdekt systeemplafond op aanvraag.

SA-Select

Raadpleeg SA-select voor de online selectiegegevens en het samenstellen van uitgebreide bestelcodes.

Leverbare typen

C R V M I O -

- **C** geperforeerd rooster
- **R** retour
- **V** vlak geperforeerd
- **M** modulair plafond, moduulmaat 600 mm
- **I** inleg in T-profiel
- **O** geen accessoires

- **Uitvoering**
  - **A** ronde bovenaansluiting
  - **B** gladde bocht (los geleverd)
  - **N** zichtdicht en lichtdoorval belemmerend
  - **O** alleen paneel
  - **R** inwendig geïsoleerde plenumbox (los geleverd)
  - **U** ongeïsoleerde plenumbox (los geleverd)

Maatvoering

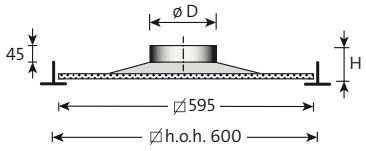

CRVMIOA

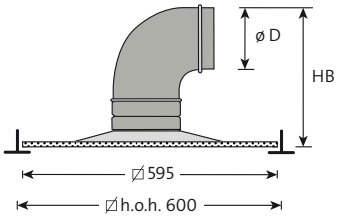

CRVMIOB

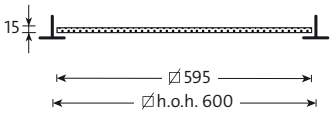

CRVMIOO

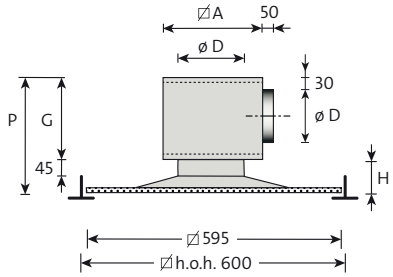

CRVMIOR

Leverbare afmetingen en maatvoering

model	A	D	G	P	H	HB
200	184	98	146	210	74	280
250	184	123	171	236	75	320
350	219	158	206	279	83	382
450	259	198	246	327	91	450

Montage-instructie

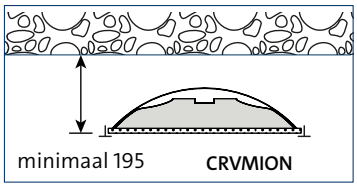

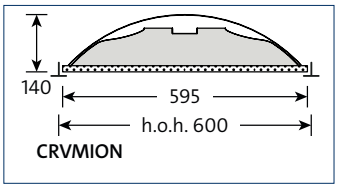

Opmerking

- De afmetingen zijn gegeven in mm.

Algemeen

- De aangenomen ruimtedemping is 10 dB.
- Interpoleren van tussenliggende waarden is toegestaan.

Selectiegegevens

CRVMIO(A,B,R,U)

luchthoeveelheid		ronde aansluiting		
m³/s	m³/h	model	Δp_s Pa	L_{pA} dB(A)
0,015	**54**	**200**	4	-
0,020	**72**	**200**	6	-
0,025	**90**	**200**	8	-
		250	2	-
0,030	**108**	**250**	3	-
0,040	**144**	**250**	5	-
		350	2	-
0,050	**180**	**350**	3	-
0,060	**216**	**350**	6	-
0,070	**252**	**350**	7	-
		450	3	-
0,080	**288**	**450**	4	-

CRVMIOO

luchthoeveelheid		ronde aansluiting		
m³/s	m³/h	model	Δp_s Pa	L_{pA} dB(A)
0,080	**288**	**550**	3	17
0,100	**360**	**550**	4	19
0,125	**450**	**550**	6	21
0,150	**540**	**550**	9	23
0,200	**720**	**550**	15	24

CRVMION

luchthoeveelheid		ronde aansluiting		
m³/s	m³/h	model	Δp_s Pa	L_{pA} dB(A)
0,080	**288**	**550**	3	17
0,100	**360**	**550**	4	19
0,125	**450**	**550**	6	21
0,150	**540**	**550**	9	23
0,200	**720**	**550**	15	24

PDVM

Geperforeerd rooster

Toevoer

Inleg in systeemplafond

Downflow

Toepassing

Het downflow plafondrooster type PDVM is geschikt voor toevoer van gekoelde lucht met een gering temperatuurverschil. Het rooster kan in een systeemplafond worden ingelegd. Het rooster is ontworpen voor toevoer in ruimtes met een zeer hoog aantal luchtwisselingen zoals laboratoria en computerruimtes.
Omdat de eindsnelheid van de lucht in de verblijfszone afhankelijk is van het het temperatuursverschil moet bij plaatsing van de toevoer-panelen rekening worden gehouden met gebruik en inrichting van de ruimte.

Eigenschappen

Max. aantal luchtwisselingen:	tot 100 x
Ondertemperatuur:	tot 6 K
Overtemperatuur	0 K

Uitvoering

Plafondrooster

materiaal:	staal
nabehandeling:	epoxy
kleur:	wit RAL 9010

Bovendeel

materiaal:	sendzimir verzinkt staal
nabehandeling:	geen

Plenumbox

materiaal:	sendzimir verzinkt staal
nabehandeling:	geen

SA-Select

Raadpleeg SA-select voor de online selectiegegevens en het samenstellen van uitgebreide bestelcodes.

Leverbare typen

P D V M O -

- **P** geperforeerd plafondrooster
- **D** downflow
- **V** vlakke frontplaat
- **M** modulair plafond, moduulmaat 600 mm
- **O** geen accessoires

- **Uitvoering**
  - **A** ronde bovenaansluiting
  - **R** inwendig geïsoleerde plenumbox (los geleverd)
  - **U** ongeïsoleerde plenumbox
  - **Z** vierkante bovenaansluiting

Maatvoering

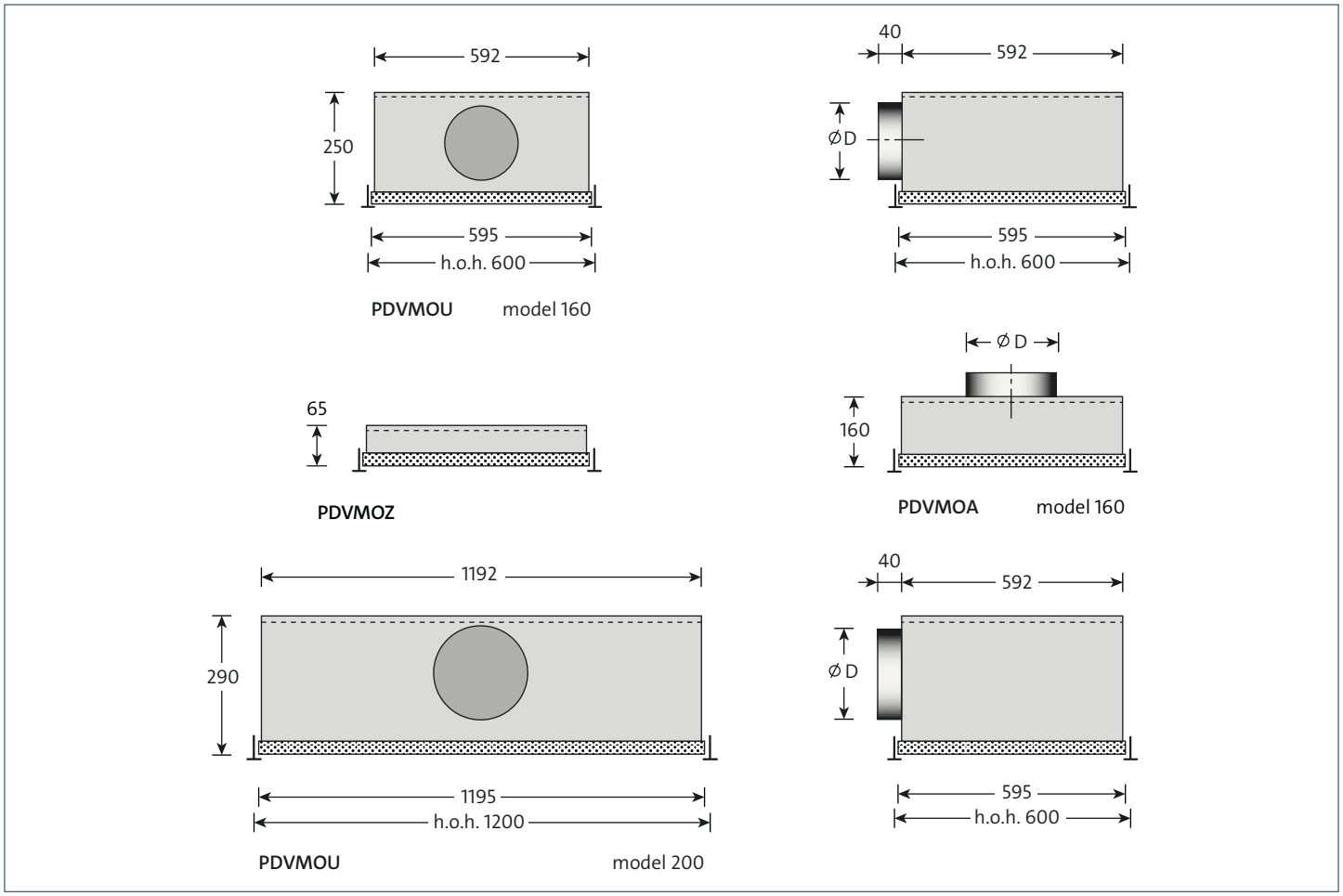

Leverbare afmetingen en maatvoeringen

model	moduulmaat	
	600 x 600	600 x 1200
PDVMO	■	
PDVMO		■

Opmerking

- De afmetingen zijn gegeven in mm.

Selectiegegevens

PDVM

luchthoeveelheid		afstand	paneelafmeting					
			600 x 600			1200 x 600		
m^3/s	m^3/h		v m/s	Δp_s Pa	L_{pA} dB(A)	v m/s	Δp_s Pa	L_{pA} dB(A)
0,025	**90**	**0,3**	0,16	3	-			
		0,6	0,16	3	-			
		0,9	0,16	3	-			
		1,2	0,16	3	-			
		1,5	0,16	3	-			
		1,8	0,16	3	-			
0,030	**108**	**0,3**	0,19	5	-			
		0,6	0,19	5	-			
		0,9	0,19	5	-			
		1,2	0,19	5	-			
		1,5	0,19	5	-			
		1,8	0,19	5	-			
0,040	**144**	**0,3**	0,26	8	14			
		0,6	0,26	8	14			
		0,9	0,26	8	14			
		1,2	0,26	8	14			
		1,5	0,26	8	14			
		1,8	0,26	8	14			
0,050	**180**	**0,3**	0,32	13	20	0,16	3	-
		0,6	0,32	13	20	0,16	3	-
		0,9	0,32	13	20	0,16	3	-
		1,2	0,32	13	20	0,16	3	-
		1,5	0,32	13	20	0,16	3	-
		1,8	0,32	13	20	0,16	3	-
0,060	**216**	**0,3**	0,38	18	25	0,19	5	10
		0,6	0,38	18	25	0,19	5	10
		0,9	0,38	18	25	0,19	5	10
		1,2	0,38	18	25	0,19	5	10
		1,5	0,38	18	25	0,19	5	10
		1,8	0,38	18	25	0,19	5	10
0,080	**288**	**0,3**	0,51	32	32	0,26	8	17
		0,6	0,51	32	32	0,26	8	17
		0,9	0,51	32	32	0,26	8	17
		1,2	0,51	32	32	0,26	8	17
		1,5	0,51	32	32	0,26	8	17
		1,8	0,51	32	32	0,26	8	17
0,100	**360**	**0,3**				0,32	13	23
		0,6				0,32	13	23
		0,9				0,32	13	23
		1,2				0,32	13	23
		1,5				0,32	13	23
		1,8				0,32	13	23
0,125	**450**	**0,3**				0,40	20	29
		0,6				0,40	20	29
		0,9				0,40	20	29
		1,2				0,40	20	29
		1,5				0,40	20	29
		1,8				0,40	20	29

Algemeen

- De in de tabel gegeven snelheden gelden in een isotherme situatie en voor losse panelen.
- De waarden moeten als een richtlijn gezien worden. De eindsnelheid van de dalende luchtkolom is sterk afhankelijk van het effectieve verschil tussen de temperatuur van de toevoer- en ruimtelucht.
- Verticale luchtpatronen kunnen worden toegepast bij een hoog aantal luchtwisselingen.
- De afzuigpunten dienen bij voorkeur boven de warmtebron(nen) te worden geprojecteerd.
- De panelen mogen niet direct boven plaatsgebonden personen worden gemonteerd.
- De aangenomen ruimtedemping is 10 dB.
- Interpoleren van tussenliggende waarden is toegestaan.

LTVD

Lamelrooster

Toevoer

Opbouw

Toepassing

Het lamelrooster type LTVD is geschikt voor het toevoeren van gekoelde en verwarmde lucht met een groot temperatuurverschil ten opzichte van de ruimtetemperatuur.
Het rooster kan in het plafond gemonteerd worden en kan voorzien worden van een geïsoleerde of ongeïsoleerde plenumbox welke gemonteerd wordt geleverd, voorzien van een stabilisatieplaat. Door de lange worp is ook bij een laag aantal luchtwisselingen een goede doorspoeling van de ruimte te bereiken.
Het plafondrooster type LTVD heeft een grote capaciteit.

Eigenschappen

Max. aantal luchtwisselingen:	tot 8 x
Ondertemperatuur:	tot 10 K
Overtemperatuur:	tot 15 K

Uitvoering

Lamelrooster

omranding en binnenwerk:	staal
nabehandeling:	epoxy
kleur:	wit RAL 9010

Plenumbox

materiaal:	sendzimir verzinkt staal
inwendige isolatie:	1/2” ductliner
nabehandeling:	geen

Volumeregelaar (vierkante uitvoering)

materiaal:	geëxtrudeerd aluminium
behandeling	geen

Optioneel

plenumbox:	verlaagd

SA-Select

Raadpleeg SA-select voor de online selectiegegevens en het samenstellen van uitgebreide bestelcodes.

Leverbare typen

L T V D - -

- **L** lamel plafondrooster
- **T** toevoer
- **V** vlakke vaste lamellen
- **D** opbouw (omranding 30 mm)

- **Accessoires**
  - **O** geen
  - **V** volumeregelaar (alleen vierkante bovenaansluiting)

- **Uitvoering**
  - **A** ronde bovenaansluiting
  - **R** gemonteerde, inwendig geïsoleerde, plenumbox
  - **U** gemonteerde, ongeïsoleerde, plenumbox
  - **Z** vierkante bovenaansluiting

Maatvoering

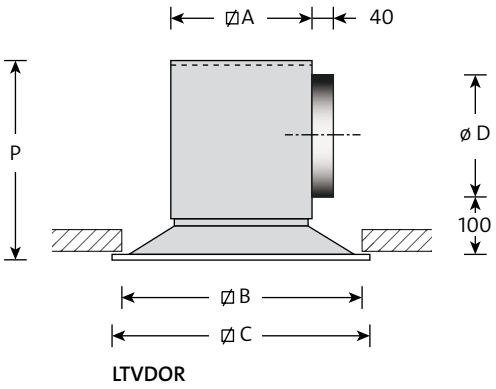

LTVDOR

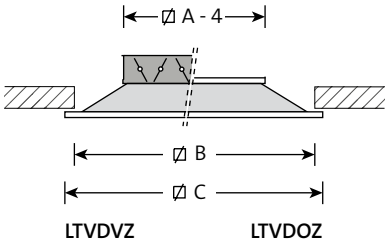

LTVDVZ LTVDOZ

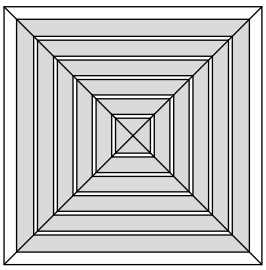

aanzicht

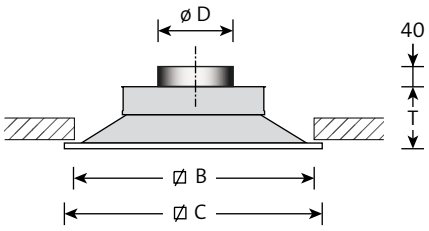

LTVDOA

Leverbare afmetingen en maatvoering

model	B	C	D	A	P	T
250	250	290	123	156	265	95
325	325	369	198	233	340	95
400	400	443	248	309	390	100

Opmerking

- De afmetingen zijn gegeven in mm.
- Informatie met betrekking tot verlaagde plenumboxen is te vinden op onze website.

Gewichten

model	type			
	zonder plenum OA	met plenum OR/OU	zonder plenum OZ	zonder plenum VZ
	kg	kg	kg	kg
250	1,2	1,8	0,7	1,0
325	1,6	2,9	0,9	1,4
400	2,2	4,2	1,1	1,9

Selectiegegevens

LTVD

luchthoeveel-heid		model								
		250			325			400		
m³/s	m³/h	worp m	Δp_s Pa	L_{pA} dB(A)	worp m	Δp_s Pa	L_{pA} dB(A)	worp m	Δp_s Pa	L_{pA} dB(A)
0,025	**90**	**1,2**	4	-						
0,030	**108**	**1,3**	6	-						
0,040	**144**	**1,5**	10	23	**1,2**	2	-			
0,050	**180**	**1,6**	15	26	**1,3**	4	12			
0,060	**216**	**1,9**	24	32	**1,4**	6	17			
0,080	**288**	**2,3**	33	38	**1,7**	10	20	**1,5**	2	-
0,100	**360**	**2,9**	55	45	**2,1**	14	26	**1,9**	3	-
0,125	**450**				**2,7**	21	32	**2,5**	5	19
0,150	**540**				**3,2**	32	37	**2,9**	8	24
0,200	**720**				**4,3**	55	45	**3,6**	14	31
0,250	**900**							**4,3**	21	37
0,300	**1080**							**5,0**	31	42
0,400	**1440**									

Dempingswaarden plenumbox

model	dempingswaarden						
	125	250	500	1k	2k	4k	Hz
250	5	0	3	10	5	11	dB
325	3	1	6	7	7	9	dB
400	2	2	9	7	7	9	dB

Uitblaaspatroon

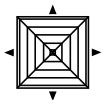

4-zijdig

Selectiegegevens 3, 2 en 1-zijdig uitblaaspatroon op aanvraag.

Algemeen

- De worp geldt bij inbouw in een vlak, gesloten, plafond.
- Het drukverlies geldt bij geheel geopende volumeregelaar.
- De aangenomen ruimtedemping is 10 dB.
- Interpoleren van tussenliggende waarden is toegestaan.

LRVD

Lamelrooster

Retour

Opbouw

Toepassing

Het lamelrooster type LRVD is geschikt voor het afzuigen van lucht en is uiterlijk gelijk aan het toevoerrooster LTVD.
Het rooster kan in het plafond gemonteerd worden en kan worden voorzien van een geïsoleerde of ongeïsoleerde plenumbox welke gemonteerd wordt geleverd.

Uitvoering

Lamelrooster

omranding en binnenwerk:	staal
nabehandeling:	epoxy
kleur:	wit RAL 9010

Plenumbox

materiaal:	sendzimir verzinkt staal
inwendige isolatie:	1/2” ductliner
nabehandeling:	geen

Volumeregelaar (vierkante uitvoering)

materiaal:	geëxtrudeerd aluminium
behandeling:	geen

Optioneel

plenumbox:	verlaagd

SA-Select

Raadpleeg SA-select voor de online selectiegegevens en het samenstellen van uitgebreide bestelcodes.

Leverbare typen

L R V D - -

- **L** lamel plafondrooster
- **R** retour
- **V** vlakke vaste lamellen
- **D** opbouw (omranding 30 mm)

- **Accessoires**
  - **O** geen
  - **V** volumeregelaar (alleen vierkante bovenaansluiting)

- **Uitvoering**
  - **A** ronde bovenaansluiting
  - **R** gemonteerde, inwendig geïsoleerde, plenumbox
  - **U** gemonteerde, ongeïsoleerde, plenumbox
  - **Z** vierkante bovenaansluiting

Maatvoering

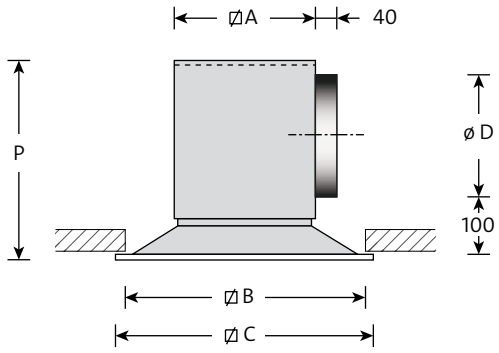

LRVDOR

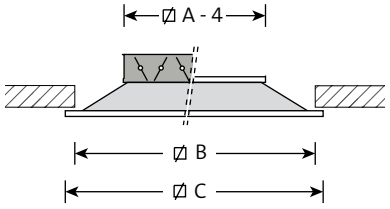

LRVDVZ LRVDOZ

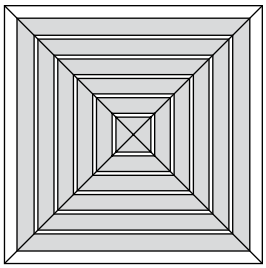

aanzicht

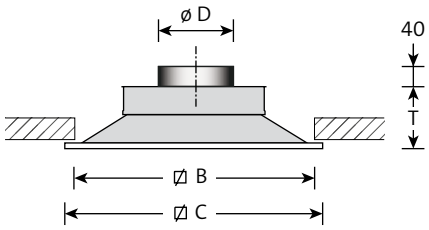

LRVDOA

Leverbare afmetingen en maatvoering

model	B	C	D	A	P	T
250	250	290	123	156	265	95
325	325	369	198	233	340	95
400	400	443	248	309	390	100

Opmerking

- De afmetingen zijn gegeven in mm.
- Informatie met betrekking tot verlaagde plenumboxen is te vinden op onze website.

Gewichten

model	type			
	zonder plenum OA	met plenum OR/OU	zonder plenum OZ	zonder plenum VZ
	kg	kg	kg	kg
250	1,2	1,8	0,7	1,0
325	1,6	2,9	0,9	1,4
400	2,2	4,2	1,1	1,9

Selectiegegevens

LRVD

luchthoeveelheid		model					
		250		325		400	
m³/s	m³/h	Δp_s Pa	L_{pA} dB(A)	Δp_s Pa	L_{pA} dB(A)	Δp_s Pa	L_{pA} dB(A)
0,015	**54**	1	-				
0,020	**72**	3	-				
0,025	**90**	4	-	1	-		
0,030	**108**	6	-	1	-		
0,040	**144**	10	-	2	-	1	-
0,050	**180**	14	12	3	-	2	-
0,060	**216**	22	18	3	-	2	-
0,080	**288**			6	15	3	-
0,100	**360**			9	21	7	11
0,125	**450**					12	15
0,150	**540**					18	22
0,200	**720**						
0,250	**900**						
0,300	**1080**						
0,400	**1440**						
0,500	**1800**						

Dempingswaarden plenumbox

model	dempingswaarden						
	125	250	500	1k	2k	4k	Hz
250	5	0	3	10	5	11	dB
325	3	1	6	7	7	9	dB
400	2	2	9	7	7	9	dB

Algemeen

- Het drukverlies geldt bij geheel geopende volumeregelaar.
- De aangenomen ruimtedemping is 10 dB.
- Interpoleren van tussenliggende waarden is toegestaan.

LTVM

Lamelrooster

Toevoer

Inleg in systeemplafond

Toepassing

Het lamelrooster type LTVM is geschikt voor het toevoeren van gekoelde en verwarmde lucht met een groot temperatuurverschil ten opzichte van de ruimtetemperatuur. Het rooster kan in een systeemplafond met een moduulmaat van 600 mm worden ingelegd en kan worden voorzien van een geïsoleerde of ongeïsoleerde plenumbox, welke gemonteerd wordt geleverd, voorzien van een stabilisatieplaat. Door de lange worp is ook bij een laag aantal luchtwisselingen een goede doorspoeling van de ruimte te bereiken. Het plafondrooster type LTVM heeft een grote capaciteit.

Eigenschappen

Max. aantal luchtwisselingen:	tot 8 x
Ondertemperatuur:	tot 10 K
Overtemperatuur:	tot 15 K

Uitvoering

Lamelrooster

frontplaat en binnenwerk:	staal
nabehandeling:	epoxy
kleur:	wit RAL 9010

Plenumbox

materiaal:	sendzimir verzinkt staal
inwendige isolatie:	1/2” ductliner
nabehandeling:	geen

Volumeregelaar (vierkante uitvoering)

materiaal:	geëxtrudeerd aluminium
behandeling:	geen

Optioneel

paneelmaat:	620 mm
plenumbox:	verlaagd

SA-Select

Raadpleeg SA-select voor de online selectiegegevens en het samenstellen van uitgebreide bestelcodes.

Leverbare typen

L T V M - -

- **L** lamel plafondrooster
- **T** toevoer
- **V** vlakke vaste lamellen
- **M** modulair plafond moduulmaat 600 mm

- **Accessoires**
  - **O** geen
  - **V** volumeregelaar (alleen vierkante bovenaansluiting)

- **Uitvoering**
  - **A** ronde bovenaansluiting
  - **R** gemonteerde, inwendig geïsoleerde, plenumbox
  - **U** gemonteerde, ongeïsoleerde, plenumbox
  - **Z** vierkante bovenaansluiting

Maatvoering

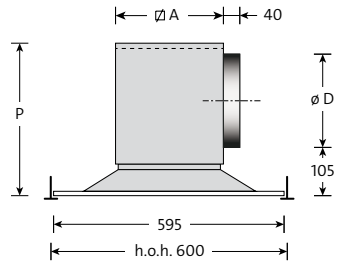

LTVMOR

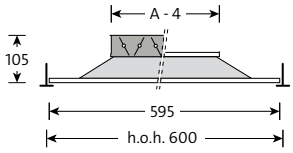

LTVMVZ LTVMOZ

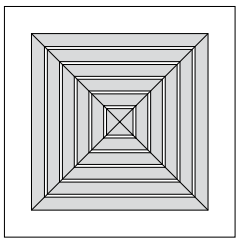

aanzicht

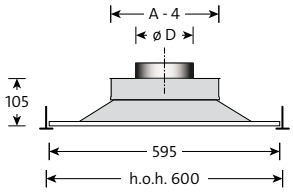

LTVMOA

Leverbare afmetingen en maatvoering

model	A	D	P	T
250	156	123	265	95
325	233	198	340	95
400	309	248	390	100

Gewichten

model	type			
	zonder plenum OA	met plenum OR/OU	zonder plenum OZ	zonder plenum VZ
	kg	kg	kg	kg
250	3,1	3,9	2,6	2,9
325	3,3	4,6	2,6	3,1
400	3,6	5,6	2,5	3,3

Opmerking

- De afmetingen zijn gegeven in mm.
- Informatie met betrekking tot verlaagde plenumboxen is te vinden op onze website.

Selectiegegevens

LTVM

luchthoeveelheid		model								
		250			325			400		
m³/s	m³/h	worp m	Δp_s Pa	L_{pA} dB(A)	worp m	Δp_s Pa	L_{pA} dB(A)	worp m	Δp_s Pa	L_{pA} dB(A)
0,025	**90**	**1,2**	4	-						
0,030	**108**	**1,3**	6	-						
0,040	**144**	**1,5**	10	23	**1,2**	2	-			
0,050	**180**	**1,6**	15	26	**1,3**	4	12			
0,060	**216**	**1,9**	24	32	**1,4**	6	17			
0,080	**288**	**2,3**	33	38	**1,7**	10	20	**1,5**	2	-
0,100	**360**	**2,9**	55	45	**2,1**	14	26	**1,9**	3	-
0,125	**450**				**2,7**	21	32	**2,5**	5	19
0,150	**540**				**3,2**	32	37	**2,9**	8	24
0,200	**720**				**4,3**	55	45	**3,6**	14	31
0,250	**900**							**4,3**	21	37
0,300	**1080**							**5,0**	31	42
0,400	**1440**									

Dempingswaarden plenumbox

model	dempingswaarden						
	125	250	500	1k	2k	4k	Hz
250	5	0	3	10	5	11	dB
325	3	1	6	7	7	9	dB
400	2	2	9	7	7	9	dB

Uitblaaspatroon

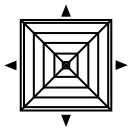

4-zijdig

Selectiegegevens 3, 2 en 1-zijdig uitblaaspatroon op aanvraag.

Algemeen

- De worp geldt bij inbouw in een vlak, gesloten, plafond.
- Het drukverlies geldt bij geheel geopende volumeregelaar.
- De aangenomen ruimtedemping is 10 dB.
- Interpoleren van tussenliggende waarden is toegestaan.

LRVM

Lamelrooster

Retour

Inleg in systeemplafond

Toepassing

Het lamelrooster type LRVM is geschikt voor het afzuigen van lucht en is uiterlijk gelijk aan het toevoerrooster LTVM. Het rooster kan in het systeemplafond worden ingelegd en kan worden voorzien van een geïsoleerde of ongeïsoleerde plenumbox welke gemonteerd wordt geleverd.

Uitvoering

Lamelrooster

frontplaat en binnenwerk:	staal
nabehandeling:	epoxy
kleur:	wit RAL 9010

Plenumbox

materiaal:	sendzimir verzinkt staal
inwendige isolatie:	1/2” ductliner
nabehandeling:	geen

Volumeregelaar (vierkante uitvoering)

materiaal:	geëxtrudeerd aluminium
behandeling:	geen

Optioneel

paneelmaat:	620 mm
plenumbox:	verlaagd

SA-Select

Raadpleeg SA-select voor de online selectiegegevens en het samenstellen van uitgebreide bestelcodes.

Leverbare typen

L R V M - -

- **L** lamel plafondrooster
- **R** retour
- **V** vlakke vaste lamellen
- **M** modulair plafond, moduulmaat 600 mm

- **Accessoires**
  - **O** geen
  - **V** volumeregelaar (alleen vierkante bovenaansluiting)

- **Uitvoering**
  - **A** ronde bovenaansluiting
  - **R** gemonteerde, inwendig geïsoleerde, plenumbox
  - **U** gemonteerde, ongeïsoleerde, plenumbox
  - **Z** vierkante bovenaansluiting

Maatvoering

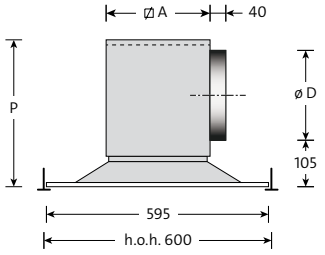

LRVMOR

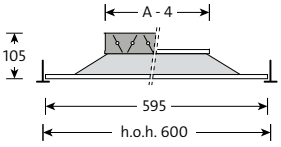

LRVMVZ LRVMOZ

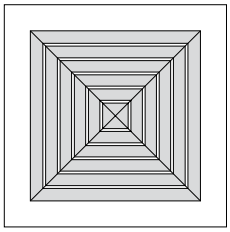

aanzicht

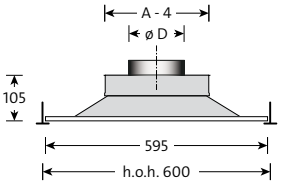

LRVMOA

Leverbare afmetingen

model	D	A	P	T
250	123	156	265	95
325	198	233	340	95
400	248	309	390	100

Gewichten

model	type			
	zonder plenum OA	met plenum OR/OU	zonder plenum OZ	zonder plenum VZ
	kg	kg	kg	kg
250	3,1	3,9	2,6	2,9
325	3,3	4,6	2,6	3,1
400	3,6	5,6	2,5	3,3

Opmerking

- De afmetingen zijn gegeven in mm.
- Informatie met betrekking tot verlaagde plenumboxen is te vinden op onze website.

Selectiegegevens

LRVM

luchthoeveelheid		model					
		250		325		400	
m^3/s	m^3/h	Δp_s Pa	L_{pA} dB(A)	Δp_s Pa	L_{pA} dB(A)	Δp_s Pa	L_{pA} dB(A)
0,015	**54**	1	-				
0,020	**72**	3	-				
0,025	**90**	4	-	1	-		
0,030	**108**	6	-	1	-		
0,040	**144**	10	-	2	-	1	-
0,050	**180**	14	12	3	-	2	-
0,060	**216**	22	18	3	-	2	-
0,080	**288**			6	15	3	-
0,100	**360**			9	21	7	11
0,125	**450**					12	15
0,150	**540**					18	22
0,200	**720**						
0,250	**900**						
0,300	**1080**						
0,400	**1440**						
0,500	**1800**						

Dempingswaarden plenumbox

model	dempingswaarden						
	125	250	500	1k	2k	4k	Hz
250	5	0	3	10	5	11	dB
325	3	1	6	7	7	9	dB
400	2	2	9	7	7	9	dB

Algemeen

- Het drukverlies geldt bij geheel geopende volumeregelaar.
- De aangenomen ruimtedemping is 10 dB.
- Interpoleren van tussenliggende waarden is toegestaan.

RTLD

Lamelrooster

Toevoer

Opbouw/Vrijhangend

Instelbaar binnenwerk

Toepassing

Het ronde rooster type RTLD is geschikt voor het toevoeren van gekoelde en verwarmde lucht met een groot temperatuurverschil ten opzichte van de ruimtetemperatuur.
Het rooster kan in het plafond of vrijhangend gemonteerd worden. De schotels van het binnenwerk kunnen zonder hulpgereedschap worden versteld. Een bijpassende geïsoleerde of ongeïsoleerde plenumbox met zijaansluiting kan los worden meegeleverd.

Eigenschappen

Max. aantal luchtwisselingen:	tot 10 x
Ondertemperatuur:	tot 10 K
Overtemperatuur:	tot 15 K

Uitvoering

Rond rooster

lamellen:	aluminium
nabehandeling:	epoxy
kleur:	wit RAL 9010

Plenumbox

materiaal:	sendzimir verzinkt staal
nabehandeling:	geen
inwendige isolatie:	1/2” ductliner

SA-Select

Raadpleeg SA-select voor de online selectiegegevens en het samenstellen van uitgebreide bestelcodes.

Leverbare typen

R T L D -

R rond
T toevoer
L vlakke verstelbare lamellen
D opbouw

- **Accessoires**
  O geen
  C montagebeugel voor blindmontage (alleen bij ronde bovenaansluiting)

- **Uitvoering**
  A ronde bovenaansluiting
  R inwendig geïsoleerde plenumbox (los geleverd)
  U ongeïsoleerde plenumbox (los geleverd)

Maatvoering

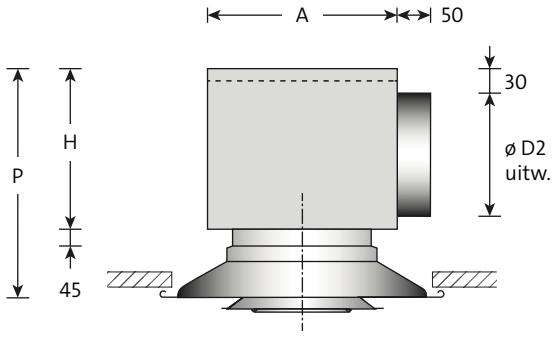

RTLDOR

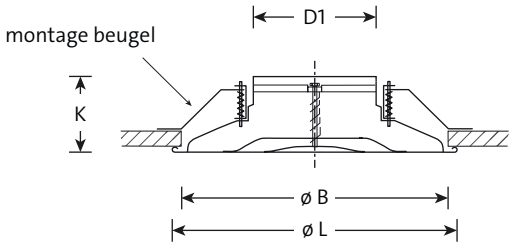

RTLDCA

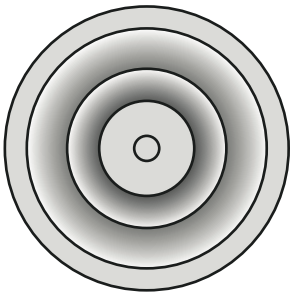

aanzicht

Leverbare afmetingen en maatvoering

model	A	B	D1	D2	H	L	P	K
160	220	303	157	158	206	331	324	101
200	260	385	197	198	245	425	378	115
250	310	464	247	248	296	492	427	114
315	375	564	313	313	361	591	514	137
400	460	630	398	398	446	662	593	131
500	560	793	497	498	546	832	749	163

Opmerking

- De afmetingen zijn gegeven in mm.
- Maat B is de sparingsmaat.

Selectiegegevens

RTLD

luchthoeveelheid		model	worp	Δp_s	L_{pA}
m³/s	m³/h		m	Pa	dB(A)
0,030	**108**	**160**	**1,3**	3	-
0,040	**144**	**160**	**1,3**	6	-
0,050	**180**	**160**	**1,8**	13	-
		200	**1,5**	4	-
0,060	**216**	**160**	**2,2**	14	23
		200	**1,7**	5	-
0,080	**288**	**160**	**2,9**	25	32
		200	**2,4**	10	20
		250	**2,0**	4	-
0,100	**360**	**160**	**3,8**	40	40
		200	**2,9**	15	25
		250	**2,5**	6	-
0,125	**450**	**200**	**3,8**	25	33
		250	**3,0**	9	20
		315	**2,6**	4	-
0,150	**540**	**200**	**5,0**	40	39
		250	**3,8**	15	26
		315	**3,2**	6	-
0,200	**720**	**250**	**4,8**	25	33
		315	**4,0**	10	20
		400	**3,3**	4	-
0,250	**900**	**250**	**6,0**	40	40
		315	**5,0**	15	25
		400	**4,0**	6	-
0,300	**1080**	**315**	**6,0**	24	32
		400	**5,2**	9	20
		500	**4,0**	3	-
0,400	**1440**	**315**	**6,6**	40	42
		400	**6,4**	15	28
		500	**5,6**	7	-
0,500	**1800**	**400**	**7,2**	35	40
		500	**5,8**	12	24
0,600	**2160**	**500**	**8,0**	16	30
0,700	**2520**	**500**	**9,0**	20	37

Algemeen

- De worp geldt bij inbouw in een vlak, gesloten, plafond, als dat ontbreekt mag gerekend worden met een worpreductie van 40 %.
- De aangenomen ruimtedemping is 10 dB.
- Interpoleren van tussenliggende waarden is toegestaan.
- Indien het rooster als retourrooster wordt toegepast geldt:
  $\Delta P_s + 1$
  $L_{pA} + 3$

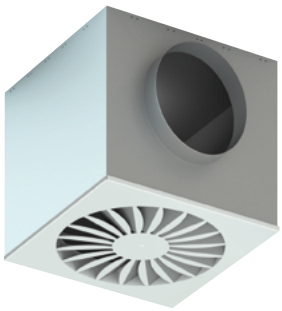

RTBD

Wervelrooster

Toevoer

Opbouw

Toepassing

Het wervelrooster type RTBD is geschikt voor het toevoeren van gekoelde en verwarmde lucht met een groot temperatuurverschil ten opzichte van de ruimtetemperatuur en is toepasbaar in constant en variabel volume installaties. De uitblaasopeningen zijn niet verstelbaar. Het rooster kan in het plafond gemonteerd worden en kan worden voorzien van een geïsoleerde of ongeïsoleerde plenumbox welke gemonteerd wordt geleverd. Door het unieke hooginducerende werveleffect is een hoog aantal luchtwisselingen haalbaar. Door het zeer vlakke inblaaspatroon is het rooster type RTBD ook geschikt voor de lagere ruimtes.

Eigenschappen

Max. aantal luchtwisselingen:	tot 15 x
Ondertemperatuur:	tot 10 K
Overtemperatuur:	tot 15 K

Uitvoering

Wervelrooster

frontplaat:	staal
nabehandeling:	epoxy
kleur:	wit RAL 9010

Plenumbox

materiaal:	sendzimir verzinkt staal
inwendige isolatie:	1/2” ductliner
nabehandeling:	geen

Optioneel

plenumbox:	verlaagd

SA-Select

Raadpleeg SA-select voor de online selectiegegevens en het samenstellen van uitgebreide bestelcodes.

Leverbare typen

R T B D O -

- **R** wervel plafondrooster
- **T** toevoer
- **B** bloemvormig
- **D** opbouw
- **O** geen accessoires

- **Uitvoering**
  - **A** ronde bovenaansluiting
  - **R** gemonteerde, inwendig geïsoleerde, plenumbox
  - **U** gemonteerde, ongeïsoleerde, plenumbox

Maatvoering

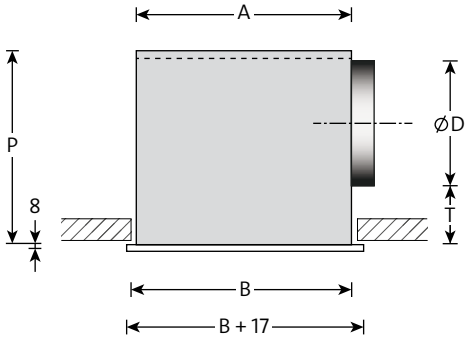

RTBDOR

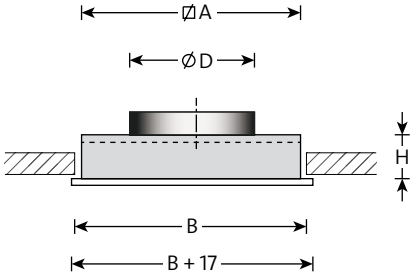

RTBDOA

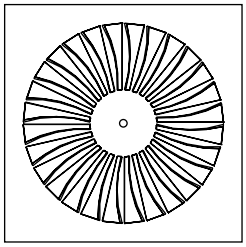

aanzicht

Leverbare afmetingen en maatvoering

model	B	A	D	T	P	H
250	278	273	123	55	215	110
350	378	373	158	65	260	125
450	478	473	198	75	310	140
550	578	573	248	75	360	160

Gewichten

model	type	
	zonder plenum OA	met plenum OR/OU
	kg	kg
250	2,4	3,0
350	4,0	5,2
450	6,0	7,9
550	8,5	11,2

Opmerking

- De afmetingen zijn gegeven in mm.
- De frontpanelen van de modellen 250, 350 en 450 zijn respectievelijk 295 mm, 395 mm en 495 mm uitwendig.
- Deze modellen zijn hierdoor ook geschikt voor modulaire systeemplafonds met een moduulmaat van respectievelijk 300 mm, 400 mm en 500 mm. Model 550 geschikt voor modulmaat 600.
- Roosters geschikt voor modulair systeemplafond met een moduulmaat van 600 mm, zie type RTBM ..
- Informatie met betrekking tot verlaagde plenumboxen is te vinden op onze website.

Selectiegegevens

RTBD

luchthoeveelheid		model											
		250			350			450			550		
m^3/s	m^3/h	worp m	Δp_s Pa	L_{pA} dB(A)	worp m	Δp_s Pa	L_{pA} dB(A)	worp m	Δp_s Pa	L_{pA} dB(A)	worp m	Δp_s Pa	L_{pA} dB(A)
0,020	**72**	**0,7**	3	-									
0,025	**90**	**0,9**	5	-									
0,030	**108**	**1,1**	7	16	**0,9**	3	-						
0,040	**144**	**1,5**	13	24	**1,2**	5	-						
0,050	**180**	**1,9**	20	30	**1,4**	7	16	**1,1**	2	-			
0,060	**216**	**2,2**	28	34	**1,7**	11	21	**1,3**	3	-			
0,070	**252**	**2,6**	38	38	**2,0**	15	25	**1,5**	4	13	**1,3**	2	-
0,080	**288**	**3,0**	50	42	**2,3**	19	29	**1,7**	6	16	**1,5**	3	-
0,100	**360**				**2,9**	30	34	**2,2**	9	22	**1,9**	5	14
0,125	**450**				**3,6**	46	40	**2,7**	14	28	**2,3**	7	20
0,150	**540**							**3,2**	20	32	**2,8**	11	25
0,200	**720**							**4,3**	36	40	**3,7**	19	32
0,250	**900**										**4,6**	30	38

Dempingswaarden plenumbox

model	dempingswaarden						
	125	250	500	1k	2k	4k	Hz
250	5	0	3	10	5	11	dB
325	3	1	6	7	7	9	dB
400	2	2	9	7	7	9	dB
475	2	4	9	7	7	10	dB
550	0	6	7	7	6	9	dB

Algemeen

- De worp geldt bij inbouw in een vlak, gesloten, plafond.
- De aangenomen ruimtedemping is 10 dB.
- Interpoleren van tussenliggende waarden is toegestaan.

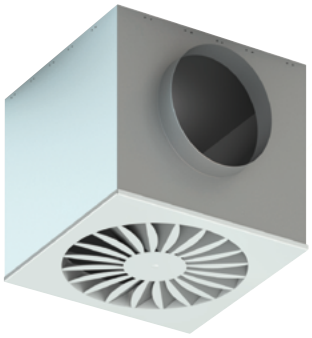

RRBD

Wervelrooster

Retour

Opbouw

Toepassing

Het wervelrooster type RRBD is geschikt voor het afzuigen van lucht en is uiterlijk gelijk aan het toevoerrooster RTBD.
Het rooster kan in het plafond gemonteerd worden en kan worden voorzien van een geïsoleerde of ongeïsoleerde plenumbox welke gemonteerd wordt geleverd.

Uitvoering

Wervelrooster

frontplaat:	staal
nabehandeling:	epoxy
kleur:	wit RAL 9010

Plenumbox

materiaal:	sendzimir verzinkt staal
inwendige isolatie:	1/2” ductliner
nabehandeling:	geen

Optioneel

plenumbox:	verlaagd

SA-Select

Raadpleeg SA-select voor de online selectiegegevens en het samenstellen van uitgebreide bestelcodes.

Leverbare typen

R R B D O -

- **R** wervel plafondrooster
- **R** retour
- **B** bloemvormig
- **D** opbouw
- **O** geen accessoires

- **Uitvoering**

- **A** ronde bovenaansluiting
- **R** gemonteerde, inwendig geïsoleerde, plenumbox
- **U** gemonteerde, ongeïsoleerde, plenumbox

Maatvoering

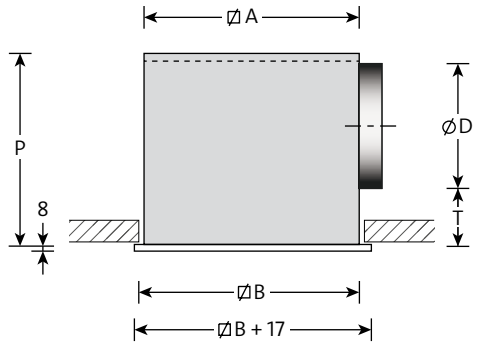

RRBDOR

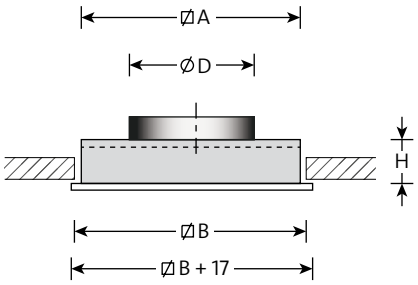

RRBDOA

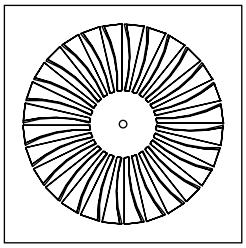

aanzicht

Leverbare afmetingen en maatvoering

model	B	A	D	T	P	H
250	278	273	123	55	215	110
350	378	373	158	65	260	125
450	478	473	198	75	310	140
550	578	573	248	75	360	160

Gewichten

model	type	
	zonder plenum OA	met plenum OR/OU
	kg	kg
250	2,0	2,7
350	3,3	4,5
450	5,0	6,8
550	6,9	9,6

Opmerking

- De afmetingen zijn gegeven in mm.
- De frontpanelen van de modellen 250, 350 en 450 zijn respectievelijk 295 mm, 395 mm en 495 mm uitwendig.
- Deze modellen zijn hierdoor ook geschikt voor modulaire systeemplafonds met een moduulmaat van respectievelijk 300 mm, 400 mm en 500 mm. Model 550 geschikt voor moduulmaat 600.
- Roosters geschikt voor modulair systeemplafond met een moduulmaat van 600 mm, zie type RRBM op onze website.
- Informatie met betrekking tot verlaagde plenumboxen is te vinden op onze website.

Selectiegegevens

RRBD

luchthoeveelheid		ronde aansluiting		
m^3/s	m^3/h	model	Δp_s Pa	L_{pA} dB(A)
0,025	**90**	**250**	5	8
0,030	**108**	**250**	7	12
0,040	**144**	**250**	13	20
		350	5	-
0,050	**180**	**250**	20	26
		350	7	13
0,060	**216**	**250**	29	30
		350	10	17
		450	3	-
0,070	**252**	**250**	40	34
		350	14	21
		450	4	9
0,080	**288**	**350**	19	25
		450	6	12
		550	3	-
0,100	**360**	**350**	29	31
		450	9	18
		550	5	10
0,125	**450**	**350**	45	36
		450	14	24
		550	8	16
0,150	**540**	**450**	21	29
		550	11	21
0,200	**720**	**450**	37	36
		550	20	28
0,250	**900**	**450**	57	42
		550	31	34
0,300	**1080**	**550**	44	39

Dempingswaarden plenumbox

model	dempingswaarden						
	125	250	500	1k	2k	4k	Hz
250	5	0	3	10	5	11	dB
400	2	2	7	7	7	9	dB
450	2	3	9	7	7	9	dB
550	0	6	7	7	6	9	dB

Algemeen

- De aangenomen ruimtedemping is 10 dB.
- Interpoleren van tussenliggende waarden is toegestaan.

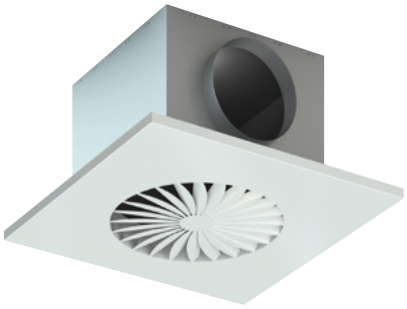

RTBM/RTBT

Wervelrooster

Toevoer

Inleg in systeemplafond

Toepassing

Het wervelrooster type RTBM is geschikt voor het toevoeren van gekoelde en verwarmde lucht met een groot temperatuurverschil ten opzichte van de ruimtetemperatuur en is toepasbaar in constant en variabel volume installaties. De uitblaasopeningen zijn niet verstelbaar. Het rooster kan in een systeemplafond met een moduulmaat van 600 mm worden ingelegd en kan worden voorzien van een geïsoleerde of ongeïsoleerde plenumbox welke gemonteerd wordt geleverd. Door het unieke hooginducerende werveleffect is een hoog aantal luchtwisselingen haalbaar. Door het zeer vlakke inblaaspatroon is het rooster type RTBM ook geschikt voor de wat lagere ruimtes.

Eigenschappen

Max. aantal luchtwisselingen:	tot 15 x
Ondertemperatuur:	tot 10 K
Overtemperatuur:	tot 15 K

Uitvoering

Wervelrooster

frontplaat:	staal
nabehandeling:	epoxy
kleur:	wit RAL 9010

Plenumbox

materiaal:	sendzimir verzinkt staal
inwendige isolatie:	1/2” ductliner
nabehandeling:	geen

Optioneel

paneelmaat:	tot 750 mm
plenumbox:	verlaagd

SA-Select

Raadpleeg SA-select voor de online selectiegegevens en het samenstellen van uitgebreide bestelcodes.

Leverbare typen

R T B - O -

R wervel plafondrooster
T toevoer
B bloemvormig

\- **Paneel**
M modulair plafond moduulmaat 600 mm
T verlaagd (zie maat X, Y en Z)

O geen accessoires

\- **Uitvoering**
A ronde bovenaansluiting
O alleen paneel
R gemonteerde, inwendig geïsoleerde, plenumbox
U gemonteerde, ongeïsoleerde, plenumbox

Maatvoering

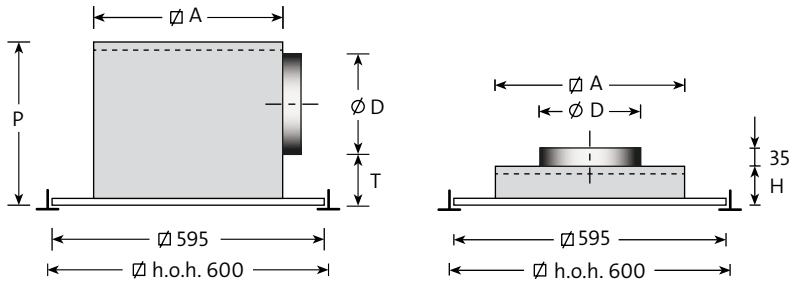

RTBMOR

RTBMOA

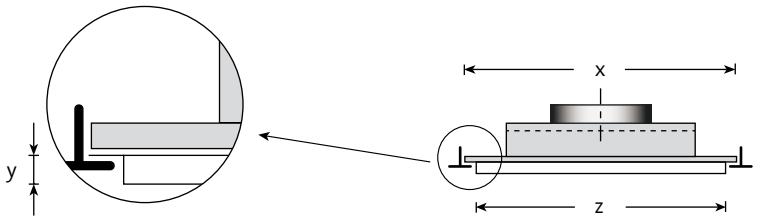

RTBTOA

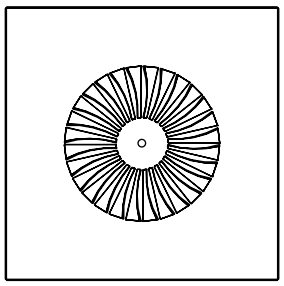

aanzicht

Leverbare afmetingen en maatvoering

model	A	D	T	P	H
250	273	123	60	220	115
350	373	158	70	265	130
450	473	198	80	315	145
550	573	248	80	365	165

Gewichten

model	type	
	zonder plenum OA	met plenum OR/OU
	kg	kg
250	4,2	4,9
350	5,4	6,6
450	6,9	8,8
550	8,7	11,4

Opmerking

- De afmetingen zijn gegeven in mm.
- Voor de uitvoering met verlaagd front type RTBT, moeten de afmetingen x, y en z bij bestelling worden opgegeven.
  x - z ≥ 12 mm (model 550: z = 583 mm).
  y ≥ 6 mm.
- Voor roosters ten behoeve van inleg in een modulair plafond met een kleinere moduulmaat, alsmede opbouwmontage, zie type RTBD op onze website.
- Informatie met betrekking tot verlaagde plenumboxen is te vinden op onze website.

Selectiegegevens

RTBM/RTBT

luchthoeveelheid		model											
		250			350			450			550		
m^3/s	m^3/h	worp m	Δp_s Pa	L_{pA} dB(A)	worp m	Δp_s Pa	L_{pA} dB(A)	worp m	Δp_s Pa	L_{pA} dB(A)	worp m	Δp_s Pa	L_{pA} dB(A)
0,020	**72**	**0,7**	3	-									
0,025	**90**	**0,9**	5	-									
0,030	**108**	**1,1**	7	16	**0,9**	3	-						
0,040	**144**	**1,5**	13	24	**1,2**	5	-						
0,050	**180**	**1,9**	20	30	**1,4**	7	16	**1,1**	2	-			
0,060	**216**	**2,2**	28	34	**1,7**	11	21	**1,3**	3	-			
0,070	**252**	**2,6**	38	38	**2,0**	15	25	**1,5**	4	13	**1,3**	2	-
0,080	**288**	**3,0**	50	42	**2,3**	19	29	**1,7**	6	16	**1,5**	3	-
0,100	**360**				**2,9**	30	34	**2,2**	9	22	**1,9**	5	14
0,125	**450**				**3,6**	46	40	**2,7**	14	28	**2,3**	7	20
0,150	**540**							**3,2**	20	32	**2,8**	11	25
0,200	**720**							**4,3**	36	40	**3,7**	19	32
0,250	**900**										**4,6**	30	38

Dempingswaarden plenumbox

model	dempingswaarden						
	125	250	500	1k	2k	4k	Hz
250	5	0	3	10	5	11	dB
400	2	2	7	7	7	9	dB
450	2	3	9	7	7	9	dB
550	0	6	7	7	6	9	dB

Algemeen

- De worp geldt bij inbouw in een vlak, gesloten, plafond.
- De aangenomen ruimtedemping is 10 dB.
- Interpoleren van tussenliggende waarden is toegestaan.

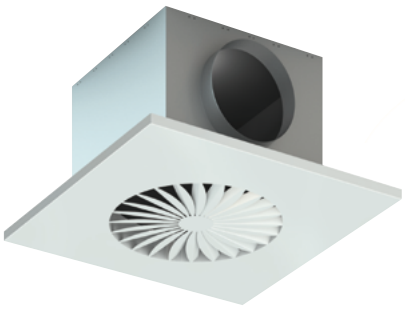

RRBM/RRBT

Wervelrooster

Retour

Inleg in systeemplafond

Toepassing

Het wervelrooster type RRBM is geschikt voor het afzuigen van lucht en is uiterlijk gelijk aan het toevoerrooster RTBM.
Het rooster kan in het plafond gemonteerd worden en kan worden voorzien van een geïsoleerde of ongeïsoleerde plenumbox welke gemonteerd wordt geleverd.

Uitvoering

Wervelrooster

frontplaat:	staal
nabehandeling:	epoxy
kleur:	wit RAL 9010

Plenumbox

materiaal:	sendzimir verzinkt staal
inwendige isolatie:	1/2” ductliner
nabehandeling:	geen

Optioneel

paneelmaat:	tot 750 mm
plenumbox:	verlaagd

SA-Select

Raadpleeg SA-select voor de online selectiegegevens en het samenstellen van uitgebreide bestelcodes.

Leverbare typen

R R B - O -

R wervel plafondrooster
R retour
B bloemvormig

Paneel
- **M** modulair plafond moduulmaat 600 mm
  T verlaagd (zie maat X, Y en Z)

O geen accessoires

- **Uitvoering**
  A ronde bovenaansluiting
  O alleen paneel
  R gemonteerde, inwendig geïsoleerde, plenumbox
  U gemonteerde, ongeïsoleerde, plenumbox

Maatvoering

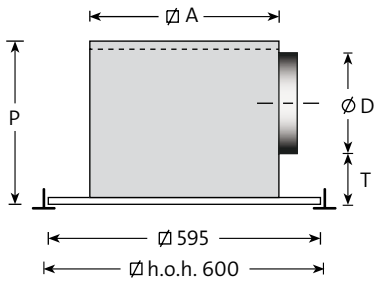

RRBMVR

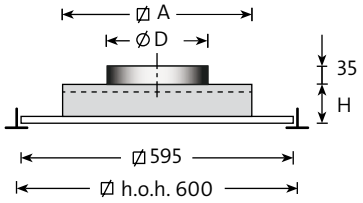

RRBMOA

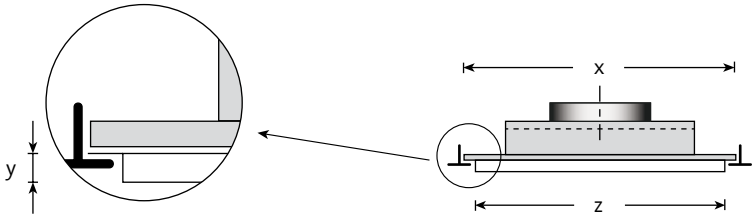

RRBTOA

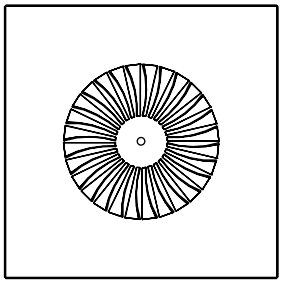

aanzicht

Leverbare afmetingen en maatvoering

model	A	D	T	P	H
250	273	123	60	220	115
350	373	158	70	265	130
450	473	198	80	315	145
550	573	248	80	365	165

Gewichten

model	type		
	zonder plenum OA	met plenum OR/OU	zonder plenum OO
	kg	kg	kg
250	3,9	4,5	2,5
350	4,7	5,9	2,6
450	5,8	7,7	2,7
550	7,1	9,8	2,7

Opmerking

- De afmetingen zijn gegeven in mm.
- Voor de uitvoering met verlaagd front type RRBT moeten de afmetingen x, y en z bij bestelling worden opgegeven.
  x - z ≥ 12 mm (model 550: z = 583 mm).
  y ≥ 6 mm.
- Voor roosters ten behoeve van inleg in een modulair plafond met een kleinere moduulmaat, alsmede opbouwmontage, zie type RRBD op onze website.
- Informatie met betrekking tot verlaagde plenumboxen is te vinden op onze website.

Selectiegegevens

RRBM/RRBT

luchthoeveelheid		ronde aansluiting		
m³/s	m³/h	model	Δp_s Pa	L_{pA} dB(A)
0,025	**90**	**250**	5	8
0,030	**108**	**250**	7	12
0,040	**144**	**250**	13	20
		350	5	-
0,050	**180**	**250**	20	26
		350	7	13
0,060	**216**	**250**	29	30
		350	10	17
		450	3	-
0,070	**252**	**250**	40	34
		350	14	21
		450	4	9
0,080	**288**	**350**	19	25
		450	6	12
		550	3	-
0,100	**360**	**350**	29	31
		450	9	18
		550	5	10
0,125	**450**	**350**	45	36
		450	14	24
		550	8	16
0,150	**540**	**450**	21	29
		550	11	21
0,200	**720**	**450**	37	36
		550	20	28
0,250	**900**	**450**	57	42
		550	31	34
0,300	**1080**	**550**	44	39

Algemeen

- De aangenomen ruimtedemping is 10 dB.
- Interpoleren van tussenliggende waarden is toegestaan.

Dempingswaarden plenumbox

model	dempingswaarden						
	125	250	500	1k	2k	4k	Hz
250	5	0	3	10	5	11	dB
400	2	2	7	7	7	9	dB
450	2	3	9	7	7	9	dB
550	0	6	7	7	6	9	dB

RTBC

Wervelrooster

Toevoer

Opbouw, rond

Toepassing

Het wervelrooster type RTBC is geschikt voor het toevoeren van gekoelde en verwarmde lucht met een groot temperatuurverschil ten opzichte van de ruimtetemperatuur en is toepasbaar in constant en variabel volume installaties. De uitblaasopeningen zijn niet verstelbaar. Het rooster kan in het plafond gemonteerd worden en kan worden voorzien van een geïsoleerde of ongeïsoleerde plenumbox welke gemonteerd wordt geleverd. Door het unieke hooginducerende werveleffect is een hoog aantal luchtwisselingen haalbaar. Door het zeer vlakke inblaaspatroon is het rooster type RTBC ook geschikt voor de lagere ruimtes.

Eigenschappen

Max. aantal luchtwisselingen:	tot 15 x
Ondertemperatuur:	tot 10 K
Overtemperatuur:	tot 15 K

Uitvoering

Wervelrooster

frontplaat:	staal
nabehandeling:	epoxy
kleur:	wit RAL 9010

Plenumbox

materiaal:	sendzimir verzinkt staal
inwendige isolatie:	1/2” ductliner
nabehandeling:	geen

Optioneel

plenumbox:	verlaagd

SA-Select

Raadpleeg SA-select voor de online selectiegegevens en het samenstellen van uitgebreide bestelcodes.

Leverbare typen

R T B C O -

- **R** wervel plafondrooster
- **T** toevoer
- **B** bloemvormig
- **C** opbouw, rond
- **O** geen accessoires

- Uitvoering

- **A** ronde bovenaansluiting
- **O** alleen paneel
- **R** gemonteerde, inwendig geïsoleerde, plenumbox
- **U** gemonteerde, ongeïsoleerde, plenumbox

Maatvoering

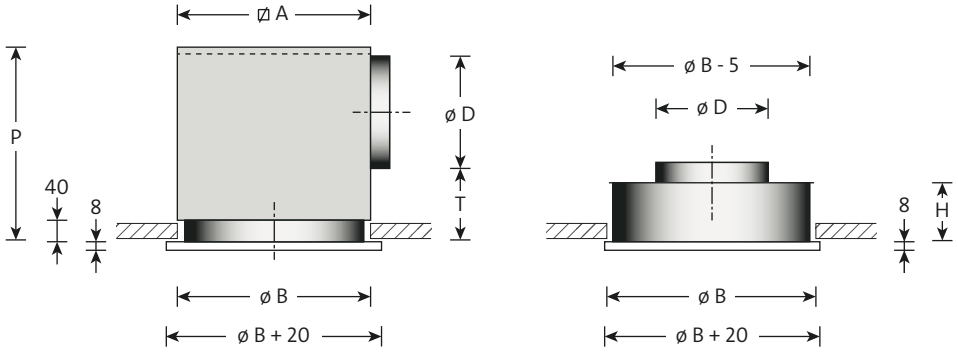

RTBCOR

RTBCOA

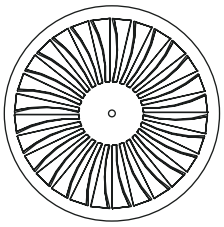

aanzicht

Leverbare afmetingen en maatvoering

model	B	A	D	T	P	H
250	280	293	123	65	215	110
350	380	393	158	70	255	125
450	480	493	198	70	295	140
550	580	593	248	70	345	160

Opmerking

- De afmetingen zijn gegeven in mm.
- Informatie met betrekking tot verlaagde plenumboxen is te vinden op onze website.

Selectiegegevens

RTBC

luchthoeveelheid		model											
		250			350			450			550		
m³/s	m³/h	worp m	Δp_s Pa	L_{pA} dB(A)	worp m	Δp_s Pa	L_{pA} dB(A)	worp m	Δp_s Pa	L_{pA} dB(A)	worp m	Δp_s Pa	L_{pA} dB(A)
0,020	**72**	**0,7**	3	-									
0,025	**90**	**0,9**	5	-									
0,030	**108**	**1,1**	7	16	**0,9**	3	-						
0,040	**144**	**1,5**	13	24	**1,2**	5	-						
0,050	**180**	**1,9**	20	30	**1,4**	7	16	**1,1**	2	-			
0,060	**216**	**2,2**	28	34	**1,7**	11	21	**1,3**	3	-			
0,070	**252**	**2,6**	38	38	**2,0**	15	25	**1,5**	4	13	**1,3**	2	-
0,080	**288**	**3,0**	50	42	**2,3**	19	29	**1,7**	6	16	**1,5**	3	-
0,100	**360**				**2,9**	30	34	**2,2**	9	22	**1,9**	5	14
0,125	**450**				**3,6**	46	40	**2,7**	14	28	**2,3**	7	20
0,150	**540**							**3,2**	20	32	**2,8**	11	25
0,200	**720**							**4,3**	36	40	**3,7**	19	32
0,250	**900**										**4,6**	30	38

Dempingswaarden plenumbox

model	dempingswaarden						
	125	250	500	1k	2k	4k	Hz
250	5	0	3	10	5	11	dB
400	3	2	7	7	7	9	dB
450	2	3	9	7	7	9	dB
550	0	6	7	7	6	9	dB

Algemeen

- De worp geldt bij inbouw in een vlak, gesloten, plafond.
- De aangenomen ruimtedemping is 10 dB.
- Interpoleren van tussenliggende waarden is toegestaan.

RRBC

Wervelrooster

Retour

Opbouw, rond

Toepassing

Het wervelrooster type RRBC is geschikt voor het afzuigen van lucht en is uiterlijk gelijk aan het toevoerrooster RTBC.
Het rooster kan in het plafond gemonteerd worden en kan worden voorzien van een geïsoleerde of ongeïsoleerde plenumbox welke gemonteerd wordt geleverd.

Uitvoering

Wervelrooster

frontplaat:	staal
nabehandeling:	epoxy
kleur:	wit RAL 9010

Plenumbox

materiaal:	sendzimir verzinkt staal
inwendige isolatie:	1/2” ductliner
nabehandeling:	geen

Optioneel

plenumbox:	verlaagd

SA-Select

Raadpleeg SA-select voor de online selectiegegevens en het samenstellen van uitgebreide bestelcodes.

Leverbare typen

R R B C O -

- **R** wervel plafondrooster
- **R** retour
- **B** bloemvormig
- **C** opbouw, rond
- **O** geen accessoires

- **Uitvoering**
  - **A** ronde bovenaansluiting
  - **O** alleen paneel
  - **R** gemonteerde, inwendig geïsoleerde, plenumbox
  - **U** gemonteerde, ongeïsoleerde, plenumbox

Maatvoering

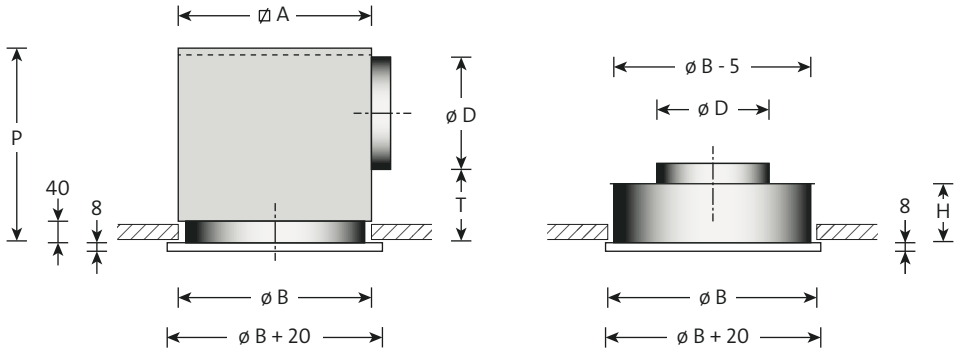

RRBCOR

RRBCOA

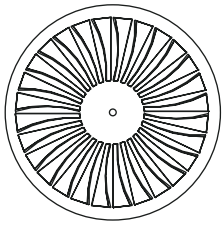

aanzicht

Leverbare afmetingen en maatvoering

model	B	A	D	T	P	H
250	280	293	123	65	215	110
350	380	393	158	70	255	125
450	480	493	198	70	295	140
550	580	593	248	70	345	160

Opmerking

- De afmetingen zijn gegeven in mm.
- Informatie met betrekking tot verlaagde plenumboxen is te vinden op onze website.

Selectiegegevens

RRBC

luchthoeveelheid		ronde aansluiting		
m^3/s	m^3/h	model	Δp_s Pa	L_{pA} dB(A)
0,025	**90**	**250**	5	8
0,030	**108**	**250**	7	12
0,040	**144**	**250**	13	20
		350	5	-
0,050	**180**	**250**	20	26
		350	7	13
0,060	**216**	**250**	29	30
		350	10	17
		450	3	-
0,070	**252**	**250**	40	34
		350	14	21
		450	4	9
0,080	**288**	**350**	19	25
		450	6	12
		550	3	-
0,100	**360**	**350**	29	31
		450	9	18
		550	5	10
0,125	**450**	**350**	45	36
		450	14	24
		550	8	16
0,150	**540**	**450**	21	29
		550	11	21
0,200	**720**	**450**	37	36
		550	20	28
0,250	**900**	**450**	57	42
		550	31	34
0,300	**1080**	**550**	44	39

Dempingswaarden plenumbox

model	dempingswaarden						
	125	250	500	1k	2k	4k	Hz
350	2	2	7	7	7	9	dB
450	2	3	9	7	7	9	dB
550	0	6	7	7	6	9	dB

Algemeen

- De aangenomen ruimtedemping is 10 dB.
- Interpoleren van tussenliggende waarden is toegestaan.

RTGD/RTGT

Wervelrooster

Toevoer

Opbouw, inleg

Uitblaasrichting instelbaar

Toepassing

Het wervelrooster type RTGD is geschikt voor het toevoeren van gekoelde en verwarmde lucht met een groot temperatuurverschil ten opzichte van de ruimtetemperatuur en is toepasbaar in constant en variabel volume installaties.
De uitblaasrichting is instelbaar. Het rooster kan in het plafond gemonteerd worden en kan worden voorzien van een, los geleverde, geïsoleerde of ongeïsoleerde plenumbox. Model 600 is tevens geschikt voor inleg in systeemplafonds hart op hart 600 mm. Door het unieke hooginducerende werveleffect is een hoog aantal luchtwisselingen haalbaar. Door het zeer vlakke inblaaspatroon is het rooster type RTGD ook geschikt voor de wat lagere ruimtes.

Eigenschappen

Max. aantal luchtwisselingen:	tot 12 x
Ondertemperatuur:	tot 10 K
Overtemperatuur:	tot 15 K

Uitvoering

Wervelrooster

frontplaat:	staal
nabehandeling:	epoxy
kleur:	wit RAL 9010
patroonbladen:	kunststof
kleur:	zwart

Plenumbox

materiaal:	sendzimir verzinkt staal
inwendige isolatie:	1/2” ductliner
nabehandeling:	geen

Optioneel

patroonbladen	
kleur:	wit
plenumbox:	verlaagd (**zie onze** website)

SA-Select

Raadpleeg SA-select voor de online selectiegegevens en het samenstellen van uitgebreide bestelcodes.

Leverbare typen

R T G - O -

R wervelrooster
T toevoer, met patroonbladen
G uitblaasrichting instelbaar

\- **Plafonduitvoering**
D opbouw/inleg
T inlegpaneel verdiept 13 mm

O geen accessoires

\- **Uitvoering**
A ronde bovenaansluiting
R inwendig geïsoleerde plenumbox (los geleverd)
U ongeïsoleerde plenumbox (los geleverd)

Maatvoering

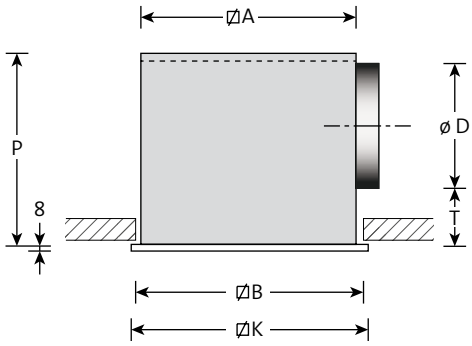

RTGDOR

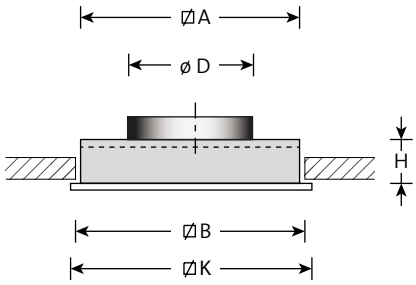

RTGDOA

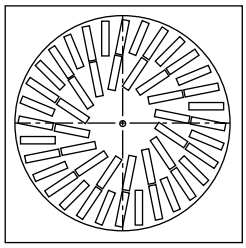

aanzicht

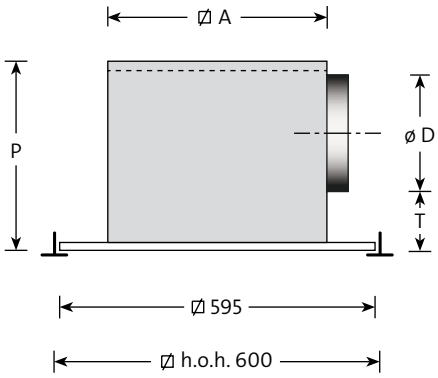

Leverbare afmetingen en maatvoering

model	B	K	D	A	P	T	H
300/8	285	295	158	280	260	65	190
400/16	378	395	198	373	300	65	190
500/16	478	495	198	373	300	65	190
600/16	578	595	198	373	300	65	190
500/24	478	495	198	473	310	75	190
600/24	578	595	248	573	360	75	190
600/48	585	595	248	580	370	85	290

Opmerking

- De afmetingen zijn gegeven in mm.
- De modellen 600/16, 600/24 en 600/48 zijn geschikt voor inleg in een modulair plafondsysteem met een hart op hart maat van 600 mm.
- In aangepaste uitvoering zijn de kleinere modellen ook leverbaar voor modulaire plafondsystemen.
- Verdiepte inlegpanelen zijn leverbaar behalve voor model 600/48.

Selectiegegevens

RTGD/RTGT

luchthoeveelheid		model														
		300/8			400/16, 500/16, 600/16			500/24			600/24			600/48		
m³/s	m³/h	worp m	Δp_s Pa	L_{pA} dB(A)	worp m	Δp_s Pa	L_{pA} dB(A)	worp m	Δp_s Pa	L_{pA} dB(A)	worp m	Δp_s Pa	L_{pA} dB(A)	worp m	Δp_s Pa	L_{pA} dB(A)
0,015	**54**	**0,7**	3	-												
0,020	**72**	**0,9**	6	-												
0,025	**90**	**1,1**	9	10												
0,030	**108**	**1,3**	12	15	**1,1**	3	-									
0,040	**144**	**1,6**	22	22	**1,3**	6	-	**1,1**	3	-						
0,050	**180**	**1,9**	34	28	**1,4**	9	13	**1,3**	4	-						
0,060	**216**	**2,1**	50	33	**1,6**	14	17	**1,4**	6	12	**1,3**	2	-			
0,070	**252**	**2,4**	68	37	**1,7**	18	21	**1,6**	8	16	**1,4**	3	-			
0,080	**288**	**2,6**	88	40	**1,8**	24	25	**1,7**	11	19	**1,5**	4	7			
0,100	**360**				**2,0**	38	31	**2,0**	17	25	**1,7**	7	13	**1,8**	5	-
0,125	**450**				**2,3**	59	37	**2,3**	26	31	**1,9**	11	19	**1,9**	7	13
0,150	**540**							**2,6**	38	35	**2,1**	15	23	**2,0**	10	18
0,200	**720**										**2,5**	27	31	**2,2**	18	26
0,250	**900**										**2,8**	42	37	**2,4**	28	31
0,300	**1080**													**2,5**	41	36

Algemeen

- De worp geldt bij inbouw in een vlak, gesloten, plafond.
- De aangenomen ruimtedemping is 10 dB.
- Interpoleren van tussenliggende waarden is toegestaan.

Aanzicht wervelpatroon

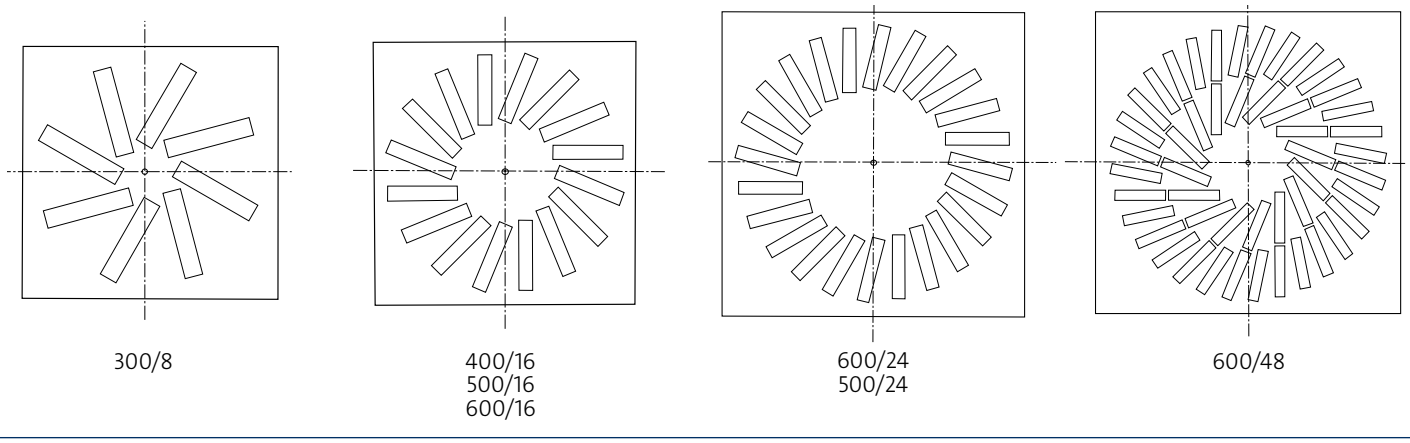

300/8

400/16
500/16
600/16

600/24
500/24

600/48

RRGD/RRGT

Wervelrooster

Retour

Opbouw, inleg

Toepassing

Het wervelrooster type RRGD is geschikt voor het afzuigen van lucht en is uiterlijk gelijk aan het toevoerrooster RTGD.
Het rooster kan in het plafond gemonteerd worden en kan worden voorzien van een, los meegeleverde, geïsoleerde of ongeïsoleerde plenumbox. Model 600 is tevens geschikt voor inleg in systeemplafonds hart op hart 600 mm.

Uitvoering

Wervelrooster

frontplaat:	staal
nabehandeling:	epoxy
kleur:	wit RAL 9010

Plenumbox

materiaal:	sendzimir verzinkt staal
inwendige isolatie:	1/2” ductliner
nabehandeling:	geen

Optioneel:

patroonbladen:	kunststof, kleur zwart of wit
plenumbox:	verlaagd (op onze website)

SA-Select

Raadpleeg SA-select voor de online selectiegegevens en het samenstellen van uitgebreide bestelcodes.

Leverbare typen

R R G - O -

- **R** wervelrooster
- **R** retour, zonder patroonbladen
- **G** geen uitblaasrichting

\- **Plafonduitvoering**
- **D** opbouw/inleg
- **T** inlegpaneel verdiept 13 mm

O geen accessoires

\- **Uitvoering**
- **A** ronde bovenaansluiting
- **O** alleen paneel
- **R** inwendig geïsoleerde plenumbox (los geleverd)
- **U** ongeïsoleerde plenumbox (los geleverd)

Maatvoering

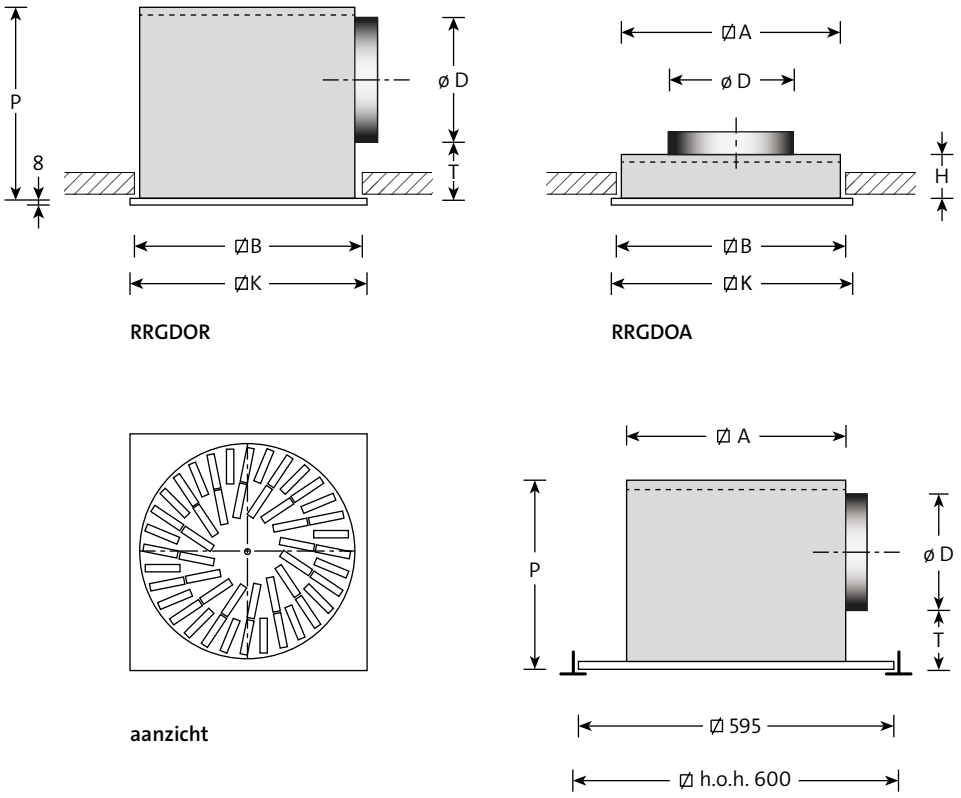

Leverbare afmetingen en maatvoering

model	B	K	D	A	P	T	H
300/8	285	295	158	280	260	65	190
400/16	378	395	198	373	300	65	190
500/16	478	495	198	373	300	65	190
600/16	578	595	198	373	300	65	190
500/24	478	495	198	473	310	75	190
600/24	578	595	248	573	360	75	190
600/48	585	595	248	580	370	85	290

Opmerking

- De afmetingen zijn gegeven in mm.
- De modellen 600/16, 600/24 en 600/48 zijn geschikt voor inleg in een modulair plafondsysteem met een hart op hart maat van 600 mm.
- In aangepaste uitvoering zijn de kleinere modellen ook leverbaar voor modulaire plafondsystemen.
- Verdiepte inlegpanelen zijn leverbaar behalve voor model 600/48 (type RRGT).

Selectiegegevens

RRG--(R,U) (ronde zijaansluiting) gegevens zonder patroonbladen

luchthoeveelheid		model									
		300/8		400/16, 500/16 600/16		500/24		600/24		600/48	
m³/s	m³/h	Δp_s Pa	L_{pA} dB(A)	Δp_s Pa	L_{pA} dB(A)	Δp_s Pa	L_{pA} dB(A)	Δp_s Pa	L_{pA} dB(A)	Δp_s Pa	L_{pA} dB(A)
0,050	**180**	16	9								
0,060	**216**	24	15								
0,070	**252**	32	19								
0,080	**288**	42	23	14	9						
0,100	**360**	66	30	21	16	13	9				
0,125	**450**	103	37	33	23	20	15				
0,150	**540**			48	28	29	21	13	10		
0,200	**720**			85	37	52	30	23	19	18	15
0,250	**900**					82	37	36	26	29	21
0,300	**1080**					118	42	51	31	41	27
0,350	**1260**							70	36	56	32
0,400	**1440**							91	40	73	36
0,450	**1620**									93	39

RRG--A (ronde bovenaansluiting) gegevens zonder patroonbladen

luchthoeveelheid		model									
		300/8		400/16, 500/16 600/16		500/24		600/24		600/48	
m³/s	m³/h	Δp_s Pa	L_{pA} dB(A)	Δp_s Pa	L_{pA} dB(A)	Δp_s Pa	L_{pA} dB(A)	Δp_s Pa	L_{pA} dB(A)	Δp_s Pa	L_{pA} dB(A)
0,030	**108**	4	-								
0,040	**144**	7	-								
0,050	**180**	12	7								
0,060	**216**	17	13								
0,070	**252**	23	18								
0,080	**288**	30	22	11	9						
0,100	**360**	47	28	17	16	12	8				
0,125	**450**	73	35	26	22	19	14	8	6		
0,150	**540**			38	28	27	20	12	12	10	6
0,200	**720**			67	37	48	29	21	20	18	15
0,250	**900**					75	36	34	27	28	22
0,300	**1080**					108	41	48	33	40	27
0,350	**1260**							66	37	55	32
0,400	**1440**							86	41	72	36
0,450	**1620**									91	40

Algemeen

- De aangenomen ruimtedemping is 10 dB.
- Interpoleren van tussenliggende waarden is toegestaan.

Aanzicht wervelpatroon

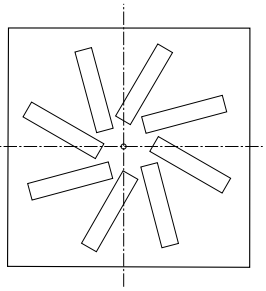

300/8

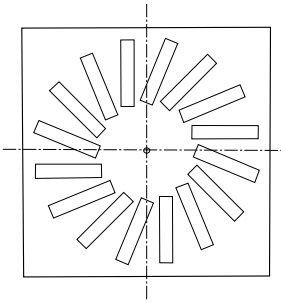

400/16
500/16
600/16

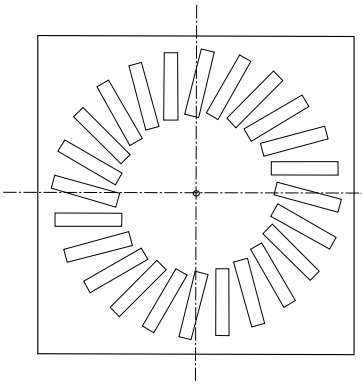

600/24
500/24

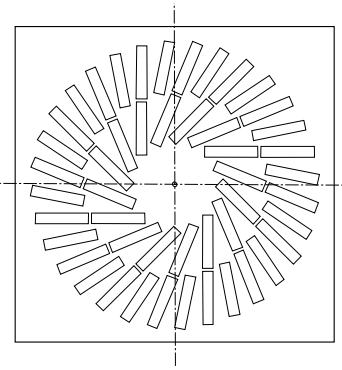

600/48

RTFO

Wervelrooster, conisch

Toevoer

Opbouw, vrijhangend

Vaste schoep

Toepassing

Het wervelrooster type RTFO is geschikt voor het toevoeren van gekoelde en verwarmde lucht met een groot temperatuurverschil ten opzichte van de ruimtetemperatuur en is toepasbaar in constant en variabel volume installaties.

Het rooster bevat tien vast gemonteerde schoepen welke niet instelbaar zijn. Het rooster kan eenvoudig door middel van één centrale schroef in de separaat geleverde geïsoleerde of ongeïsoleerde plenumbox gemonteerd worden. Als accessoire kan een klemring worden geleverd waarmee snel, eenvoudig en zonder hulpmiddelen het rooster in een vlakke plafond plaat kan worden gemonteerd.

Eigenschappen

Max. aantal luchtwisselingen:	tot 15 x
Ondertemperatuur:	tot 10 K
Overtemperatuur:	tot 15 K

Uitvoering

Wervelrooster

cilindrische conus:	aluminium
wervelbladen:	aluminium
nabehandeling:	epoxy
kleur:	wit RAL 9010

Plenumbox

materiaal:	sendzimir verzinkt staal
inwendige isolatie:	1/2” ductliner
nabehandeling:	geen

Optioneel

plenumbox:	verlaagd

SA-Select

Raadpleeg SA-select voor de online selectiegegevens en het samenstellen van uitgebreide bestelcodes.

Leverbare typen

R T F O - -

R rond
T toevoer
F vaste schoepen
O opbouw

- **Accessoires**
  O geen
  C klemring (alleen RTFO-A)

- **Uitvoering**
  A ronde bovenaansluiting
  R inwendig geïsoleerde plenumbox (los geleverd)
  U ongeïsoleerde plenumbox (los geleverd)

Maatvoering

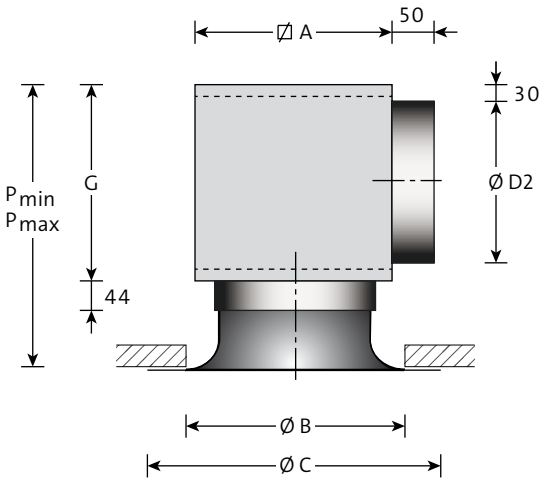

RTFOOR

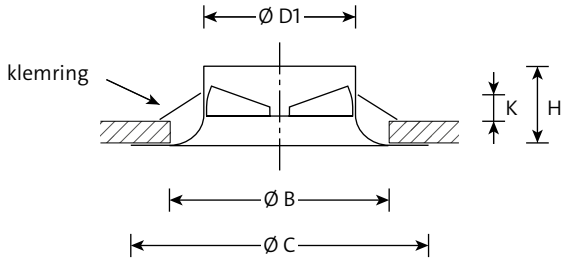

RTFOCA

Leverbare afmetingen

model	A	B	C	D1	D2	G	H	K	P min.	P max.
125	184	165	205	124	123	171	70	35	260	280
160	219	210	250	159	158	206	95	35	285	305
200	259	260	310	199	198	245	110	45	330	350
250	309	330	380	249	248	296	130	55	390	420
315	374	395	435	314	313	361	165	55	460	490

Opmerking

- De gegeven afmetingen zijn in mm.
- Informatie met betrekking tot verlaagde plenumboxen is te vinden op onze website.
- Voor de inleg uitvoering zie RTFM op onze website.
- Indien het rooster als retourrooster wordt toegepast geldt:
  ΔP_s x 1,2
  L_{pA} + 3

Selectiegegevens

RTFO

luchthoeveelheid		model														
		125			160			200			250			315		
m³/s	m³/h	worp m	Δp_s Pa	L_{pA} dB(A)	worp m	Δp_s Pa	L_{pA} dB(A)	worp m	Δp_s Pa	L_{pA} dB(A)	worp m	Δp_s Pa	L_{pA} dB(A)	worp m	Δp_s Pa	L_{pA} dB(A)
0,015	**54**	**0,7**	11	-												
0,020	**72**	**1,0**	19	15	**0,7**	5	-									
0,025	**90**	**1,1**	30	22	**0,9**	8	-									
0,030	**108**	**1,4**	43	27	**1,1**	12	11	**0,8**	3	-						
0,040	**144**	**1,9**	70	36	**1,4**	21	20	**1,1**	6	-						
0,050	**180**	**2,4**	120	43	**1,8**	33	27	**1,4**	9	16	**1,0**	3	-			
0,060	**216**				**2,2**	47	32	**1,7**	13	21	**1,3**	5	-			
0,080	**288**				**2,8**	83	41	**2,2**	24	30	**1,8**	10	17	**1,4**	4	-
0,100	**360**							**2,8**	37	37	**2,1**	15	24	**1,7**	6	11
0,125	**450**							**3,4**	59	44	**2,8**	24	31	**2,1**	9	17
0,150	**540**										**3,3**	34	36	**2,6**	13	23
0,200	**720**										**4,3**	60	45	**3,5**	23	32
0,250	**900**													**4,2**	37	38
0,300	**1080**													**5,1**	53	44

Dempingswaarden plenumbox

model	dempingswaarden						
	125	250	500	1k	2k	4k	Hz
125	5	0	3	10	5	11	dB
160	3	1	6	7	7	9	dB
200	2	2	9	7	7	9	dB
250	2	4	9	7	7	10	dB
315	0	6	7	7	6	9	dB

Algemeen

- De worp geldt bij inbouw in een vlak, gesloten, plafond.
- De aangenomen ruimtedemping is 10 dB.
- Interpoleren van tussenliggende waarden is toegestaan.

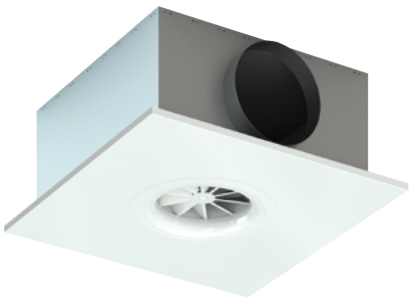

RTFM

Wervelrooster, conisch

Toevoer

Inleg in systeemplafond

Vaste schoep

Toepassing

Het wervelrooster type RTFM is geschikt voor het toevoeren van gekoelde en verwarmde lucht met een groot temperatuurverschil ten opzichte van de ruimtetemperatuur en is toepasbaar in constant en variabel volume installaties.
Het rooster bevat tien vast gemonteerde schoepen welke niet instelbaar zijn. Het rooster kan eenvoudig door middel van één centrale schroef in de separaat geleverde geïsoleerde of ongeïsoleerde plenumbox gemonteerd worden.Het rooster kan in een systeemplafond met een moduulmaat van 600 mm worden ingelegd.

Eigenschappen

Max. aantal luchtwisselingen:	tot 15 x
Ondertemperatuur:	tot 10 K
Overtemperatuur:	tot 15 K

Uitvoering

Wervelrooster

cilindrische conus:	aluminium
frontplaat:	staal
wervelbladen:	aluminium
nabehandeling:	epoxy
kleur:	wit RAL 9010

Plenumbox

materiaal:	sendzimir verzinkt staal
inwendige isolatie:	1/2” ductliner
nabehandeling:	geen

Optioneel

paneelmaat:	620 mm
plenumbox:	verlaagd

SA-Select

Raadpleeg SA-select voor de online selectiegegevens en het samenstellen van uitgebreide bestelcodes.

Leverbare typen

R T F M O -

- **R** wervel plafondrooster
- **T** toevoer
- **F** vaste schoepen
- **M** modulair plafond, moduulmaat 600 mm
- **O** geen accessoires

- **Uitvoering**
  - **A** ronde bovenaansluiting
  - **R** inwendig geïsoleerde plenumbox (los geleverd)
  - **U** ongeïsoleerde plenumbox (los geleverd)

Maatvoering

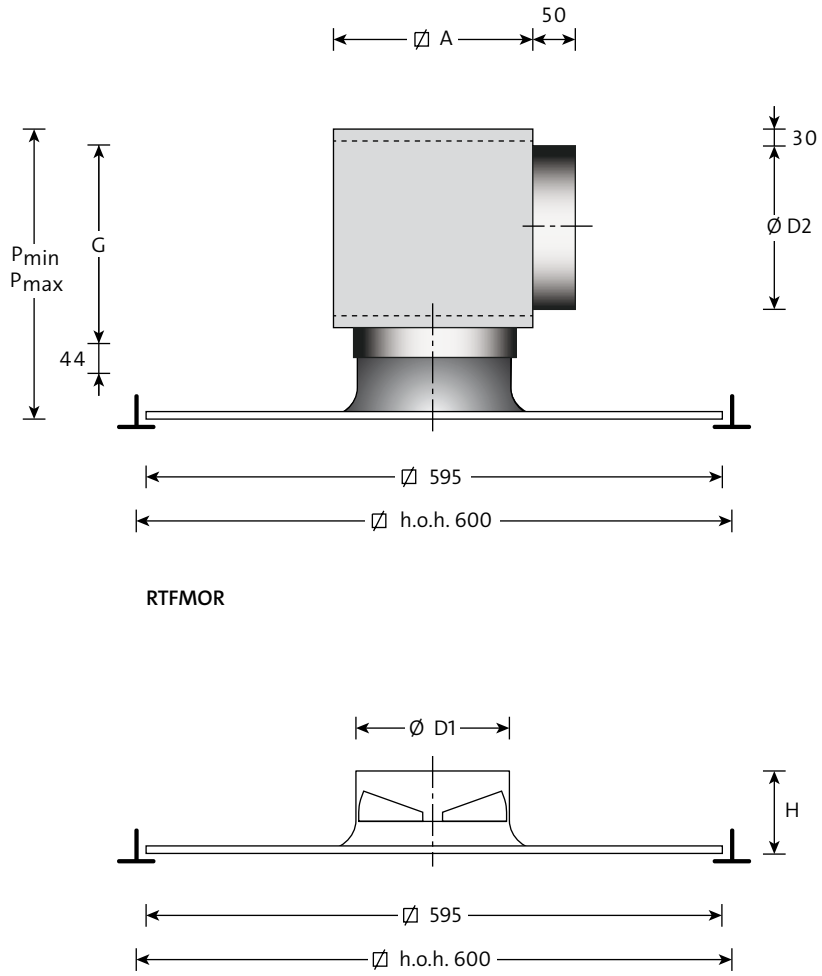

Leverbare afmetingen en maatvoering

model	A	D1	D2	G	H	P min.	P max.
125	184	124	123	171	70	260	280
160	219	159	158	206	95	285	305
200	259	199	198	245	110	330	350
250	309	249	248	296	130	390	420
315	374	314	313	361	165	460	490

Opmerking

- De afmetingen zijn gegeven in mm.
- Informatie met betrekking tot verlaagde plenumboxen is te vinden op onze website.
- Voor de opbouw uitvoering zie RTFO op onze website.
- Indien het rooster als retourrooster wordt toegepast geldt:
  $\Delta P_s + 1$
  $L_{pA} + 3$

Selectiegegevens

RTFM

luchthoeveelheid		model														
		125			160			200			250			315		
m^3/s	m^3/h	worp m	Δp_s Pa	L_{pA} dB(A)	worp m	Δp_s Pa	L_{pA} dB(A)	worp m	Δp_s Pa	L_{pA} dB(A)	worp m	Δp_s Pa	L_{pA} dB(A)	worp m	Δp_s Pa	L_{pA} dB(A)
0,015	54	**0,7**	11	-												
0,020	72	**1,0**	19	15	**0,7**	5	-									
0,025	90	**1,1**	30	22	**0,9**	8	-									
0,030	108	**1,4**	43	27	**1,1**	12	11	**0,8**	3	-						
0,040	144	**1,9**	70	36	**1,4**	21	20	**1,1**	6	-						
0,050	180	**2,4**	120	43	**1,8**	33	27	**1,4**	9	16	**1,0**	3	-			
0,060	216				**2,2**	47	32	**1,7**	13	21	**1,3**	5	-			
0,080	288				**2,8**	83	41	**2,2**	24	30	**1,8**	10	17	**1,4**	4	-
0,100	360							**2,8**	37	37	**2,1**	15	24	**1,7**	6	11
0,125	450							**3,4**	59	44	**2,8**	24	31	**2,1**	9	17
0,150	540										**3,3**	34	36	**2,6**	13	23
0,200	720										**4,3**	60	45	**3,5**	23	32
0,250	900													**4,2**	37	38
0,300	1080													**5,1**	53	44

Dempingswaarden plenumbox

model	dempingswaarden						
	125	250	500	1k	2k	4k	Hz
125	5	0	3	10	5	11	dB
160	3	1	6	7	7	9	dB
200	2	2	9	7	7	9	dB
250	2	4	9	7	7	10	dB
315	0	6	7	7	6	9	dB

Algemeen

- De worp geldt bij inbouw in een vlak, gesloten, plafond.
- De aangenomen ruimtedemping is 10 dB.
- Interpoleren van tussenliggende waarden is toegestaan.

RTWK

Wervelrooster conisch

Toevoer

Opbouw, inleg, vrijhangend

Hand-, servomotor- of thermisch bediend

Toepassing

Het ronde, conische wervelrooster type RTWK is geschikt voor het toevoeren van gekoelde of verwarmde lucht met een groot temperatuurverschil ten opzichte van de ruimte. Het huis bestaat uit een cilindrische conus met daarin zes wervelbladen welke met de hand, met een servomotor of thermisch instelbaar zijn. Elke gewenste inblaasrichting van horizontaal tot verticaal kan worden ingesteld. Het rooster is zeer geschikt voor luchtverwarmingsinstallaties in hoge ruimtes. Door de grote doordringdiepte kan met een lagere luchtcapaciteit worden gewerkt.

Eigenschappen

Max. aantal luchtwisselingen:	tot 15 x
Ondertemperatuur:	tot 10 K
Overtemperatuur:	tot 15 K

Uitvoering

Wervelrooster

cilindrische conus:	aluminium
nabehandeling:	epoxy
kleur:	wit RAL 9010

RTWK

wervelbladen:	staal
nabehandeling:	epoxy
kleur:	wit RAL 9010 of naar keuze (meerprijs) met uitzondering van RTWK-N

RTWK-N

wervelbladen:	Nylon
nabehandeling:	geen
kleur:	wit RAL 9010

Plenumbox

materiaal:	sendzimir verzinkt staal
inwendige isolatie:	1/2” ductliner
nabehandeling:	geen

Optioneel

balkorf:	staal
nabehandeling:	epoxy
kleur:	wit RAL 9010

Leverbare typen

R T W K - - - -

- **R** rond
- **T** toevoer
- **W** instelbaar
- **K** conisch

- **Plafonduitvoering**
  - **Z** opbouw
  - **T** modulair plafond moduulmaat 600 mm (model 200 t/m 315, zonder mechaniek model 160 ook leverbaar)

- **Schoepen/mechaniek**
  - **N** Nylon/Nylon
  - **O** staal (geen mechaniek)
  - **S** staal/aluminium

- **Bediening (vanaf model 200)**
  - **M** Belimo 0-10 V DC (L/N/S)M24ASR (alleen in combinatie met mechaniek)
  - **N** Belimo 2 standen (L/N/S)M24A (alleen in combinatie met mechaniek)
  - **O** handmatig met vergrendeling
  - **T** thermische veer (alleen bij stalen schoep + aluminium mechaniek)

- **Uitvoering**
  - **O** ronde bovenaansluiting
  - **R** inwendig geïsoleerde plenumbox (los geleverd)
  - **U** ongeïsoleerde plenumbox (los geleverd)

Servomotor

merk:	Belimo
sturing:	open/dicht of 0-10 V DC
voeding:	24V AC

SA-Select

Raadpleeg SA-select voor de online selectiegegevens en het samenstellen van uitgebreide bestelcodes.

Maatvoering

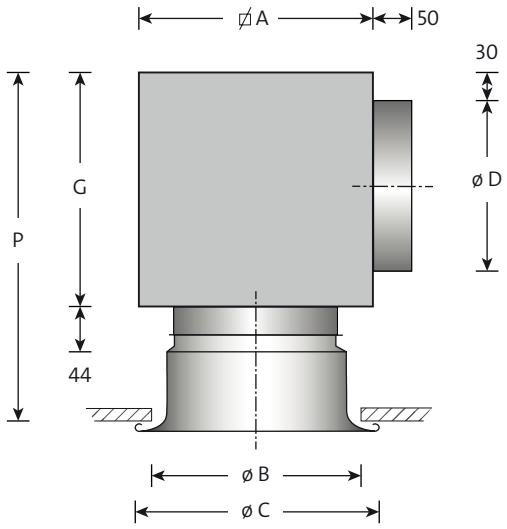

RTWK---R

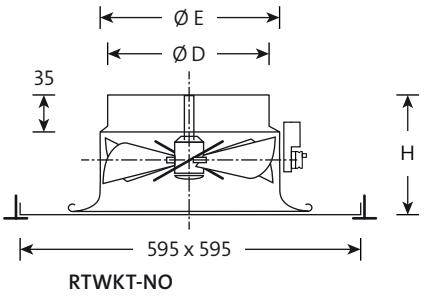

RTWKT-NO

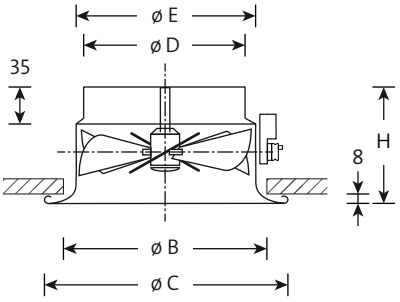

RTWKZ-NO

Leverbare afmetingen en maatvoering

model	A	H	B	C	E	D	G	P
160	220	155	270	300	198	158	206	375
200	260	180	320	350	248	198	245	439
250	310	205	370	400	298	249	296	515
315	375	230	470	500	398	314	361	605
400	460	270	585	615	465	399	446	730
500	560	320	750	780	565	499	546	880
630	700	390	905	935	665	629	676	1080
800	*	390	990	1020	798	*	*	*

* Maatvoering op aanvraag.

Opmerking

- De gegeven afmetingen zijn in mm.

Selectiegegevens

RTWK

luchthoeveelheid		model																							
		160			200			250			315			400			500			630			800		
m³/s	m³/h	V_h m/s	Δp_s Pa	L_{pA} dB(A)	V_h m/s	Δp_s Pa	L_{pA} dB(A)	V_h m/s	Δp_s Pa	L_{pA} dB(A)	V_h m/s	Δp_s Pa	L_{pA} dB(A)	V_h m/s	Δp_s Pa	L_{pA} dB(A)	V_h m/s	Δp_s Pa	L_{pA} dB(A)	V_h m/s	Δp_s Pa	L_{pA} dB(A)	V_h m/s	Δp_s Pa	L_{pA} dB(A)
0,030	**108**	**1,5**	2	-																					
0,040	**144**	**2,0**	4	-																					
0,050	**180**	**2,5**	6	23	**1,6**	3	-																		
0,060	**216**	**3,0**	9	28	**2,0**	3	-	**1,3**	1	-															
0,070	**252**				**2,2**	5	-	**1,4**	2	-															
0,080	**288**				**2,7**	6	20	**1,7**	2	-															
0,100	**360**				**3,4**	10	27	**2,1**	4	-	**1,3**	2	-												
0,125	**450**				**4,2**	15	34	**2,7**	6	21	**1,7**	2	-												
0,150	**540**				**5,0**	22	39	**3,2**	9	27	**2,0**	3	-												
0,200	**720**				**6,7**	39	47	**4,2**	15	36	**2,7**	6	21	**1,6**	2	-									
0,250	**900**							**5,3**	24	42	**3,3**	10	28	**2,0**	4	-									
0,300	**1080**							**6,4**	34	48	**4,0**	14	34	**2,4**	5	21	**1,6**	2	-						
0,400	**1440**										**5,3**	24	42	**3,3**	10	30	**2,1**	4	-						
0,500	**1800**										**6,6**	38	49	**4,1**	15	37	**2,6**	6	24	**1,6**	2	-			
0,600	**2160**													**4,9**	22	42	**3,1**	9	29	**2,0**	3	-			
0,800	**2880**													**6,5**	38	51	**4,2**	15	38	**2,6**	6	23			
1,000	**3600**																**5,2**	24	45	**3,3**	10	30			
1,250	**4500**																			**4,0**	15	36	**2,5**	5	22
1,500	**5400**																			**4,9**	22	42	**3,0**	8	27
2,000	**7200**																						**4,0**	14	36

Algemeen

- Het drukverlies is gegeven zonder volumeregelaar of plenumbox.
- De aangenomen ruimtedemping is 10 dB.
- De geluidsdruk is gegeven bij een schoephoek van 45 graden.
- Vh = halssnelheid.

Montagehoogte

model	montagehoogte	montagehoogte m
160		2,2 - 3,0 m
200		2,5 - 3,5 m
250		3,1 - 4,8 m
315		3,5 - 5,8 m
400		4,5 - 7,0 m
500		5,8 - 14,0 m
630		8,0 - 25,0 m
800		9,0 - 30,0 m

2 3 4 5 6 7 8 9 10 15 20 25 30 35 m

Selectiemethode

- De modelgrootte wordt bepaald met behulp van de tabellen. Interpoleren van tussenliggende waarden is toegestaan.
- Controleer de aanbevolen montagehoogte (onderkant rooster ten opzichte van vloer) in bovenstaande tabel "Montagehoogte".
- Raadpleeg onze afdeling verkoop voor meer informatie.

Schoephoek instelling

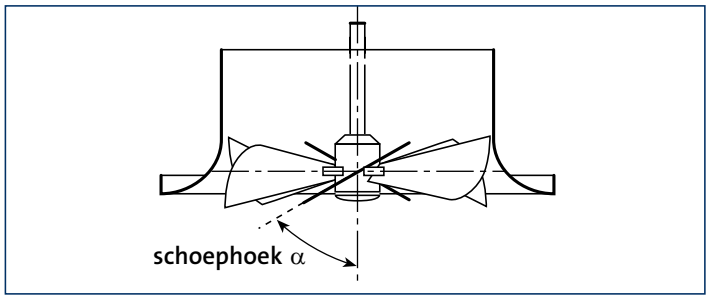

STAD/STBD

Lijnrooster

Toevoer

Opbouw

Toepassing

Het lijnrooster type STAD/STBD is geschikt voor het toevoeren van gekoelde (en verwarmde) lucht met een groot temperatuurverschil ten opzichte van de ruimtetemperatuur.
Het rooster kan in het plafond of in de wand gemonteerd worden en is standaard voorzien van een geïsoleerde of ongeïsoleerde plenumbox. Door twee ingebouwde patroonbladen is het uitblaaspatroon instelbaar.
Roosters zijn tot grote lengtes samen te bouwen met behulp van meegeleverde richtspieën. De afstand houders bevinden zich aan de onderzijde van het profiel zodat een strakke, rechte spleet gewaarborgd is.

Eigenschappen

Max. aantal luchtwisselingen:	tot 10 x
Ondertemperatuur:	tot 10 K
Overtemperatuur:	tot 15 K

Uitvoering

Lijnrooster

omranding:	geëxtrudeerd aluminium
nabehandeling:	epoxy
kleur:	wit RAL 9010
patroonbladen:	geëxtrudeerd aluminium
nabehandeling:	zwart

Plenumbox

materiaal:	sendzimir verzinkt staal
inwendige isolatie:	1/2” ductliner
nabehandeling:	geen

Optioneel

plenumbox:	meerdere aansluitingen, ovale aansluiting en afwijkende hoogtes
rooster:	afdekstrip

SA-Select

Raadpleeg SA-select voor de online selectiegegevens en het samenstellen van uitgebreide bestelcodes.

Leverbare typen

S T - D - - -

S lijnrooster
T toevoer

- Uitblaaspatronen
A twee patrooninstelbladen
B één patrooninstelblad

D opbouw

- Eindkappen
A geen eindkappen
B één eindkap
C twee eindkappen
D twee vlakke eindkappen (inlegmontage)

- Plenumbox
O geen
R gemonteerde, inwendig geïsoleerde plenumbox
U gemonteerde, ongeïsoleerde plenumbox

- Montagebeugels (los geleverd)
A roosterbeugel A
B plenum montagebeugel B
C plenum “click-in” beugel C (plenum eerst monteren)
D rooster-/plafondbeugel D
O geen

Montage doorlopend lijnrooster met spie en plenumbox

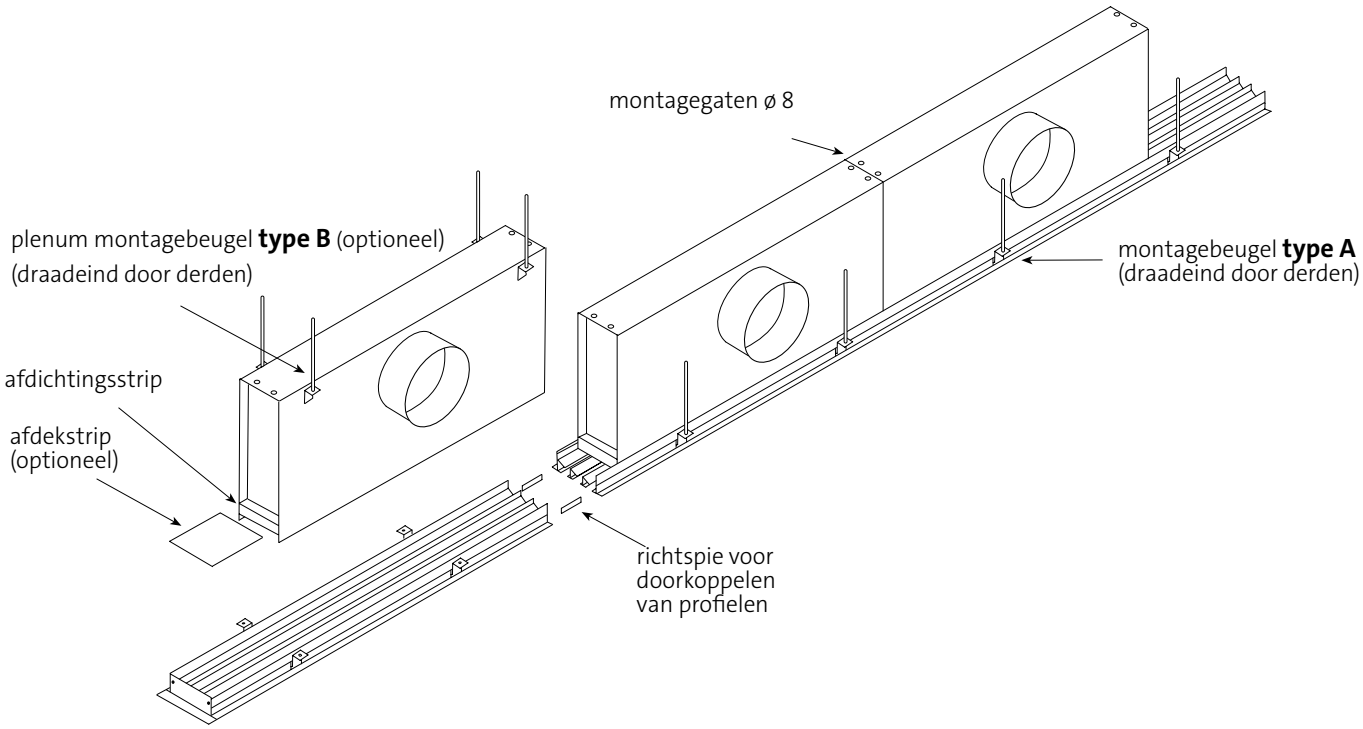

Uitblaasrichting

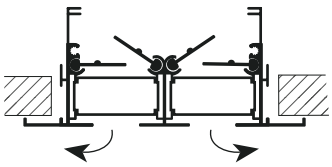

STAD --- 2 slot

Afhankelijk van de positie van de patrooninstelbladen kan rechts of links worden uitgeblazen.

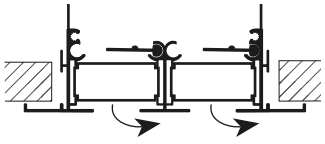

STBD--- 2 slot

Afhankelijk van de positie van de patrooninstelbladen kan naar één zijde worden uitgeblazen.

Opmerking

- De afmetingen zijn gegeven in mm.
- Indien werkelijke of over de flens maten gewenst zijn, dient dit duidelijk te worden aangegeven anders worden nominale maten aangehouden.
- Roosterelementen uit één stuk tot ca. 2410 mm.
- Bij grote lengtes bepaalt Solid Air de sectielengtes als deze niet specifiek worden opgegeven. Standaard secties zijn 1800 mm nominaal, aan het begin en eind van het rooster komt een passtuk om tot de totale gewenste lengte te komen.
- Standaard plenumbox lengtes Lpl zijn: 600, 750, 900, 1200, 1500 en 1800 mm.
- Verlaagde plenumboxen zijn op aanvraag leverbaar.
- Dikte plafondpaneel maximaal 35 mm bij roosterbeugel C en D.

Dwarsdoorsnede en lengteaanzicht

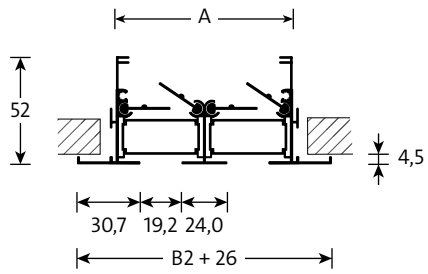

STAD-O- 2 slot

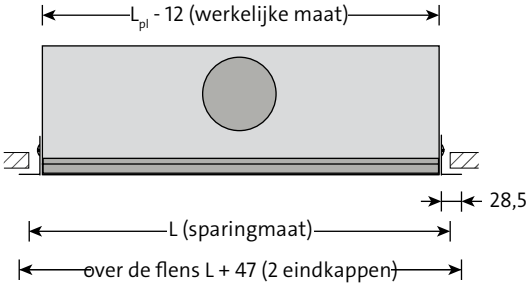

STADCR-

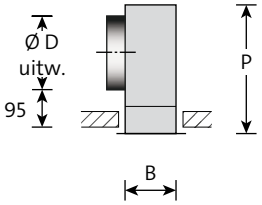

sparingmaat B1 of B2, afhankelijk van beugeltype

Eindkappen

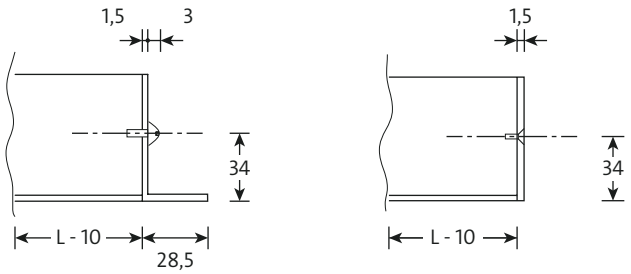

normale eindkap (B+C)

vlakke eindkap (D)

L = nominale roosterlengte (= sparingmaat)

Aansluitingen

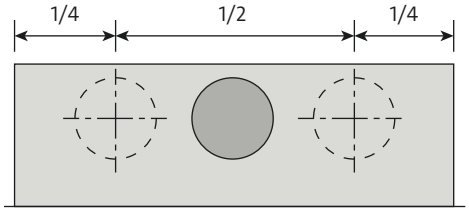

Dubbele aansluiting

Leverbare afmetingen, maatvoering en gewichten

aantal spleten	B1	B2	P	D	A	rooster kg	plenum kg
L = 600							
1	65	52	245	123	46	0,8	2,1
2	108	94	280	158	88	1,2	2,6
3	151	137	280	158	131	1,6	2,7
4	194	180	320	198	174	2,0	3,2
L = 750							
1	65	52	245	123	46	1,0	2,7
2	108	94	280	158	88	1,5	3,2
3	151	137	280	158	131	2,0	3,4
4	194	180	320	198	174	2,5	4,0
L = 900							
1	65	52	245	123	46	1,2	3,2
2	108	94	280	158	88	1,8	3,9
3	151	137	320	198	131	2,4	4,6
4	194	180	320	198	174	3,0	4,8

aantal spleten	B1	B2	P	D	A	rooster kg	plenum kg
L = 1200							
1	65	52	280	158	46	1,6	4,8
2	108	94	320	198	88	2,4	5,8
3	151	137	320	198	131	3,2	6,1
4	194	180	370	248	174	4,0	7,2
L = 1500							
1	65	52	280	158	46	2,0	6,0
2	108	94	320	198	88	3,0	7,2
3	151	137	370	248	131	4,0	8,6
4	194	180	370	248	174	5,0	9,0
L = 1800							
1	65	52	320	198	46	2,4	8,1
2	108	94	370	248	88	3,6	9,8
3	151	137	435	313	131	4,8	11,8
4	194	180	435	313	174	6,0	12,3

Plenumboxen

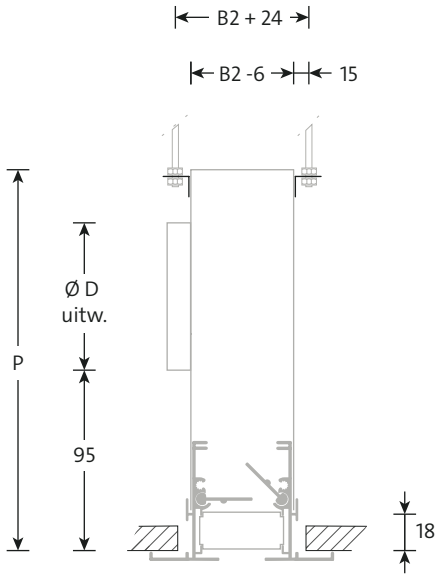

rechte plenumbox
sparingmaat = B2

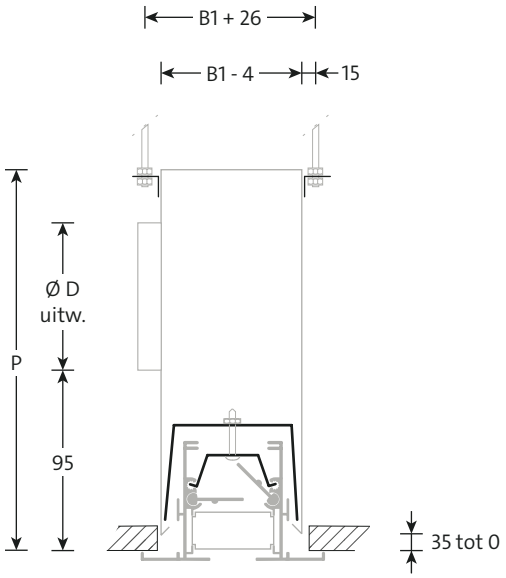

click-in plenumbox
sparingmaat = B1

Montagebeugels

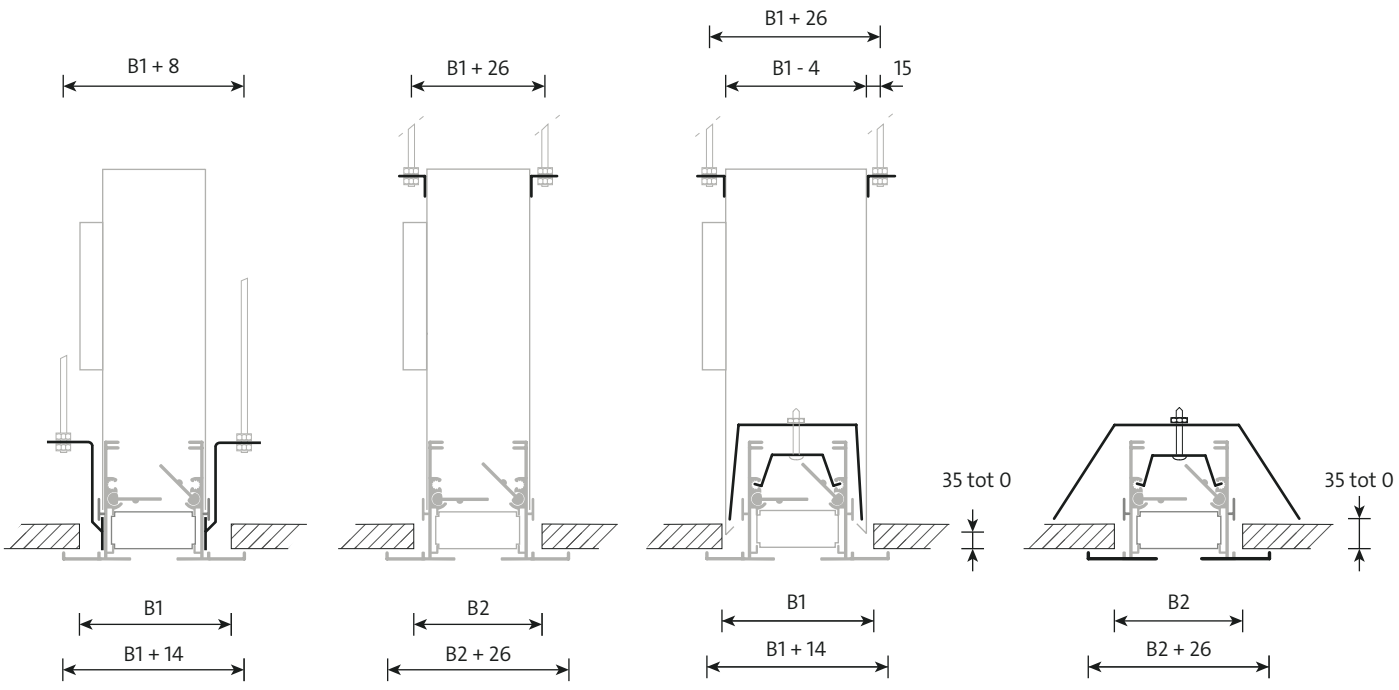

rooster beugel A
rechte plenumbox

rooster beugel B
rechte pluenumbox

rooster beugel C
“click-in” plenumbox

rooster / plafond beugel D

Opmerking

- Draadeinden niet meegeleverd.
- Sparingmaat B1 of B2 is afhankelijk van de montagemethode, zie tabel leverbare afmetingen, maatvoering en gewichten.

Selectiegegevens

STAD

luchthoeveelheid		aantal spleten	plenumboxlengte																	
			600			750			900			1200			1500			1800		
m³/s	m³/h		worp m	Δp_s Pa	L_{pA} dB(A)	worp m	Δp_s Pa	L_{pA} dB(A)	worp m	Δp_s Pa	L_{pA} dB(A)	worp m	Δp_s Pa	L_{pA} dB(A)	worp m	Δp_s Pa	L_{pA} dB(A)	worp m	Δp_s Pa	L_{pA} dB(A)
0,010	36	1	2,2	3	11	2,0	1	5												
0,013	45	1	2,4	5	16	2,3	3	11	2,1	2	6									
0,015	54	1	2,7	6	21	2,5	5	15	2,3	3	11									
0,020	72	1	3,1	12	29	2,9	8	23	2,7	6	18	2,5	4	12	2,3	3	8			
		2	2,8	3	14	2,6	1	8												
0,025	90	1	3,8	18	35	3,2	13	29	3,0	10	24	2,8	6	18	2,6	5	13	2,4	1	10
		2	3,2	4	19	3,0	3	14	2,8	2	9									
		3	3,0	1	9															
0,030	108	1	4,6	26	39	3,8	18	34	3,3	14	29	3,0	9	22	2,8	7	18	2,7	1	14
		2	3,5	6	24	3,2	4	18	3,1	3	14									
		3	3,3	2	14	3,1	1	8												
0,040	144	1							4,4	25	36	3,5	15	30	3,3	12	26	3,1	2	22
		2	4,0	10	32	3,7	7	26	3,5	5	21	3,2	3	15	3,0	2	9			
		3	3,8	4	22	3,6	3	16	3,4	2	13									
		4	3,7	2	16	3,4	1	10												
0,050	180	1										4,3	24	36	3,6	18	32	3,4	3	28
		2	5,1	16	38	4,2	11	32	3,9	8	27	3,6	4	21	3,4	3	15	3,2	1	12
		3	4,3	7	27	4,0	4	22	3,8	3	18	3,4	2	11						
		4	4,1	2	22	3,8	2	16	3,6	2	11									
0,060	216	1										5,2	34	41	4,3	26	36	3,8	5	32
		2	6,1	23	42	5,1	15	36	4,3	11	32	3,9	6	26	3,7	4	20	3,5	1	17
		3	4,7	10	32	4,4	6	26	4,1	4	23	3,8	2	16	3,5	2	11			
		4	4,5	5	26	4,2	3	21	4,0	2	16									
0,080	288	1																5,0	8	40
		2							5,8	19	39	4,6	11	33	4,2	8	28	4,0	3	24
		3	6,4	17	40	5,3	11	34	4,7	8	31	4,3	4	24	4,0	3	19	3,8	1	16
		4	5,2	9	34	4,9	6	28	4,6	4	24	4,2	2	18	3,9	1	12			
0,100	360	2										5,8	18	39	4,7	12	33	4,5	4	30
		3				6,7	17	40	5,7	12	37	4,8	7	29	4,5	4	25	4,3	2	21
		4	6,7	14	40	5,4	9	34	5,1	6	29	4,7	3	23	4,4	2	18	4,1	1	14
0,125	450	2										7,2	28	45	6,0	19	39	5,2	6	36
		3							7,2	19	42	5,7	10	35	5,1	7	31	4,8	3	27
		4	8,4	23	46	7,0	14	40	6,0	9	35	5,2	5	29	4,9	3	24	4,6	2	20
0,150	540	2													7,2	27	44	6,2	9	40
		3										6,8	15	40	5,5	10	35	5,2	4	32
		4				8,4	18	45	7,3	14	40	5,7	8	34	5,3	5	28	5,0	3	25
0,200	720	3													7,6	18	43	6,5	7	40
		4										7,7	14	41	6,2	8	36	5,8	5	33
0,250	900	3																8,1	11	45
		4										9,6	22	47	8,0	13	42	6,9	8	38
0,300	1080	4													9,6	19	47	8,2	12	43

Algemeen

- De worp geldt bij inbouw in een vlak, gesloten, plafond. Indien het uitblaaspatroon naar één zijde is gericht.
- De aangenomen ruimtedemping is 10 dB.
- Interpoleren van tussenliggende waarden is toegestaan.

SROD

Lijnrooster

Retour

Opbouw

Toepassing

Het lijnrooster type SROD is geschikt voor het afzuigen van lucht en is uiterlijk gelijk aan het toevoerrooster STAD. Het rooster kan in het plafond of in de wand gemonteerd worden en is standaard voorzien van een geïsoleerde of ongeïsoleerde plenumbox. Patroonbladen zijn niet voorzien. Roosters zijn tot grote lengtes samen te bouwen met behulp van meegeleverde richtspieën. De afstandhouders bevinden zich aan de onderzijde van het profiel zodat een strakke, rechte lijn gewaarborgd is.

Uitvoering

Lijnrooster

omranding:	geëxtrudeerd aluminium
nabehandeling:	epoxy
kleur:	wit RAL 9010
patroonbladen:	geëxtrudeerd aluminium
nabehandeling:	zwart

Plenumbox

materiaal:	sendzimir verzinkt staal
inwendige isolatie:	1/2” ductliner
nabehandeling:	geen

Optioneel

plenumbox:	meerdere aansluitingen, ovale aansluiting en afwijkende hoogtes
rooster:	afdekstrip

SA-Select

Raadpleeg SA-select voor de online selectiegegevens en het samenstellen van uitgebreide bestelcodes.

Leverbare typen

Rooster + plenumbox

S R O D - - -

- **S** lijnrooster
- **R** retour
- **O** geen patroonbladen
- **D** opbouw
- **-** **Eindkappen**
  - **A** geen eindkappen
  - **B** één eindkap
  - **C** twee eindkappen
  - **D** twee vlakke eindkappen, (inlegmontage)
- **-** **Plenumbox**
  - **O** geen
  - **R** gemonteerde, inwendig geïsoleerde plenumbox
  - **U** gemonteerde, ongeïsoleerde plenumbox
- **-** **Montagebeugels (los geleverd)**
  - **A** roosterbeugel A
  - **B** plenum montagebeugels B
  - **C** plenum “click-in” beugel C (plenum eerst monteren)
  - **D** rooster-/plafondbeugel D
  - **O** geen

Plenumbox

S O O O - -

- **S** lijnrooster
- **O** alleen plenumbox
- **O** niet van toepassing
- **O** niet van toepassing
- **-** **Plenumbox gemonteerd**
  - **R** inwendig geïsoleerde plenumbox
  - **U** ongeïsoleerde plenumbox
- **-** **Montagebeugel voorbereiding**
  - **O** geen; rechte plenumbox
  - **C** voorbereid voor montagebeugel C; “click-in” plenumbox

Opmerking

- De afmetingen zijn gegeven in mm.
- Indien werkelijke of over de flens maten gewenst zijn, dient dit duidelijk te worden aan gegeven anders worden nominale maten aangehouden.
- Roosterelementen uit één stuk tot ca. 2500 mm.
- Bij grote lengtes bepaalt Solid Air de sectie lengtes als deze niet specifiek worden opgegeven. Standaard secties zijn 1800 mm nominaal, aan het begin en eind van het rooster komt een passtuk om tot de totale gewenste lengte te komen.
- Standaard plenumbox lengtes Lpl zijn: 600, 750, 900, 1200, 1500 en 1800 mm.
- Verlaagde plenumboxen zijn op aanvraag leverbaar.
- Dikte plafondpaneel maximaal 35 mm bij roosterbeugel C en D.

Dwarsdoorsnede en lengteaanzicht

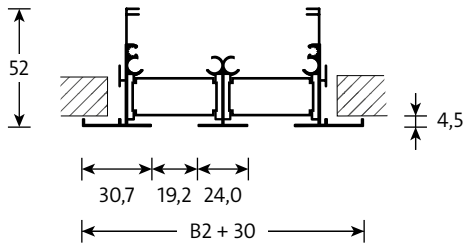

Voor de verklaring van de afmetingen, zie de tabel "Leverbare afmetingen".

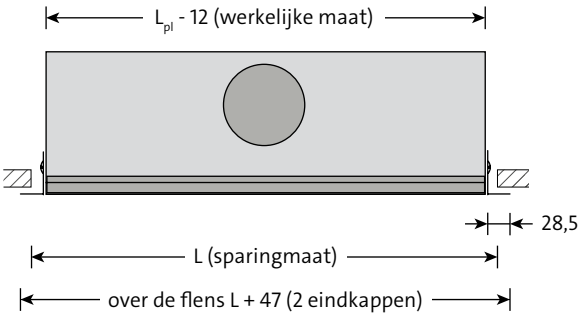

SRODCR-

Montage doorlopend lijnrooster met spie en plenumbox

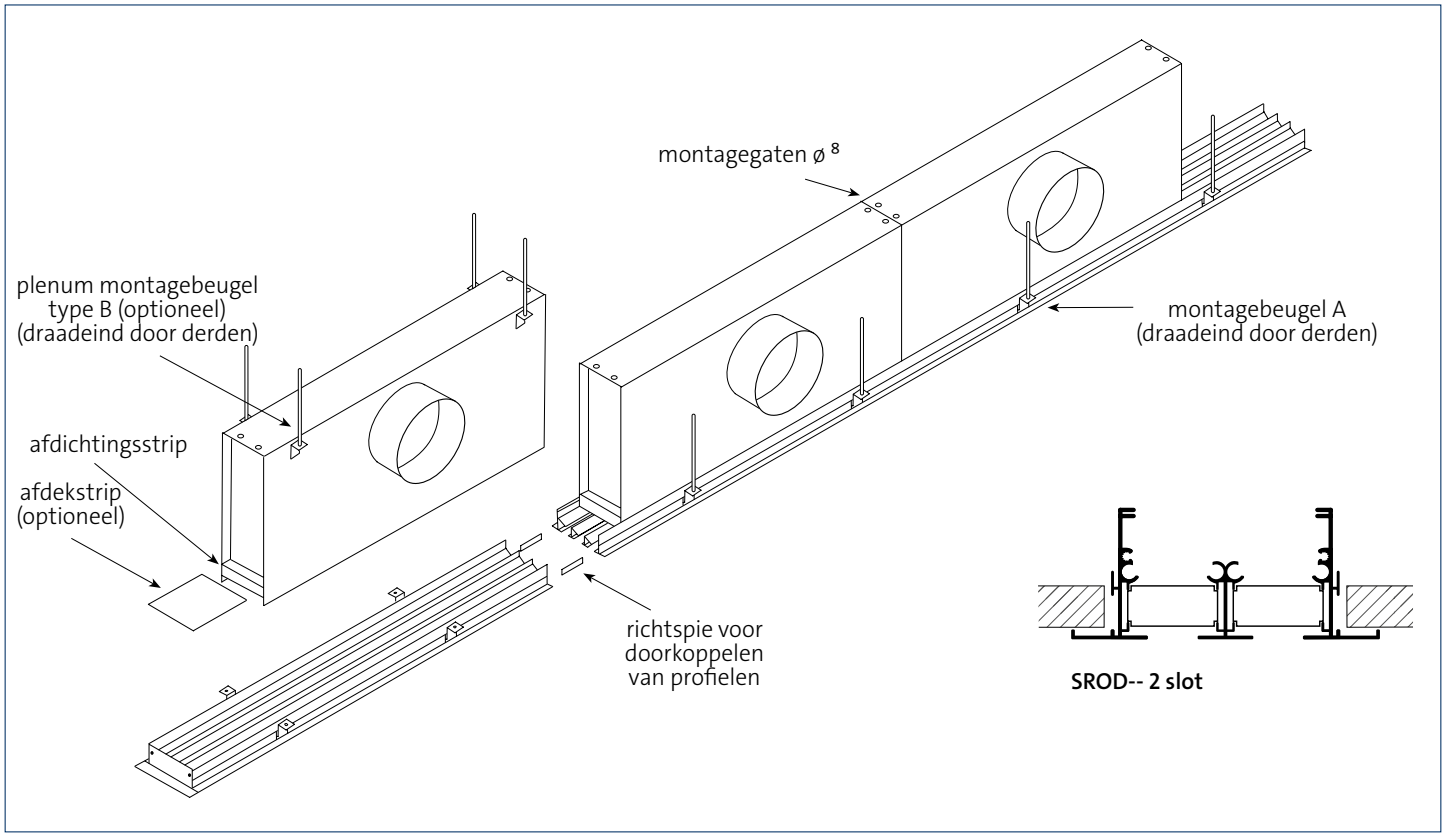

SROD-- 2 slot

Eindkappen

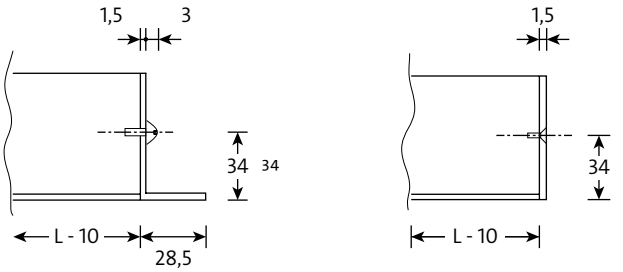

normale eindkap (B+C)

vlakke eindkap (D)

Eindkappen

L = nominale roosterlengte (sparingmaat)
L - 10 = zaagmaat

Aansluitingen

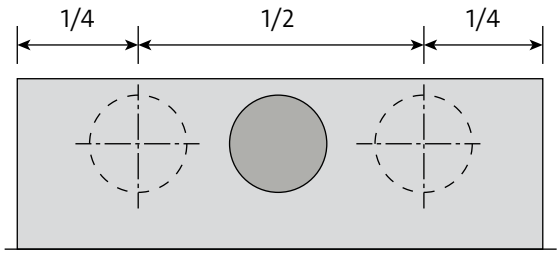

Dubbele aansluiting

Plenumboxen

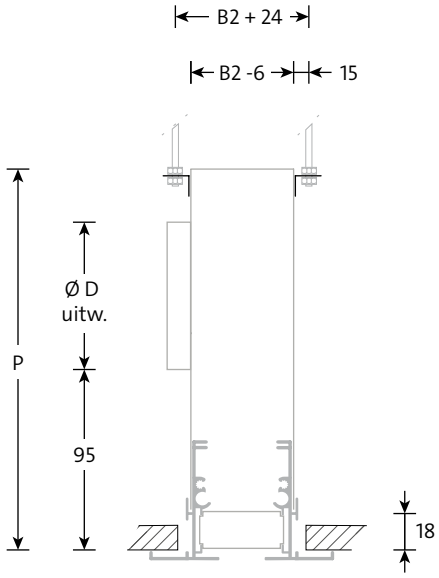

rechte plenumbox
sparingmaat = B2

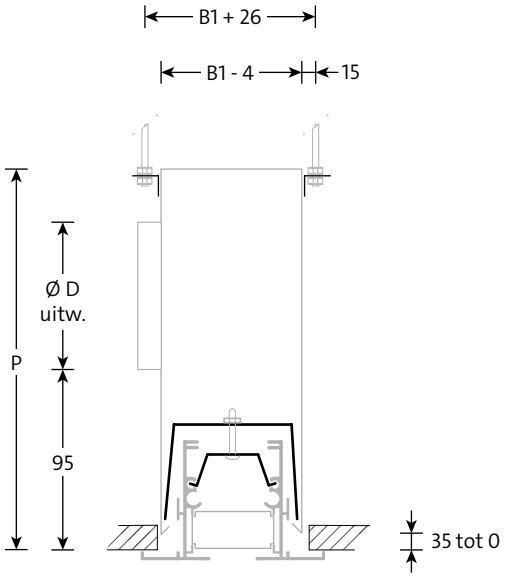

click-in plenumbox
sparingmaat = B1

Opmerking

- De afmetingen zijn gegeven in mm

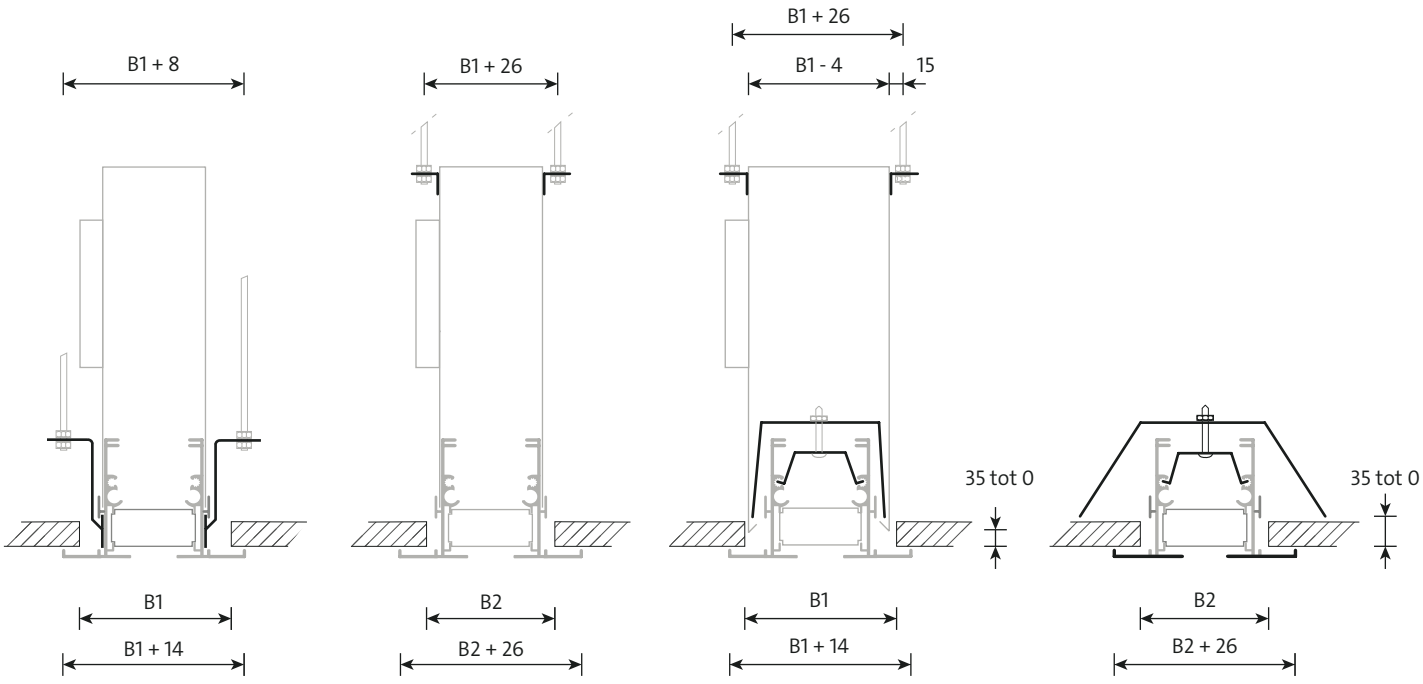

rooster beugel A
rechte plenumbox

rooster beugel B
rechte plenumbox

rooster beugel C
“click-in” plenumbox

rooster / plafond beugel D

montage beugels
(draadeind niet mee geleverd)

Sparingmaat B1 of B2 is afhankelijk van de montage methode, zie tabel

Leverbare afmetingen, maatvoering en gewichten

aantal spleten	B1	B2	P	D	A	rooster kg	plenum kg
L = 600							
1	65	52	245	123	46	0,8	2,1
2	108	94	280	158	88	1,2	2,6
3	151	137	280	158	131	1,6	2,7
4	194	180	320	198	174	2,0	3,2
L = 750							
1	65	52	245	123	46	1,0	2,7
2	108	94	280	158	88	1,5	3,2
3	151	137	280	158	131	2,0	3,4
4	194	180	320	198	174	2,5	4,0
L = 900							
1	65	52	245	123	46	1,2	3,2
2	108	94	280	158	88	1,8	3,9
3	151	137	320	198	131	2,4	4,6
4	194	180	320	198	174	3,0	4,8

aantal spleten	B1	B2	P	D	A	rooster kg	plenum kg
L = 1200							
1	65	52	280	158	46	1,6	4,8
2	108	94	320	198	88	2,4	5,8
3	151	137	320	198	131	3,2	6,1
4	194	180	370	248	174	4,0	7,2
L = 1500							
1	65	52	280	158	46	2,0	6,0
2	108	94	320	198	88	3,0	7,2
3	151	137	370	248	131	4,0	8,6
4	194	180	370	248	174	5,0	9,0
L = 1800							
1	65	52	320	198	46	2,4	8,1
2	108	94	370	248	88	3,6	9,8
3	151	137	435	313	131	4,8	11,8
4	194	180	435	313	174	6,0	12,3

Opmerking

- De afmetingen zijn gegeven in mm

Selectiegegevens

SROD

luchthoeveelheid		aantal spleten	plenumboxlengte											
			600		750		900		1200		1500		1800	
m³/s	m³/h		Δp_s Pa	L_{pA} dB(A)	Δp_s Pa	L_{pA} dB(A)	Δp_s Pa	L_{pA} dB(A)	Δp_s Pa	L_{pA} dB(A)	Δp_s Pa	L_{pA} dB(A)	Δp_s Pa	L_{pA} dB(A)
0,010	**36**	**1**	1	-										
0,0125	**45**	**1**	2	-	1	-								
0,015	**54**	**1**	3	-	2	-	1	-						
0,020	**72**	**1**	5	-	3	-	2	-	1	-				
		2	1	-										
0,025	**90**	**1**	8	10	5	-	4	-	2	-	1	-		
		2	2	-	1	-								
0,030	**108**	**1**	12	15	8	10	5	-	3	-	2	-	1	-
		2	3	-	2	-	1	-						
0,040	**144**	**1**	21	22	14	18	9	14	5	-	3	-	2	-
		2	5	-	3	-	2	-	1	-				
		3	2	-	2	-	1	-						
0,050	**180**	**1**	33	28	21	23	15	19	8	13	5	-	4	-
		2	8	13	5	-	4	-	2	-	1	-		
		3	4	-	2	-	2	-						
0,060	**216**	**1**	48	33	31	28	21	24	12	18	8	13	5	-
		2	12	18	8	13	5	-	3	-	2	-	1	-
		3	5	-	3	-	2	-	1	-				
		4	3	-	2	-	1	-						
0,080	**288**	**1**			55	36	38	32	21	25	14	21	9	17
		2	21	25	14	21	9	17	5	10	3	-	2	-
		3	9	17	6	12	4	-	2	-	2	-	1	-
		4	5	10	3	-	2	-	1	-				
0,100	**360**	**2**	33	31	21	26	15	22	8	16	5	11	4	-
		3	15	22	9	18	7	14	4	-	2	-	2	-
		4	8	16	5	11	4	-	2	-	1	-		
0,125	**450**	**2**	52	37	33	32	23	28	13	22	8	17	6	13
		3	23	28	15	23	10	19	6	13	4	-	3	-
		4	13	22	8	17	6	13	3	-	2	-	1	-
0,150	**540**	**2**			48	37	33	33	19	27	12	22	8	18
		3	33	33	21	28	15	24	8	18	5	13	4	-
		4	19	27	12	22	8	18	5	12	3	-	2	-
0,200	**720**	**3**			38	36	26	32	15	25	9	21	7	17
		4	33	34	21	29	15	25	8	19	5	14	4	10
0,250	**900**	**4**			33	35	23	31	13	25	8	20	9	16
0,300	**1080**	**4**			48	40	33	36	19	30	12	25	8	21

Algemeen

- De aangenomen ruimtedemping is 10 dB.
- Interpoleren van tussenliggende waarden is toegestaan.

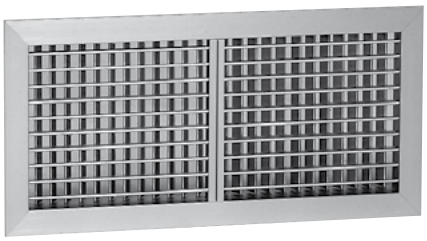

WUCA

Wand-/kanaalrooster

Toevoer

Instelbare schoep

Toepassing

Het wandrooster type WUCA (WUAA, WUBA) is geschikt voor het toevoeren van gekoelde en verwarmde lucht met een groot temperatuurverschil. Het rooster kan in de wand of kanaal gemonteerd worden. De horizontale en/of verticale schoepen zijn met de hand instelbaar.

Eigenschappen

Max. aantal luchtwisselingen:	tot 8x
Ondertemperatuur:	tot 10 K
Overtemperatuur:	tot 15 K
Vrije doorlaat:	70 %

Uitvoering

Wandrooster

omranding en schoepen:	geanodiseerd aluminium
nabehandeling:	geen

Volumeregelaar

omranding en bladen:	geanodiseerd aluminium
nabehandeling:	geen

Optioneel

klikframe:	WOOOKW leverbaar t/m B x H: 625 x 325 mm het rooster krijgt klemveren bij toepassing met klikframe.
plenumboxen:	WTO/WRO, geïsoleerd of ongeïsoleerd
montagegaten:	in omranding

SA-Select

Raadpleeg SA-select voor de online selectiegegevens en het samenstellen van uitgebreide bestelcodes.

Leverbare typen

W U C A - O

- **W** wand-/kanaalrooster
- **U** universele toepassing
- **C** horizontale en verticale schoepen
- **A** omranding 32 mm, vast binnenwerk

- **-** **Accessoires**
  - **O** geen
  - **V** volumeregelaar
  - **B** volumeregelaar en deflector 15°

- **O** niet van toepassing

Maatvoering

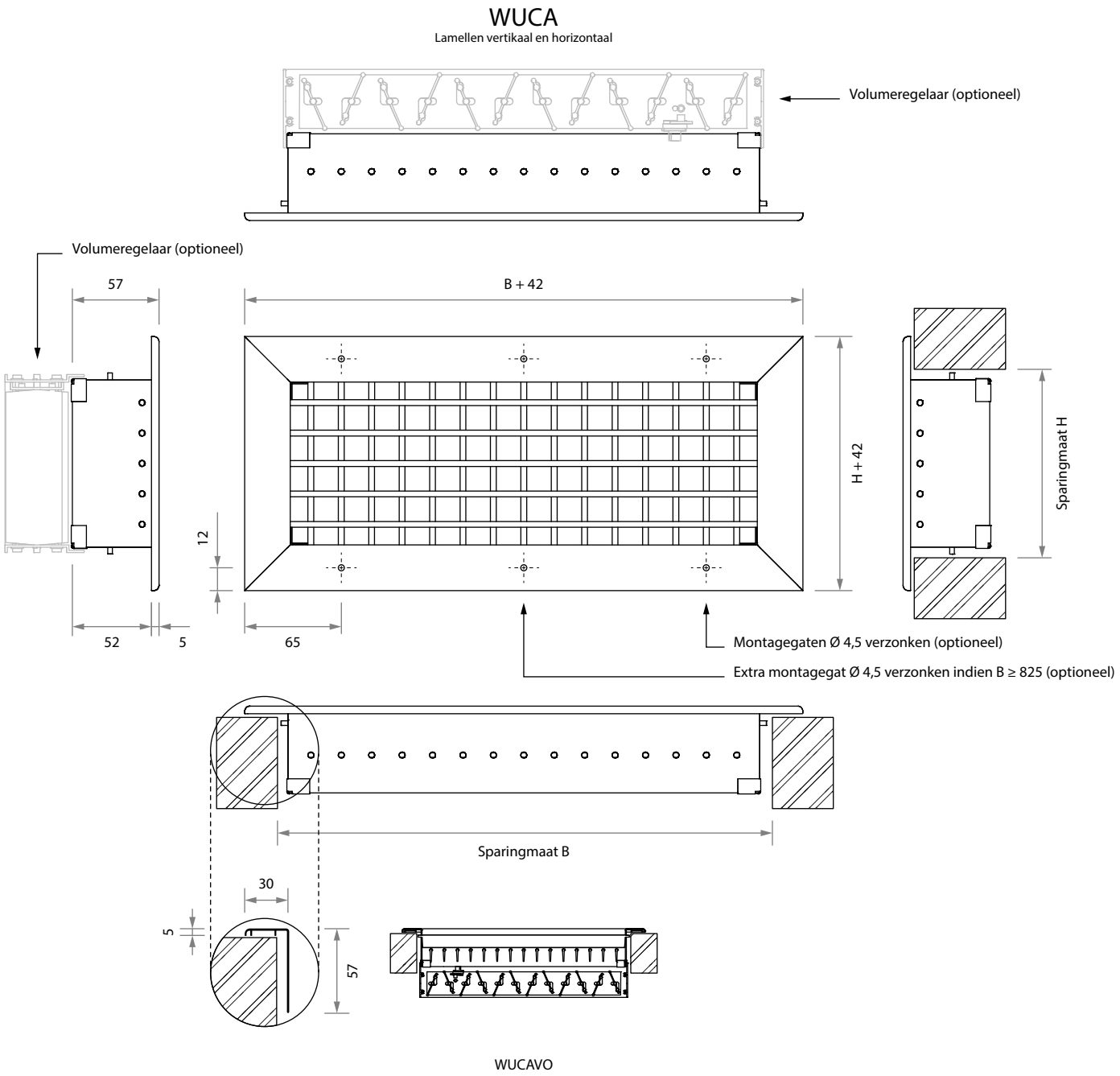

Leverbare afmetingen

H	B							
	225	325	425	525	625	825	1025	1225
85	■	■	■	■	■	■	■	■
125	■	■	■	■	■	■	■	■
225	■	■	■	■	■	■	■	■
325	■	■	■	■	■	■	■	■
425	■	■	■	■	■	■	■	■

Leverbare modellen welke grijs gekenmerkt zijn hebben luchtverdeeltechnisch niet de voorkeur en zijn daarom niet standaard in SA-Select opgenomen. Op aanvraag zijn deze selectiegegevens verkrijgbaar.

Opmerking

- De afmetingen zijn gegeven in mm.
- Tussenliggende maten in stappen van 5 mm leverbaar.

Selectiegegevens

WUCA

luchthoeveelheid		H	B																								
			225			325			425			525			625			825			1025			1225		
m³/s	m³/h		worp m	Δp_s Pa	L_{pA} dB(A)	worp m	Δp_s Pa	L_{pA} dB(A)	worp m	Δp_s Pa	L_{pA} dB(A)	worp m	Δp_s Pa	L_{pA} dB(A)	worp m	Δp_s Pa	L_{pA} dB(A)	worp m	Δp_s Pa	L_{pA} dB(A)	worp m	Δp_s Pa	L_{pA} dB(A)	worp m	Δp_s Pa	L_{pA} dB(A)
0,015	54	85																									
0,020	72	85	2,2	2	-																						
0,025	90	85	2,7	2	-	2,2	1	-																			
0,030	108	85	3,3	3	-	2,7	2	-																			
0,040	144	85	4,3	6	12	3,6	3	-	3,1	2	-	2,8	1	-													
		125	3,2	2	-																						
0,050	180	85	5,4	10	18	4,5	4	9	3,8	2	-	3,5	2	-	3,2	1	-										
		125	4,0	3	5	3,3	1	-																			
0,060	216	85				5,4	6	14	4,7	4	8	4,2	2	-	3,8	2	-										
		125	4,8	4	10	4,0	2	-	3,4	1	-																
0,070	252	85				6,3	9	18	5,4	5	12	4,9	3	7	4,5	2	-										
		125	5,6	6	13	4,6	3	-	4,0	1	-																
0,080	288	85				7,2	11	21	6,2	6	15	5,6	4	11	5,1	3	7										
		125	6,4	7	17	5,3	3	8	4,6	2	-	4,1	1	-													
0,100	360	85							7,8	10	21	7,0	7	16	6,4	5	13										
		125	8,0	11	23	6,6	5	14	5,7	3	8	5,1	2	-	4,7	1	-										
0,125	450	85										8,7	10	22	8,0	7	18										
		125				8,3	8	20	7,2	5	14	6,4	3	9	5,9	2	5	5,1	1	-							
0,150	540	85													9,6	10	23										
		125				9,9	12	25	8,6	7	19	7,7	4	14	7,1	3	10	6,1	2	-	5,5	1	-				
0,200	720	125							11,5	12	26	10,3	8	21	9,4	5	17	8,2	3	11	7,3	2	7				
		225							8,3	3	12	7,5	2	7	6,8	1	-										
0,300	1.080	125													14,1	12	28	12,3	7	22	11,0	4	17				
		225							12,5	7	23	11,2	5	18	10,2	3	14	8,9	2	8	7,9	1	3				
		325													8,4	2	6										
0,400	1.440	125																16,3	12	29	14,6	8	25				
		225										14,9	9	25	13,6	6	21	11,8	3	15	10,6	2	11				
		325													11,2	3	13										
0,500	1.800	225													17,0	9	27	14,8	5	21	13,2	3	16	12,1	2	12	
		325													14,0	4	19	12,2	2	13	10,9	2	8	10,0	1	-	
		425													12,2	2	13	10,6	1	7							
0,600	2.160	225													20,4	13	32	17,7	8	26	15,9	5	21	14,5	3	17	
		325													16,8	6	24	14,6	3	17	13,1	2	13	11,9	2	9	
		425													14,6	4	18	12,7	2	11	11,4	1	7				
0,700	2.520	225																20,7	10	30	18,5	7	25	16,9	5	21	
		325													19,6	8	28	17,0	5	21	15,3	3	17	13,9	2	13	
		425													17,1	5	22	14,8	3	15	13,3	2	11	12,1	1	7	
0,800	2.880	225																			21,2	9	29	19,3	6	25	
		325													22,4	11	31	19,5	6	25	17,4	4	20	15,9	3	16	
		425													19,5	6	25	16,9	4	19	15,2	2	14	13,8	2	10	
1,000	3.600	225																						24,2	9	30	
		325																24,3	10	31	21,8	6	26	19,9	4	22	
		425													24,4	10	31	21,2	6	25	18,9	4	20	17,3	2	16	

Algemeen

- De worp is gegeven bij een recht uitblaaspatroon en montage tot 0,6 m onder een vlak, gesloten, plafond. Bij maximale spreiding geldt 0,65 x de aangegeven worp. Bij links of rechts ingesteld geldt 0,8 x de aangegeven worp.
- Het drukverlies geldt bij geheel geopende volumeregelaar en schoep--instelling voor een recht uitblaaspatroon.
- De aangenomen ruimtedemping is 10 dB .
- Interpoleren van tussenliggende waarden is toegestaan.

Opmerking

- Bij montage < 0,3 m onder het plafond wordt aanbevolen met circa 5° omhoog in te blazen.
- Bij montage 0,3 - 0,6 m onder het plafond wordt aanbevolen circa 15° omhoog in te blazen.
- De worplengte wordt hierbij niet meetbaar beïnvloed.
- Bij een grotere afstand onder het plafond zal bij koelen het coan-daeffect gering zijn en kan een instabiel luchtpatroon ontstaan.

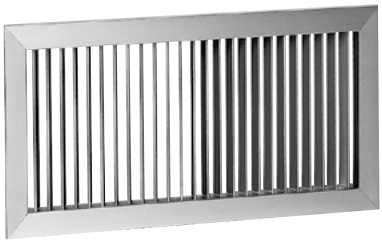

WUAA/WUBA

Wand-/kanaalrooster

Retour

Instelbare schoep

Toepassing

Het wandrooster type WUAA of WUBA is geschikt voor het afvoeren van lucht. Het rooster kan in de wand of in een kanaal gemonteerd worden. De horizontale of verticale schoepen zijn met de hand instelbaar. Door de grote schoepafstand is het rooster niet gevoelig voor vervuiling.

Eigenschappen

Vrije doorlaat:	70 %

Uitvoering

Wandrooster

omranding en schoepen:	geanodiseerd aluminium
nabehandeling:	geen

Volumeregelaar

omranding en bladen:	geanodiseerd aluminium
nabehandeling:	geen

Optioneel

klikframe:	WOOOKW leverbaar t/m B x H: 625 x 325 mm het rooster krijgt klemveren bij toepassing met klikframe.
plenumboxen:	WRO, geïsoleerd of ongeïsoleerd
montagegaten:	in omranding

SA-Select

Raadpleeg SA-select voor de online selectiegegevens en het samenstellen van uitgebreide bestelcodes.

Leverbare typen

W U - A - O

W wand-/kanaalrooster
U universele toepassing

\- **Schoepen**
A verticale schoepen
B horizontale schoepen

A omranding 32 mm, vast binnenwerk

\- **Accessoires**
O geen
V volumeregelaar

O niet van toepassing

Maatvoering

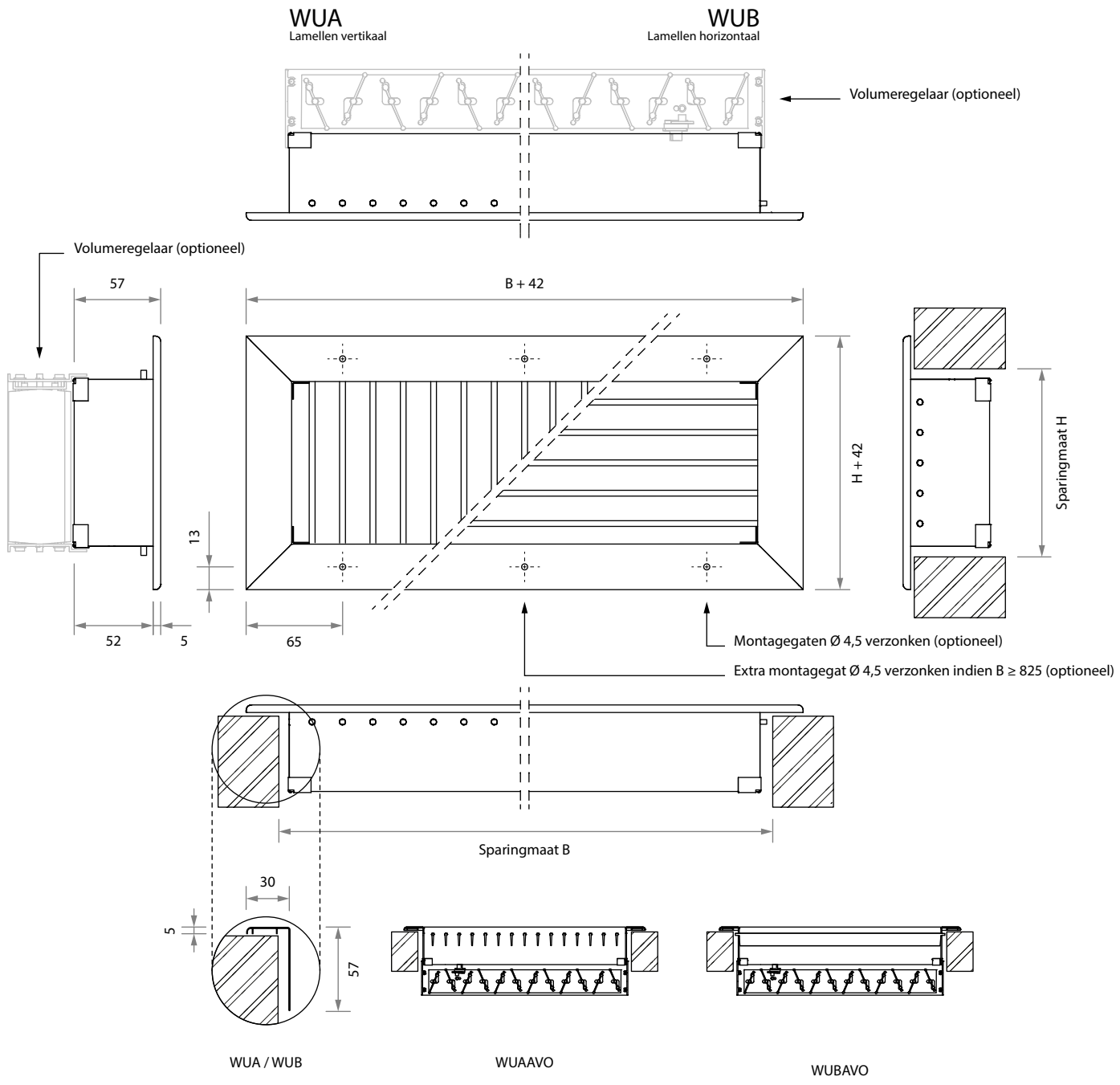

Leverbare afmetingen

H	B							
	225	325	425	525	625	825	1025	1225
85	■	■	■	■	■	■	■	■
125	■	■	■	■	■	■	■	■
225	■	■	■	■	■	■	■	■
325		■	■	■	■	■	■	■
425			■	■	■	■	■	■

Opmerking

- De afmetingen zijn gegeven in mm.
- B x H is de sparingmaat.
- Tussenliggende maten in stappen van 5 mm leverbaar.

Montage

- Voor bijbehorende plenumboxen zie onze website.

Selectiegegevens

WUAA/WUBA

luchthoeveelheid		H	B															
			225		325		425		525		625		825		1025		1225	
m³/s	m³/h		Δp_s Pa	L_{pA} dB(A)	Δp_s Pa	L_{pA} dB(A)	Δp_s Pa	L_{pA} dB(A)	Δp_s Pa	L_{pA} dB(A)	Δp_s Pa	L_{pA} dB(A)	Δp_s Pa	L_{pA} dB(A)	Δp_s Pa	L_{pA} dB(A)	Δp_s Pa	L_{pA} dB(A)
0,015	54	85	2	-														
0,020	72	85	3	-														
0,025	90	85	4	-	2	-												
0,030	108	85	6	-	3	-	2	-										
		125	2	-														
0,040	144	85	11	12	5	-	3	-	2	-								
		125	3	-	2	-												
0,050	180	85	17	18	8	9	5	-	3	-	2	-						
		125	5	5	2	-												
0,060	216	85	25	22	11	14	7	8	4	-	3	-						
		125	7	9	3	-	2	-										
0,070	252	85	34	26	16	18	6	7	4	-	4	-						
		125	10	13	5	5	3	-										
0,080	288	85	44	30	20	21	12	15	8	11	5	7						
		125	13	17	6	8	3	-	2	-								
0,100	360	85			32	27	18	21	12	16	8	13						
		125	21	23	9	14	5	8	4	-	2	-						
0,125	450	85					28	27	13	18	9	15						
		125	32	28	15	20	8	14	5	9	4	5	2	-				
		225					2	-										
0,150	540	125			21	25	12	19	8	14	6	10	3	-	2	-		
		225					3	5	2	-								
0,200	720	125			38	32	22	26	14	21	10	17	6	11	4	7		
		225					6	12	4	7	3	-	2	-				
0,300	1.080	125							32	32	22	28	12	22	8	17		
		225					13	23	9	18	6	14	3	8	2	-		
		325									3	6	2	-				
0,400	1.440	125							56	39	39	36	22	29	14	25		
		225					24	30	15	25	11	21	6	15	4	11	3	7
		325									5	13	3	7	2	-		
0,500	1.800	225					37	36	24	31	17	27	10	21	6	16	4	12
		325									8	19	4	13	3	8	2	-
		425									4	13	2	7				
0,600	2.160	225							35	36	24	32	14	26	9	21	6	17
		325									11	24	6	17	4	13	3	9
		425									6	18	4	11	2	7		
0,700	2.520	225									33	36	19	30	12	25	8	21
		325									15	28	9	21	6	17	4	13
		425									9	22	5	15	3	11	2	7
0,800	2.880	225									43	40	24	33	16	29	11	25
		325									20	31	11	25	7	20	5	16
		425									11	25	6	19	4	14	3	10
1,000	3.600	225											38	39	24	34	17	30
		325									31	37	17	31	11	26	8	22
		425									18	31	10	25	6	20	4	16

Algemeen

- Het drukverlies geldt bij geheel geopende volumeregelaar.
- De aangenomen ruimtedemping is 10 dB.
- Interpoleren van tussenliggende waarden is toegestaan.

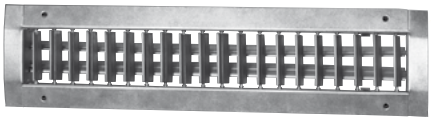

WUCK

Kanaalrooster voor ronde kanalen

Toevoer/Retour

Instelbare schoep

Toepassing

Het kanaalrooster type WUCK is geschikt voor het toevoeren van gekoelde en verwarmde lucht met een groot temperatuurverschil. Het rooster kan direct in het ronde kanaal gemonteerd worden. De horizontale en verticale schoepen zijn met de hand instelbaar.
Het rooster kan ook toegepast worden als retourrooster.

Eigenschappen

Max. aantal luchtwisselingen:	tot 8x
Ondertemperatuur:	tot 10 K
Overtemperatuur:	tot 15 K
Vrije doorlaat:	70 %

Uitvoering

Kanaalrooster
omranding
en schoepen: sendzimir verzinkt staal

Volumeregelaar
omranding
en bladen: geanodiseerd aluminium
nabehandeling: geen

SA-Select

Raadpleeg SA-select voor de online selectiegegevens en het samenstellen van uitgebreide bestelcodes.

Leverbare typen

W U C K - O

W kanaalrooster
U universele toepassing
C horizontale en verticale instelbare schoepen
K omranding met vast binnenwerk

- **Accessoires**
O geen
V volumeregelaar

O niet van toepassing

Maatvoering

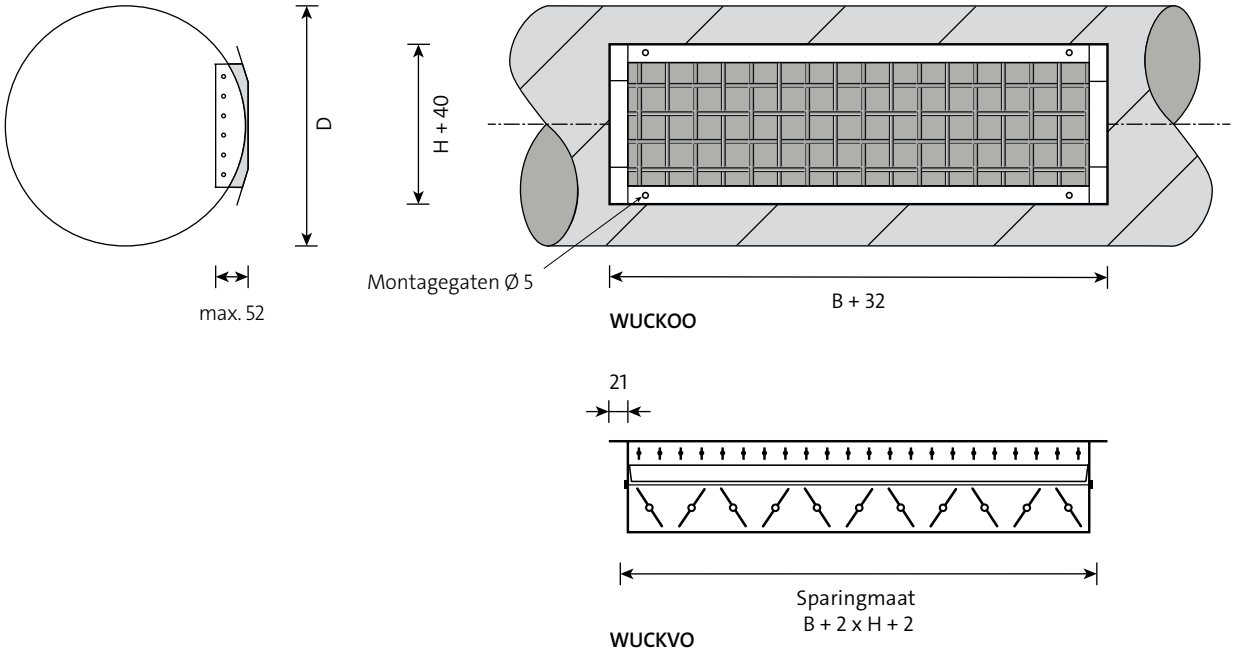

Leverbare afmetingen

H	B					
	215	315	415	515	615	815
65	■	■	■	■	■	■
115	■	■	■	■	■	■
215			■	■	■	■

Kanaaldiameter

H	D min. - max.
65	150 - 400
115	300 - 900
215	600 - 2.400

Opmerking

- De afmetingen zijn gegeven in mm.

Montage

- Met zelftappers direct op het ronde kanaal.

Selectiegegevens

WUCK TOEVOER

luchthoeveelheid		H	B																		
			215			315			415			515			615			815		
m³/s	m³/h		worp m	Δps Pa	LpA dB(A)	worp m	Δps Pa	LpA dB(A)	worp m	Δps Pa	LpA dB(A)	worp m	Δps Pa	LpA dB(A)	worp m	Δps Pa	LpA dB(A)	worp m	Δps Pa	LpA dB(A)
0,020	**72**	**65**	**2,2**	12	16															
0,025	**90**	**65**	**2,7**	17	18	**2,2**	9	17												
0,030	**108**	**65**	**3,3**	24	19	**2,7**	12	18												
0,040	**144**	**65**	**4,3**	40	22	**3,6**	20	20	**3,1**	12	19	**2,8**	9	19						
		115	**3,2**	12	19															
0,050	**180**	**65**				**4,5**	29	22	**3,8**	18	21	**3,5**	12	20	**3,2**	9	20			
		115	**4,0**	18	21	**3,3**	10	20												
0,060	**216**	**65**				**5,4**	41	23	**4,7**	24	23	**4,2**	17	22	**3,8**	12	21			
		115	**4,8**	26	22	**4,0**	12	21	**3,4**	8	20									
0,070	**252**	**65**							**5,4**	32	24	**4,9**	22	23	**4,5**	16	22	**4,0**	9	21
		115	**5,6**	32	24	**4,6**	16	22	**4,0**	10	21									
0,080	**288**	**65**							**6,2**	41	25	**5,6**	27	24	**5,1**	20	23	**4,5**	11	22
		115	**6,4**	41	25	**5,3**	20	23	**4,6**	13	22	**4,1**	9	22						
0,100	**360**	**65**										**7,0**	41	26	**6,4**	30	25	**5,8**	17	24
		115				**6,6**	30	25	**5,7**	18	24	**5,1**	13	23	**4,7**	10	23			
0,125	**450**	**65**													**8,0**	45	27	**6,0**	26	25
		115							**7,2**	27	26	**6,4**	18	25	**5,9**	13	24	**5,1**	9	23
0,150	**540**	**115**							**8,6**	37	27	**7,7**	25	27	**7,1**	18	26	**6,1**	11	25
		215							**6,2**	11	25	**5,6**	8	24						
0,200	**720**	**115**										**10,3**	42	29	**9,4**	30	28	**8,2**	18	27
		215							**8,3**	18	27	**7,5**	13	26	**6,8**	10	26			
0,300	**1.080**	**115**																**12,3**	38	30
		215							**12,5**	37	30	**11,2**	25	30	**10,2**	18	29	**8,9**	12	28
0,400	**1.440**	**215**										**14,9**	42	32	**13,6**	30	31	**11,8**	18	30
0,500	**1.800**	**215**																**14,8**	27	32
0,600	**2.160**	**215**																**17,7**	38	33

Algemeen

- De worp is gegeven bij een recht uitblaaspatroon, bij maximale spreiding geldt 0,65 x de aangegeven worp. Bij links of rechts ingesteld geldt 0,8 x de aangegeven worp.
- Het drukverlies geldt bij geheel geopende volumeregelaar en schoep instelling voor een recht uitblaaspatroon..
- De aangenomen ruimtedemping is 10 dB.
- Interpoleren van tussenliggende waarden is toegestaan.

Opmerking

- De selectiegegevens gelden bij een luchtsnelheid in het kanaal van 4 m/s.
- Bij kanaalsnelheden van 3 m/s en 5 m/s dient de geluidsdruk met respectievelijk -3 dB en +5 dB, en het drukverlies met respectievelijk -4 Pa en +8 Pa gecorrigeerd te worden.
- Bij montage < 0,3 m onder het plafond wordt aanbevolen met 5° omhoog in te blazen.
- Bij montage 0,3 - 0,6 m onder het plafond wordt aanbevolen 15° omhoog in te blazen.
- De worplengte wordt hierbij niet meetbaar beïnvloed.
- Bij een grotere afstand onder het plafond zal bij koelen het coandaeffect gering zijn en kan een instabiel luchtpatroon ontstaan.

Selectiegegevens

WUCK RETOUR

luchthoeveelheid		H	B											
			215		315		415		515		615		815	
m³/s	m³/h		Δp_s Pa	L_{pA} dB(A)	Δp_s Pa	L_{pA} dB(A)	Δp_s Pa	L_{pA} dB(A)	Δp_s Pa	L_{pA} dB(A)	Δp_s Pa	L_{pA} dB(A)	Δp_s Pa	L_{pA} dB(A)
0,015	**54**	**65**	2	-										
0,020	**72**	**65**	3	-										
0,025	**90**	**65**	4	-	2	-								
0,030	**108**	**65**	6	-	3	-	2	-						
		115	2	-										
0,040	**144**	**65**	11	17	5	-	3	-	2	-				
		115	3	-	2	-								
0,050	**180**	**65**	17	23	8	14	5	-	3	-	2	-		
		115	5	10	2	-								
0,060	**216**	**65**	25	27	11	19	7	13	4	-	3	-		
		115	7	14	3	-	2	-						
0,070	**252**	**65**	34	31	16	23	6	12	4	-	4	-		
		115	10	18	5	10	3	-						
0,080	**288**	**65**	44	35	20	26	12	20	8	16	5	12		
		115	13	22	6	13	3	-	2	-				
0,100	**360**	**65**			32	32	18	26	12	21	8	18		
		115	21	28	9	19	5	13	4	-	2	-		
0,125	**450**	**65**					28	33	20	28	12	24		
		115	32	33	15	25	8	19	5	14	4	10	2	-
		215					2	-						
0,150	**540**	**115**			21	30	12	24	8	19	6	15	3	-
		215					3	10	2	-				
0,200	**720**	**115**			38	37	22	31	14	26	10	22	6	16
		215					6	17	4	12	3	-	2	-
0,300	**1.080**	**115**							32	37	22	33	12	27
		215					13	28	9	23	6	19	3	13
0,400	**1.440**	**115**							56	44	39	41	22	34
		215					24	35	15	30	11	26	6	20
0,500	**1.800**	**215**					37	41	24	36	17	32	10	26
0,600	**2.160**	**215**							35	41	24	37	14	31
0,700	**2.520**	**215**									33	41	19	35
0,800	**2.880**	**215**									43	45	24	38
1,000	**3.600**	**215**											38	44

Algemeen

- Het drukverlies geldt bij geheel geopende volumeregelaar en rechte schoep instelling.
- De aangenomen ruimtedemping is 10 dB.
- Interpoleren van tussenliggende waarden is toegestaan.

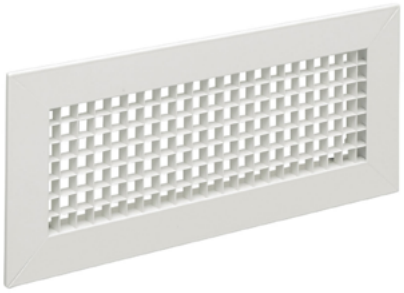

HREC

Wandrooster

Retour

Raster

Toepassing

Het wandrooster HREC is geschikt voor het afzuigen van lucht. Het rooster is geschikt voor hoge capaciteit. Het aluminium binnenwerk is opgebouwd uit dunne lamellen om een grote doorlaat te bereiken. Het rooster is niet geschikt voor mechanische belasting en dient bij voorkeur buiten direct bereik te worden gemonteerd.

Eigenschappen

Vrije doorlaat:	83 %

Uitvoering

Wandrooster

omranding:	geanodiseerd aluminium
raster:	aluminium
nabehandeling:	epoxy
kleur:	wit RAL 9010

Volumeregelaar

omranding en bladen:	geanodiseerd aluminium
nabehandeling:	geen

Optioneel

omranding:	25 mm uitneembaar binnenwerk
U- frame:	HREU
los raster:	HREO
klikframe:	WOOOKO leverbaar t/m B x H: 625 x 325 mm het rooster krijgt klemveren bij toepassing met klikframe.
montagegaten:	in omranding
plenumboxen:	WRO tot B x H 1025 x 325 mm, geïsoleerd of ongeïsoleerd.

SA-Select

Raadpleeg SA-select voor de online selectiegegevens en het samenstellen van uitgebreide bestelcodes.

Leverbare typen

H R E C - Z

- **H** hoge capaciteitrooster
- **R** retour
- **E** raster (15 x 15 mm)
- **C** opbouw omranding 35 mm, vast binnenwerk

- **-** **Accessoires**
  - **O** geen
  - **V** volumeregelaar

- **Z** rechthoekige aansluiting

Maatvoering

HREC

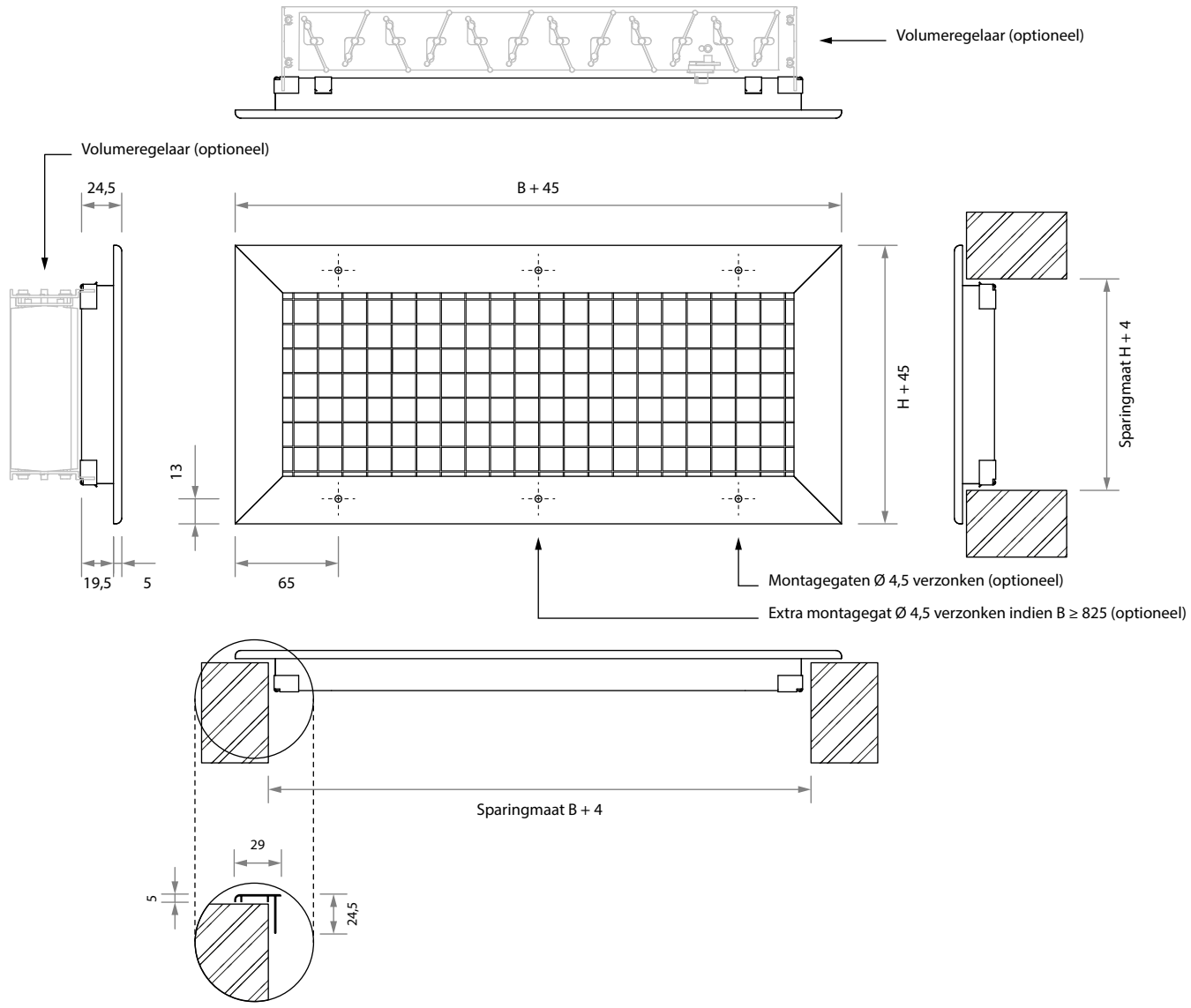

Leverbare afmetingen

H	B							
	225	325	425	525	625	825	1025	1200
75	■	■	■	■	■	■	■	■
125	■	■	■	■	■	■	■	■
225	■	■	■	■	■	■	■	■
325		■	■	■	■	■	■	■
425			■	■	■	■	■	■
525				■	■	■	■	■
600					■	■	■	■

Opmerking

- De afmetingen zijn gegeven in mm.
- B x H is de sparingmaat.
- Tussenliggende maten in stappen van 5 mm leverbaar.

Selectiegegevens

HREC

luchthoeveelheid		H	B															
			225		325		425		525		625		825		1025		1200	
m³/s	m³/h		Δp_s Pa	L_{pA} dB(A)	Δp_s Pa	L_{pA} dB(A)	Δp_s Pa	L_{pA} dB(A)	Δp_s Pa	L_{pA} dB(A)	Δp_s Pa	L_{pA} dB(A)	Δp_s Pa	L_{pA} dB(A)	Δp_s Pa	L_{pA} dB(A)	Δp_s Pa	L_{pA} dB(A)
0,020	**72**	**75**	5	-														
0,025	**90**	**75**	8	-														
0,030	**108**	**75**	12	13	5	-												
		125	3	-														
0,040	**144**	**75**	21	22	9	11	5	-										
		125	5	-														
0,050	**180**	**75**	34	30	15	18	8	10	5	-								
		125	8	-	3	-												
0,060	**216**	**75**	48	36	21	24	12	16	7	-	5	-						
		125	11	14	5	-												
0,080	**288**	**75**			37	33	21	25	13	19	9	13	5	-				
		125	19	24	8	12	5	-	3	-								
		225	5	-	2	-												
0,100	**360**	**75**					33	32	21	26	14	21	8	13	5	-		
		125	30	31	13	19	7	11	5	-	3	-						
		225	7	11	3	-												
0,125	**450**	**75**					51	40	33	33	22	28	13	20	8	13	6	-
		125	47	38	21	27	11	18	7	12	5	-						
		225	11	18	5	-	3	-										
0,150	**540**	**75**							47	39	32	34	18	26	12	19	8	15
		125			30	33	16	24	11	18	7	13	4	-				
		225	16	24	7	12	4	-	2	-								
		325	7	12	3	-												
0,200	**720**	**75**											32	35	21	29	15	24
		125					29	34	19	27	13	22	7	14	5	-		
		225	29	33	12	22	7	13	4	-	3	-						
		325	12	22	5	10	3	-										
0,300	**1.080**	**125**							42	41	29	35	16	27	10	21	8	16
		225			28	35	16	27	10	20	7	15	4	-				
		325	28	35	12	23	7	15	4	-								
		425	16	27	7	15	4	-										
0,400	**1.440**	**125**									52	45	29	37	18	30	13	26
		225			50	44	28	36	18	30	12	24	7	16	4	10	3	-
		325	50	44	22	33	12	24	8	18	5	13	3	-				
		425	28	36	12	24	7	16	4	10	3	-						
		525	18	30	8	18	4	10	3	-								
0,500	**1.800**	**125**											45	44	29	38	21	33
		225					43	43	28	37	19	32	11	24	7	17	5	13
		325			34	40	19	32	12	25	8	20	5	12	3	-		
		425	43	43	19	32	11	23	7	17	5	12	3	-				
		525	28	37	12	25	7	17	4	11	3	-						
0,600	**2.160**	**125**													42	43	30	39
		225							40	43	28	38	15	30	10	23	7	19
		325					27	38	17	31	12	26	7	18	4	11	3	-
		425			27	38	15	29	10	23	7	18	4	10	2	-		
		525	40	43	17	31	10	23	6	17	4	11	2	-				
		600	30	39	13	27	7	19	5	13	3	-						
0,800	**2.880**	**225**											27	39	18	33	13	28
		325							31	41	21	35	12	27	8	21	6	16
		425					27	39	17	32	12	27	7	19	4	13	3	-
		525			31	41	17	32	11	26	8	21	4	13				
		600			23	37	13	28	8	22	6	17	3	-				
1,000	**3.600**	**225**													27	40	20	35

Algemeen

- Het drukverlies geldt bij geheel geopende volumeregelaar.
- De aangenomen ruimtedemping is 10 dB.
- Interpoleren van tussenliggende waarden is toegestaan.

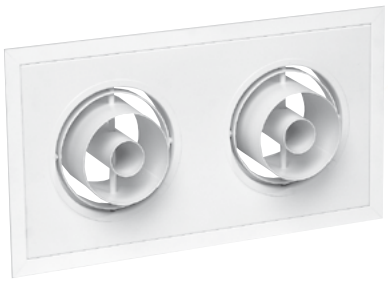

JTGA

Jetrooster

Toevoer

Ringvormig

Toepassing

Het jetrooster type JTG is geschikt voor het toevoeren van gekoelde en verwarmde lucht in grote ruimtes.
Het is speciaal ontworpen voor hallen, magazijnen, tentoonstellingsruimtes, sportzalen met een hoogte van minimaal 6 m.
Het rooster bestaat uit een aantal concentrische ringen welke door een cardanische ophanging in alle richtingen versteld kunnen worden tot een maximale hoek van 30°. Eén tot vier elementen zijn op een paneel samengebouwd.

Eigenschappen

Max. aantal luchtwisselingen:	tot 8x
Ondertemperatuur:	tot 10 K
Overtemperatuur:	tot 15 K

Uitvoering

Jetrooster

omranding:	geanodiseerd aluminium
binnenwerk:	staal
nabehandeling:	epoxy
kleur:	wit RAL 9010

SA-Select

Raadpleeg SA-select voor de online selectiegegevens en het samenstellen van uitgebreide bestelcodes.

Leverbare typen

J T G - O O

- **J** jetrooster
- **T** toevoer
- **G** gladde schoep

- **-** **Omranding**
  - **A** 25 mm
  - **O** geen, ronde uitvoering, passend in spirobuis

- **O** geen accessoires
- **O** niet van toepassing

Maatvoering

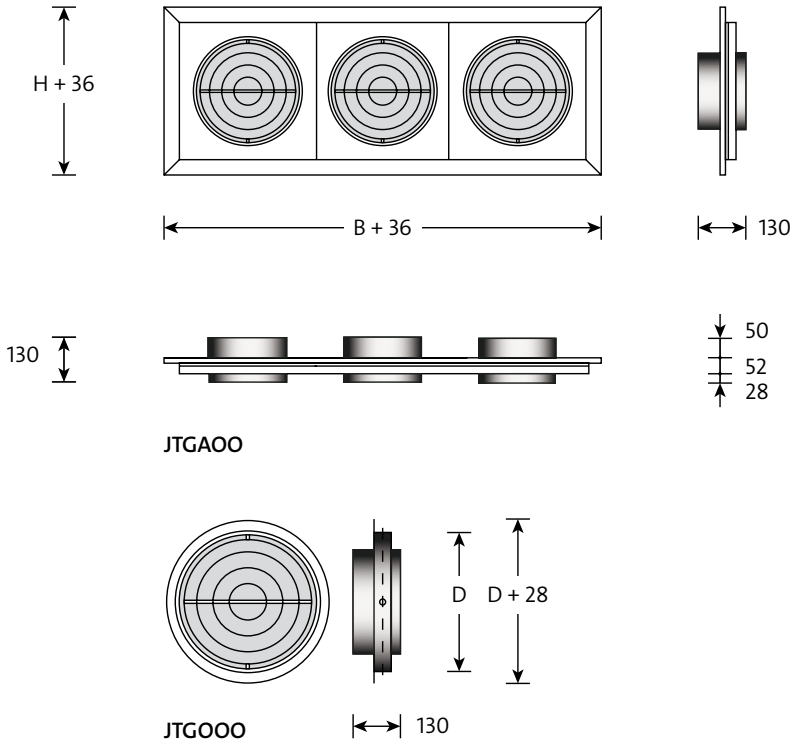

Leverbare afmetingen en maatvoering

model	H	D	B			
			elementen			
			1	2	3	4
160	260	158	260	505	750	995
200	310	198	310	605	900	1195
250	360	248	360	705	1050	1395
315	410	313	410	805	1200	1595

Opmerking

- De afmetingen zijn gegeven in mm.
- B x H is de sparingsmaat.
- Het jetrooster type JTGA wordt meestal op een kanaal gemonteerd, waarbij de snelheid niet hoger is dan 3 m/s.

Selectiegegevens

JTGA

luchthoeveelheid		model	elementen											
			1			2			3			4		
m³/s	m³/h		worp m	Δps Pa	LpA dB(A)	worp m	Δps Pa	LpA dB(A)	worp m	Δps Pa	LpA dB(A)	worp m	Δps Pa	LpA dB(A)
0,100	360	160	11	36	27	10	9	12						
		200	11	18	19									
0,125	450	160	12	57	33	11	15	18	10	7	9			
		200	11	28	25	10	7	10						
0,150	540	160	13	82	38	11	21	23	11	9	14	10	5	8
		200	12	40	30	11	10	15						
		250	11	13	18									
0,200	720	160	15	145	45	13	37	30	12	17	22	11	10	15
		200	14	71	37	12	18	22	11	8	14			
		250	12	24	26	11	6	10						
		315	11	9	15									
0,250	900	160	17	226	51	14	59	36	13	26	28	12	15	21
		200	16	111	43	13	28	28	12	13	20	11	7	13
		250	14	37	31	12	9	16						
		315	12	14	21									
0,300	1.080	160	20	326	56	16	84	41	14	38	32	13	21	26
		200	18	160	48	14	41	33	13	18	24	12	10	18
		250	15	53	36	13	13	21	11	6	12			
		315	13	20	26									
0,400	1.440	160				19	149	48	17	67	40	15	38	34
		200	21	284	55	17	72	41	15	32	31	14	18	25
		250	18	95	44	14	23	29	13	10	20	12	6	13
		315	15	35	33	13	9	18						
0,500	1.800	160				22	234	54	19	105	46	17	59	39
		200				19	113	46	17	51	38	16	28	31
		250	20	148	50	16	37	34	15	16	26	13	9	19
		315	17	54	39	14	14	24						
0,600	2.160	160							22	151	50	20	85	44
		200				21	163	51	19	73	42	17	41	36
		250	23	213	54	18	53	39	16	24	30	15	13	24
		315	20	78	44	16	19	29	14	9	20			
0,800	2.880	160							26	269	58	24	152	52
		200				27	290	58	23	130	50	21	73	44
		250				22	94	47	19	42	37	17	24	32
		315	24	139	51	19	35	36	16	15	27	15	9	21
1,00	3.600	160										28	237	57
		200							27	203	56	24	114	49
		250				26	146	52	22	65	44	20	37	38
		315	28	217	57	22	54	42	19	24	33	17	14	27
1,250	4.500	200							32	317	62	29	179	55
		250				30	228	58	26	102	49	23	58	43
		315				25	84	48	22	37	39	20	21	33
1,500	5.400	200										33	257	60
		250							30	147	54	27	83	48
		315				29	121	53	25	54	44	22	31	38
2,00	7.200	250							38	261	61	33	148	56
		315				36	216	60	31	96	51	28	55	45
2,500	9.000	250										40	231	61
		315							37	150	57	33	85	51
3,000	10.800	315							43	216	61	38	123	56
4,000	14.400	315										49	218	63

Algemeen

- Het drukverlies geldt bij geheel geopende volumeregelaar.
- De aangenomen ruimtedemping is 10 dB.
- Interpoleren van tussenliggende waarden is toegestaan.

JTKH

Jetrooster

Toevoer

Handbediend

Toepassing

Het jetrooster type JTKH is geschikt voor het toevoeren van gekoelde en verwarmde lucht in grote ruimtes.
De uitblaasrichting is handmatig instelbaar en wordt gefixeerd door de schroeven van de vastzet inrichting aan te draaien. Het rooster is standaard afgewerkt met een transparante coating zodat deze in vochtige ruimten of zwembaden kan worden toegepast. Door de design uitvoering is het rooster ook in representatieve ruimtes toe te passen.

Eigenschappen

Max. aantal luchtwisselingen:	tot 8 x
Ondertemperatuur:	tot 10 K
Overtemperatuur:	tot 15 K

Uitvoering

Jetrooster

omranding:	geanodiseerd aluminium
nabehandeling:	geen

Optioneel

nabehandeling:	epoxy
kleur:	wit RAL 9010

Accessoire

volumeregelaar:	sendzimir verzinkt staal

SA-Select

Raadpleeg SA-select voor de online selectiegegevens en het samenstellen van uitgebreide bestelcodes.

Leverbare typen

J T K H O - - A

- **J** jetrooster
- **T** toevoer
- **K** kogelvormig
- **H** handbediend
- **O** geen

\- **Accessoires**
- **O** geen
- **V** volumeregelaar (model 80 t/m 230)

\- **Montage**
- **O** kanaal-/wandmontage
- **F** met aansluiting voor flexibele slang (model 80 t/m 230)

A afdekring

Maatvoering

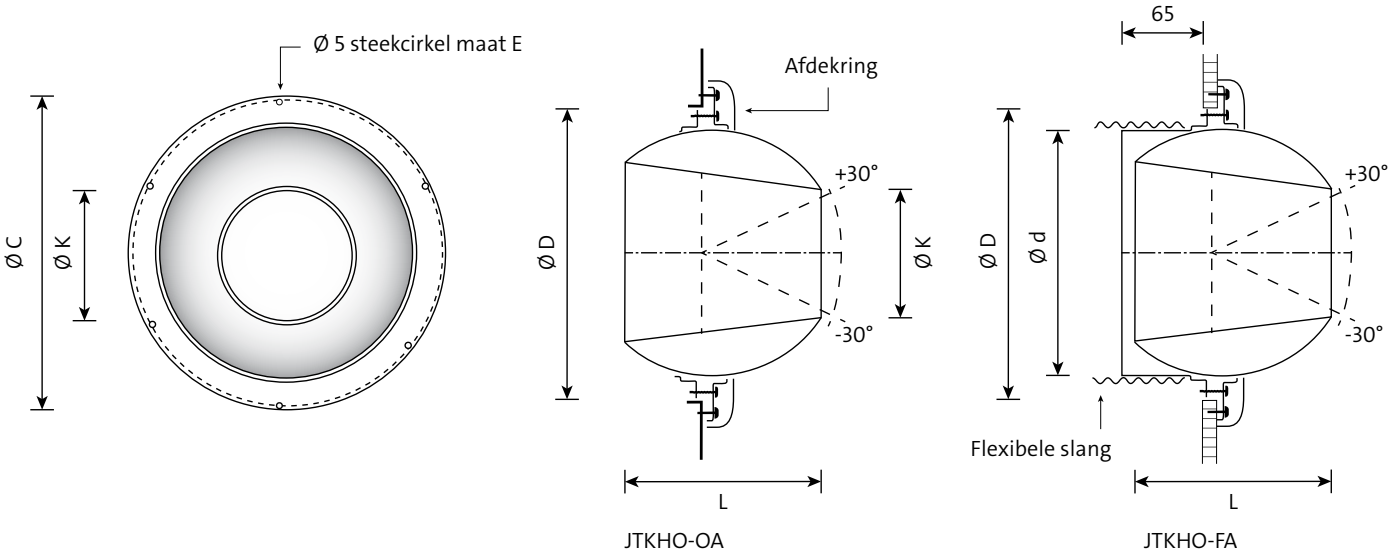

Leverbare afmetingen en maatvoering

model	d	D	C	K	E	L
40	-	111	135	40	119	56
50	-	134	166	50	148	78
80	160	205	254	80	220	131
110	200	248	285	110	266	144
150	300	350	387	150	368	233
200	400	450	485	200	472	308
230	400	450	485	230	472	308

Opmerking

- De afmetingen zijn gegeven in mm.
- D is de sparingmaat.
- Montageschroeven niet meegeleverd.
- De conus kan in alle richtingen worden versteld.

Selectiegegevens

JTKHO--A

luchthoeveelheid		model	worp	Δp_s	L_{pA}
m³/s	m³/h		m	Pa	dB(A)
0,010	36	40	8,1	40	10
		50	7,6	17	-
0,012	44	40	9,3	60	15
		50	8,8	25	-
0,014	52	40	10,3	84	20
		50	9,9	35	-
0,020	72	50	12,0	66	-
		80	9,7	10	-
0,025	90	50	13,4	102	13
		80	11,2	16	-
0,030	108	80	12,5	23	-
0,040	144	80	14,5	40	-
0,050	180	80	16,0	63	13
		110	13,3	18	-
0,060	216	80	17,3	90	17
		110	14,6	25	-
0,080	288	110	16,4	45	13
		150	13,5	13	-
0,100	360	110	18,0	70	19
		150	14,9	21	-
0,125	450	110	19,4	109	24
		150	16,3	32	-
0,150	540	150	17,4	46	14
		200	15,6	15	-
0,200	720	150	19,3	81	21
		200	17,4	26	-
		230	17,7	15	-
0,300	1.080	200	20,0	58	16
		230	20,4	33	10
0,400	1.440	200	21,8	102	24
		230	22,4	59	19

Algemeen

- De worp is gegeven zonder plafondinvloed.
- Het drukverlies geldt zonder volumeregelaar.
- De aangenomen ruimtedemping is 10 dB.
- Interpoleren van tussenliggende waarden is toegestaan.

JTKT

Jetrooster

Toevoer

Thermisch bediend

Toepassing

Het rooster type JTKT is geschikt voor het toevoeren van gekoelde en verwarmde lucht in grote ruimtes.
Het rooster is voorzien van een thermische veer die op basis van de primaire luchttemperatuur de uitblaashoek aanpast.
Hierdoor blaast het rooster bij verwarmen naar beneden en bij koelen naar boven.
De maximum draaihoek is 60° (+ en - 30°) ten opzichte van de horizontale uitblaasrichting.
Deze draaihoek kan naar boven en naar beneden begrensd worden door middel van een ingebouwd mechaniek (ingebouwd in de montagering). Het rooster is standaard afgewerkt met een transparante coating zodat deze in vochtige ruimten of zwembaden kan worden toegepast.
Door de design uitvoering is het rooster ook in representatieve ruimtes toe te passen.

Leverbare typen

J T K T O - O A

- **J** jetrooster
- **T** toevoer
- **K** kogelvormig
- **T** thermisch bediend
- **O** geen

- **-** **Accessoires**
  - **O** geen
  - **V** volumeregelaar

O montage in spirokanaal
A afdekring

Eigenschappen

Max. aantal luchtwisselingen:	tot 8x
Ondertemperatuur:	tot 10 K
Overtemperatuur:	tot 15 K

Uitvoering

Jetrooster

omranding:	geanodiseerd aluminium
nabehandeling:	geen

Optioneel

nabehandeling:	epoxy
kleur:	wit RAL 9010

Accessoire

volumeregelaar:	sendzimir verzinkt staal

SA-Select

Raadpleeg SA-select voor de online selectiegegevens en het samenstellen van uitgebreide bestelcodes.

Maatvoering

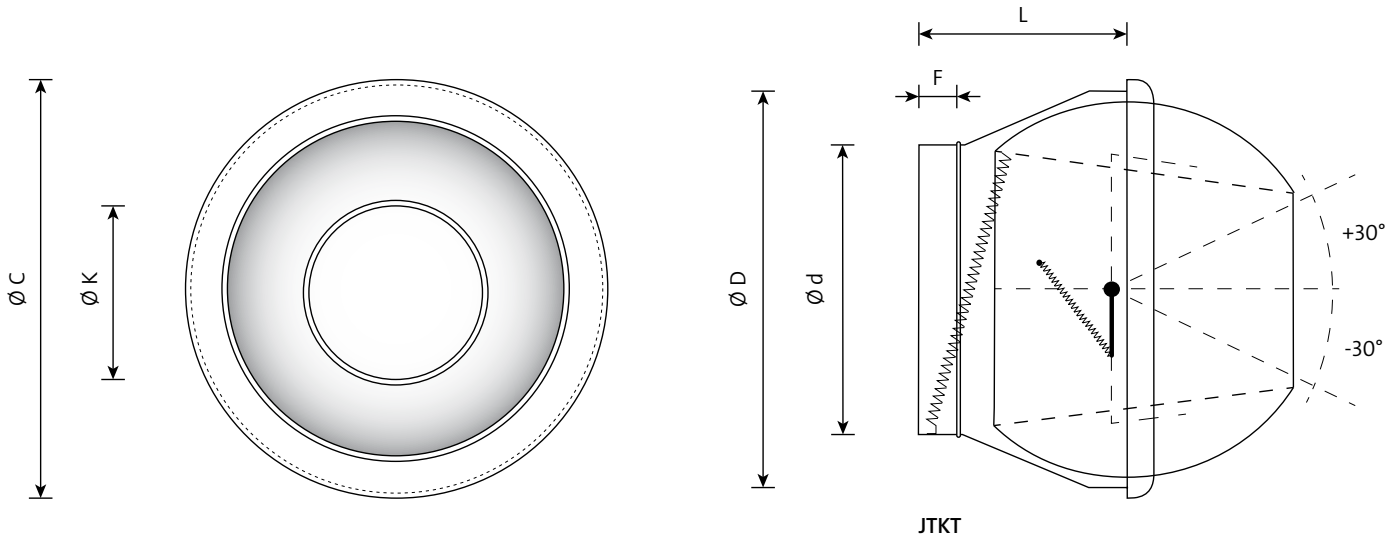

Leverbare afmetingen en maatvoering

model	d	D	C	K	L	F
80	158	207	258	80	20	50
110	198	255	288	110	215	60
150	313	352	387	150	283	60
200	398	452	485	200	283	60
230	398	452	485	230	283	60

Opmerking

- De afmetingen zijn gegeven in mm..
- D is de sparingmaat.

Luchtrichting

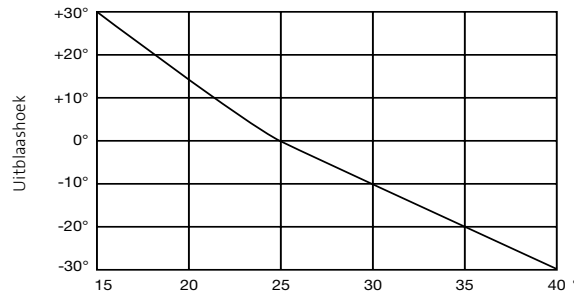

Uitblaashoek afhankelijk van primaire luchttemperatuur.

Montage-instructie

- Aan de bovenkant van het rooster is een sticker aangebracht met de tekst 'High'.
- Als het rooster gemonteerd wordt met de sticker naar boven zal het bij verwarmen de lucht naar beneden richten en bij koelen omhoog.
- Na montage dient de maximale draaihoek opgegeven te te worden voor koelen en verwarmen.
- Het mechaniek is instelbaar met een standaard kruiskop schroeven-draaier.
- Neem de afdekring los van het rooster en stel de gewenste hoeken in.

Selectiegegevens

JTKTO-OA

luchthoeveelheid		model	worp	Δp_s	L_{pA}
m³/s	m³/h		m	Pa	dB(A)
0,020	**72**	**80**	**9,7**	10	-
0,025	**90**	**80**	**11,2**	16	-
0,030	**108**	**80**	**12,5**	23	-
0,040	**144**	**80**	**14,5**	40	-
0,050	**180**	**80**	**16,0**	63	13
		110	**13,3**	18	-
0,060	**216**	**80**	**17,3**	90	17
		110	**14,6**	25	-
0,080	**288**	**110**	**16,4**	45	13
		150	**13,5**	13	-
0,100	**360**	**110**	**18,0**	70	19
		150	**14,9**	21	-
0,125	**450**	**110**	**19,4**	109	24
		150	**16,3**	32	-
0,150	**540**	**150**	**17,4**	46	14
		200	**15,6**	15	-
0,200	**720**	**150**	**19,3**	81	21
		200	**17,4**	26	-
		230	**17,7**	15	-
0,300	**1.080**	**200**	**20,0**	58	16
		230	**20,4**	33	10
0,400	**1.440**	**200**	**21,8**	102	24
		230	**22,4**	59	19

Algemeen

- De worp is gegeven zonder plafondinvloed.
- Het drukverlies geldt zonder volumeregelaar.
- De aangenomen ruimtedemping is 10 dB.
- Interpoleren van tussenliggende waarden is toegestaan.

WDVC

Wandrooster

Doorvoer

Vaste schoep

Toepassing

Het wandrooster type WDVC is geschikt voor het afzuigen van lucht en als doorvoer of overstroomrooster. Het rooster kan in de wand gemonteerd worden.
Door de vaste horizontale schoepen wordt inkijken voorkomen. Montage van een WDVC aan beide zijden van een wand geeft een zichtdichte afwerking.

Eigenschappen

Vrije doorlaat:	55 %

Uitvoering

Wandrooster

omranding en schoepen:	geanodiseerd aluminium
nabehandeling:	epoxy
kleur:	wit RAL 9010

Volumeregelaar

omranding en bladen:	geëxtrudeerd aluminium
nabehandeling:	geen

SA-Select

Raadpleeg SA-select voor de online selectiegegevens en het samenstellen van uitgebreide bestelcodes.

Leverbare typen

W D V C - O

- **W** wandrooster
- **D** doorvoer
- **V** vaste schoep 45°, h.o.h. 18 mm
- **C** 35 mm aluminium, vast binnenwerk

- **Accessoires**
  - **O** geen
  - **V** volumeregelaar

O niet van toepassing

Maatvoering

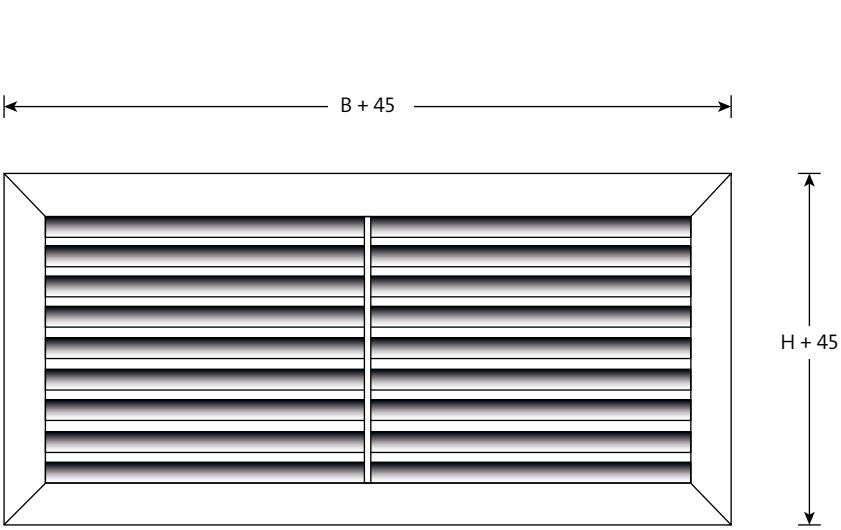

WDVC-O

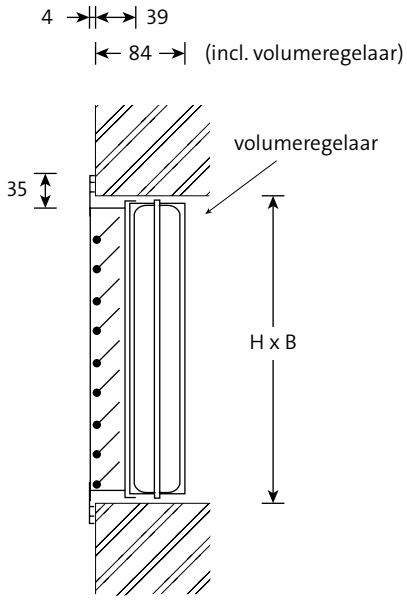

WDVCVO

Leverbare afmetingen

H	B							
	225	325	425	525	625	825	1025	1225
85	■	■	■	■	■	■	■	■
125	■	■	■	■	■	■	■	■
225	■	■	■	■	■	■	■	■
325	■	■	■	■	■	■	■	■
425	■	■	■	■	■	■	■	■
525	■	■	■	■	■	■	■	■
625	■	■	■	■	■	■	■	■

Opmerking

- De afmetingen zijn gegeven in mm.
- B x H is de sparingmaat.
- Tussenliggende maten in stappen van 5 mm leverbaar.

Selectiegegevens

WDVC

luchthoeveelheid		H	B															
			225		325		425		525		625		825		1025		1225	
m³/s	m³/h		Δp_s Pa	L_{pA} dB(A)	Δp_s Pa	L_{pA} dB(A)	Δp_s Pa	L_{pA} dB(A)	Δp_s Pa	L_{pA} dB(A)	Δp_s Pa	L_{pA} dB(A)	Δp_s Pa	L_{pA} dB(A)	Δp_s Pa	L_{pA} dB(A)	Δp_s Pa	L_{pA} dB(A)
0,015	54	85	14	23	6	14	4	-										
0,020	72	85	25	31	11	22	6	16	4	11	3	-						
		125	4	10	2	-												
0,025	90	85	40	37	18	28	10	21	6	17	4	13						
		125	6	16	3	7												
0,030	108	85	57	41	25	32	14	26	9	21	6	17	4	11				
		125	9	21	4	12	2	-										
0,040	144	85			45	40	25	34	16	29	11	25	6	19	4	14	3	10
		125	15	28	7	20	4	13										
0,050	180	125	24	34	11	25	6	19	4	14	3	10						
		225	5	17														
0,060	216	125	35	39	15	30	9	24	6	19	4	15						
		225	7	22	3	13												
0,080	288	125			28	38	15	31	10	26	7	23	4	16	2	11		
		225	13	29	6	20	3	14										
0,100	360	225	20	35	9	26	5	20	3	15	2	11						
		325	8	25	4	17												
0,125	450	225	31	41	14	32	8	26	5	21	3	17						
		325	13	31	6	22	3	16	2	11								
		425	7	25	3	16												
0,150	540	225	44	45	20	37	11	30	7	26	5	22	3	15	2	10		
		325	18	36	8	27	5	21	3	16	2	12						
		425	10	29	4	21	3	14										
		525	6	24	3	15												
0,200	720	225			35	44	20	38	13	33	9	29	5	23	3	18	2	14
		325	33	43	15	35	8	28	5	24	4	20	2	13				
		425	18	37	8	28	4	22	3	17	2	13						
		525	11	32	5	23	3	17	2	12								
0,300	1.080	225									20	40	11	33	7	29	5	25
		325					18	39	12	34	8	30	5	24	3	19	2	15
		425			18	39	10	32	6	28	4	24	3	17	2	12		
		525	25	42	11	34	6	27	4	22	3	19	2	12				
0,400	1.440	325							21	42	15	38	8	31	5	27	4	23
		425					18	40	11	35	8	31	4	25	3	20	2	16
		525			20	41	11	35	7	30	5	26	3	20	2	15		
		625	31	46	14	37	8	31	5	26	3	22	2	16				
0,500	1.800	425							18	41	12	37	7	31	4	26	3	22
		525					18	41	11	36	8	32	4	26	3	21	2	17
		625			21	43	12	37	8	32	5	28	3	21	2	17		
0,600	2.160	425									18	42	10	35	6	31	4	27
		525					25	45	16	41	11	37	6	30	4	25	3	22
		625			31	48	17	41	11	36	8	32	4	26	3	21	2	17
0,800	2.880	525									20	44	11	38	7	33	5	29
		625							20	44	14	40	8	34	5	29	3	25
1,000	3.600	525											18	44	11	39	8	35
		625							31	50	21	46	12	40	8	35	5	31

Algemeen

- Het drukverlies geldt bij geheel geopende volumeregelaar.
- De aangenomen ruimtedemping is 10 dB.
- Interpoleren van tussenliggende waarden is toegestaan.

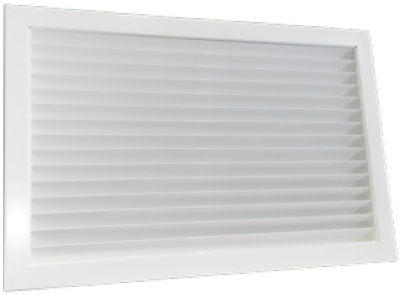

WDZD

Wand-/deurrooster

Doorvoer

Zichtdicht

Toepassing

Het wand-/deurrooster type WDZD is geschikt voor doorvoer van lucht van de ene ruimte naar de andere. Het rooster kan in de wand of de deur gemonteerd worden. De horizontale V-vormige schoepen zijn niet instelbaar.

Eigenschappen

Vrije doorlaat:	65 %

Uitvoering

Wandrooster

omranding:	geanodiseerd aluminium
tegenflens en schoepen:	geanodiseerd aluminium
nabehandeling:	epoxy
kleur:	wit RAL 9010

SA-Select

Raadpleeg SA-select voor de online selectiegegevens en het samenstellen van uitgebreide bestelcodes.

Leverbare typen

W D Z D O O

- **W** wand-/deurrooster
- **D** doorvoer
- **Z** zichtdicht
- **D** omranding vast, met losse tegenflens
- **O** niet van toepassing
- **O** niet van toepassing

Maatvoering

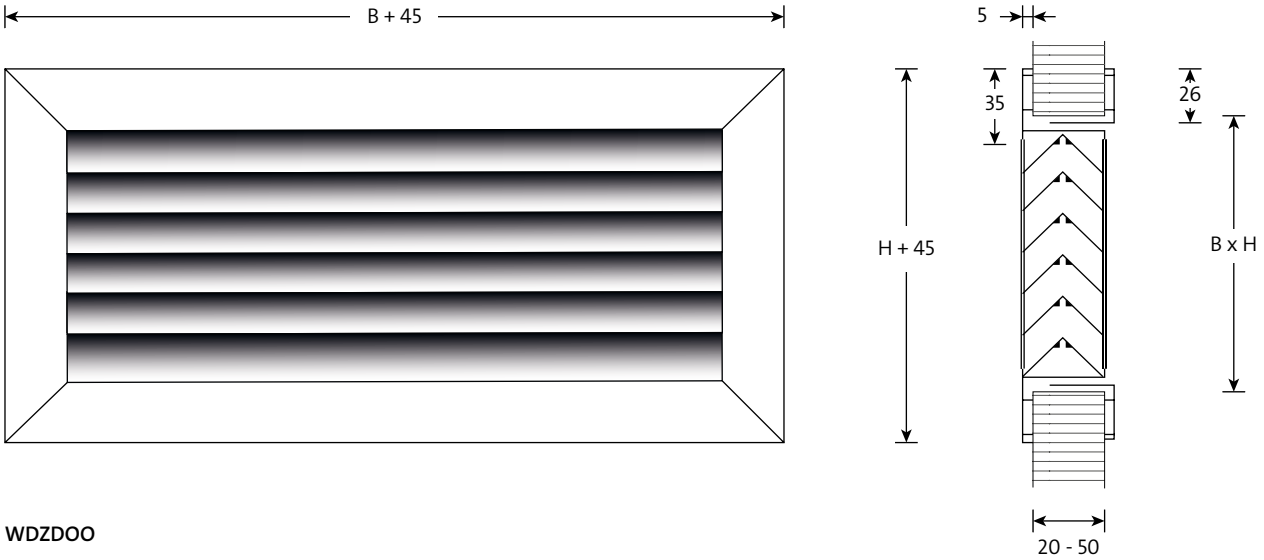

WDZDOO

Leverbare afmetingen

H	B							
	225	325	425	525	625	825	1025	1225
85	■	■	■	■	■	■	■	■
125	■	■	■	■	■	■	■	■
225	■	■	■	■	■	■	■	■
325	■	■	■	■	■	■	■	■
425	■	■	■	■	■	■	■	■
525	■	■	■	■	■	■	■	■
625	■	■	■	■	■	■	■	■

Opmerking

- De afmetingen zijn gegeven in mm.
- B x H is de sparingmaat.
- Tussenliggende maten in stappen van 5 mm leverbaar.

Selectiegegevens

WDZD

luchthoeveelheid		H	B															
			225		325		425		525		625		825		1025		1225	
m³/s	m³/h		Δp_s Pa	L_{pA} dB(A)	Δp_s Pa	L_{pA} dB(A)	Δp_s Pa	L_{pA} dB(A)	Δp_s Pa	L_{pA} dB(A)	Δp_s Pa	L_{pA} dB(A)	Δp_s Pa	L_{pA} dB(A)	Δp_s Pa	L_{pA} dB(A)	Δp_s Pa	L_{pA} dB(A)
0,010	36	85	22	21	10	15	6	11	4	-								
0,015	54	85	50	29	23	23	13	19	9	15	6	13	3	-				
		125	10	16	5	11	3	-										
0,020	72	85	89	34	41	28	23	24	15	21	11	18	6	14	4	11	3	-
		125	18	22	8	16	5	12	3	-								
0,025	90	85			64	33	37	29	24	25	17	23	9	18	6	15	4	12-
		125	28	26	13	21	7	16	5	13	3	10						
0,030	108	85					53	32	34	29	24	26	14	22	9	18	6	16
		125	40	30	18	24	10	20	7	17	5	14	3	-				
0,040	144	125			32	30	19	25	12	22	8	19	5	15	3	12	2	-
		225	16	24	7	18	4	14	3	11	2	-						
0,050	180	125			51	34	29	30	19	26	13	24	7	19	5	16	3	13
		225	25	29	11	23	7	18	4	15	3	12	2	-				
0,060	216	125					42	33	27	30	19	27	11	23	7	20	5	17
		225	36	32	16	26	9	22	6	19	4	16	2	12	2	-		
0,070	252	225	49	35	22	29	13	25	8	22	6	19	3	15	2	11		
		325	21	29	10	23	5	19	4	15	2	13						
0,080	288	225	63	38	29	32	17	28	11	24	8	22	4	17	3	14	2	11
		325	27	31	12	25	7	21	5	18	3	15	2	11				
		425	15	27	7	21	4	17	3	13	2	11						
0,100	360	225			45	36	26	32	17	29	12	26	7	22	4	18	3	16
		325	43	36	20	30	11	26	7	22	5	20	3	15	2	12		
		425	24	31	11	25	6	21	4	18	3	15	2	11				
		525	15	28	7	22	4	18	3	14	2	12						
0,125	450	225					41	36	26	33	18	30	10	26	7	23	5	20
		325	66	40	31	34	17	30	11	27	8	24	4	20	3	16	2	13
		425	37	36	17	30	10	25	6	22	4	19	2	15	2	12		
		525	23	32	11	26	6	22	4	19	3	16	2	12				
0,150	540	225					59	40	38	37	26	34	15	30	10	26	7	23
		325			44	38	25	33	16	30	11	27	6	23	4	20	3	17
		425	53	39	24	33	14	29	9	26	6	23	4	19	2	15	2	13
		525	34	36	15	30	9	26	6	22	4	19	2	15	1	12		
0,200	720	225							67	42	47	40	27	35	17	32	12	29
		325					45	39	29	36	20	33	11	29	7	25	5	23
		425			43	39	25	35	16	31	11	29	6	24	4	21	3	18
		525	60	41	27	35	16	31	10	28	7	25	4	21	3	17	2	15
		625	41	38	19	33	11	28	7	25	5	22	3	18	2	15	1	12
0,300	1.080	325							65	44	45	41	26	37	17	33	12	31
		425					56	43	36	39	25	37	14	32	9	29	6	26
		525			62	43	35	39	23	36	16	33	9	29	6	25	4	23
		625			42	40	24	36	16	33	11	30	6	26	4	23	3	20
0,400	1.440	325											46	42	29	39	21	36
		425							64	45	45	42	25	38	16	34	11	32
		525					63	45	40	41	28	39	16	34	10	31	7	28
		625					43	42	28	39	19	36	11	32	7	28	5	25
0,500	1.800	425											40	42	25	39	18	36
		525									44	43	25	39	16	35	11	33
		625							44	43	30	40	17	36	11	33	8	30

Algemeen

- De aangenomen ruimtedemping is 10 dB.
- Interpoleren van tussenliggende waarden is toegestaan.

WGZD/WGZC

Wand-/deurrooster

Klankdempend

Doorvoer

Toepassing

Het klankdempende wand-/deurrooster type WGZD (WGZC) is geschikt voor doorvoer van lucht. Het rooster kan op de deur of wand gemonteerd worden.
De roosters verminderen de geluidsoverdracht tussen de met elkaar verbonden ruimtes.
De roosters zijn standaard voorzien van montagegaten in de omranding.

Eigenschappen

Vrije doorlaat: 10-12 % (afhankelijk van de hoogtemaat)

Uitvoering

Wand-/deurrooster

omranding: geanodiseerd aluminium
schoepen: staal
nabehandeling: epoxy
kleur: wit RAL 9010

Optioneel
Ook zonder montagegaten leverbaar (montage met kit).

SA-Select

Raadpleeg SA-select voor de online selectiegegevens en het samenstellen van uitgebreide bestelcodes.

Leverbare typen

W G Z - - O

W wandrooster
G klankdempend
Z zichtdicht

- **Omranding, vast 35 mm**
  D dubbelzijdig
  C enkelzijdig

-	Dubbelzijdige dikte:	Enkelzijdige diepte:
	D = 40	**D** = 45
	C = 70	**C** = 75
	H = 90	**H** = 95
	K = 100	**K** = 105
	E = 110	**E** = 115

O niet van toepassing

Maatvoering

WGZD

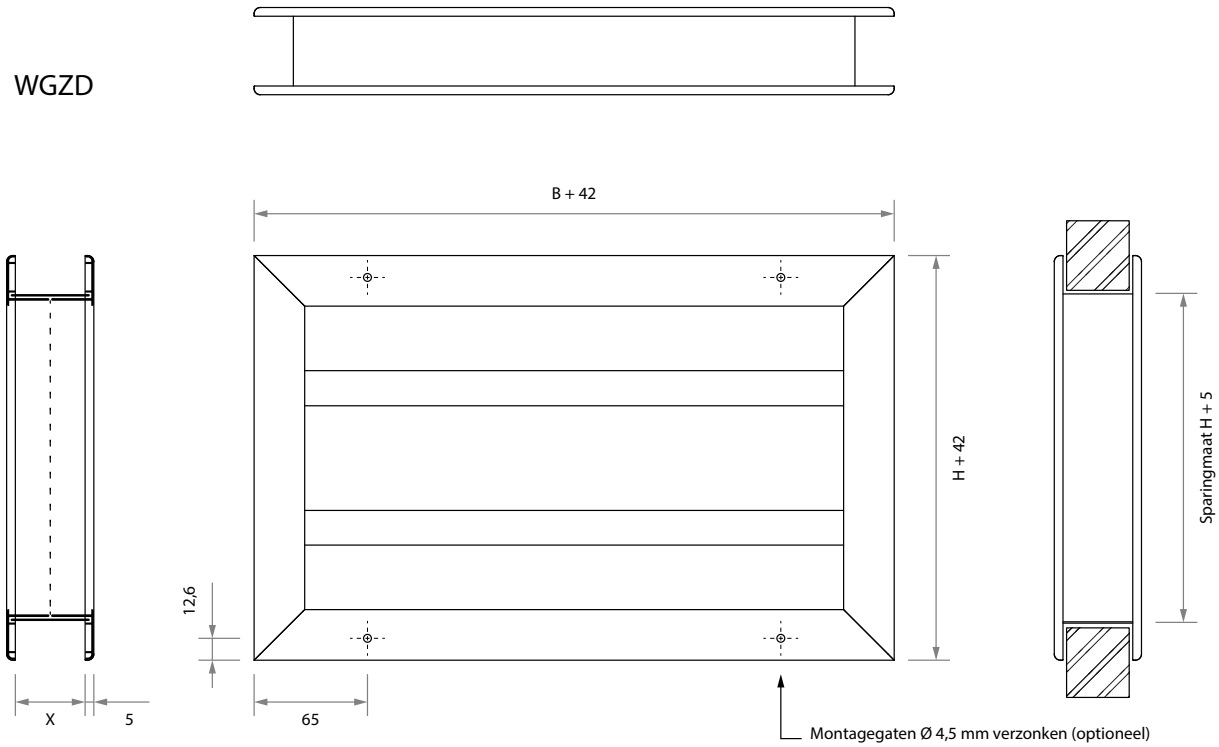

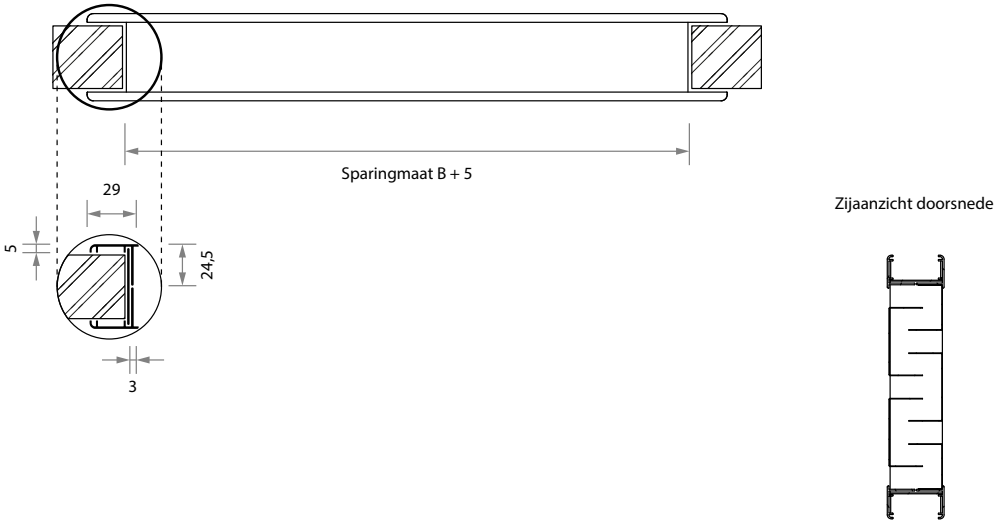

Leverbare afmetingen

H	B							
	225	325	425	525	625	825	1025	1225
110	■	■	■	■	■	■	■	■
190	■	■	■	■	■	■	■	■
270	■	■	■	■	■	■	■	■
350	■	■	■	■	■	■	■	■
430	■	■	■	■	■	■	■	■
510	■	■	■	■	■	■	■	■
590			■	■	■	■	■	■
670			■	■	■	■	■	■
750					■	■	■	■
830						■	■	■
910						■	■	■
990							■	■

Opmerking

- De afmetingen zijn gegeven in mm.
- WGZD : B + 5 x H + 5 is de sparingmaat.
- De hoogtemaat is een vaste maat.
- Tussenliggende breedtematen in stappen van 5 mm leverbaar

Wand-/deurdikte

WGZDDO: x = 40
WGZDCO: x = 70
WGZDHO: x = 90
WGZDKO: x = 100
WGZDEO: x = 110

Maatvoering

WGZC

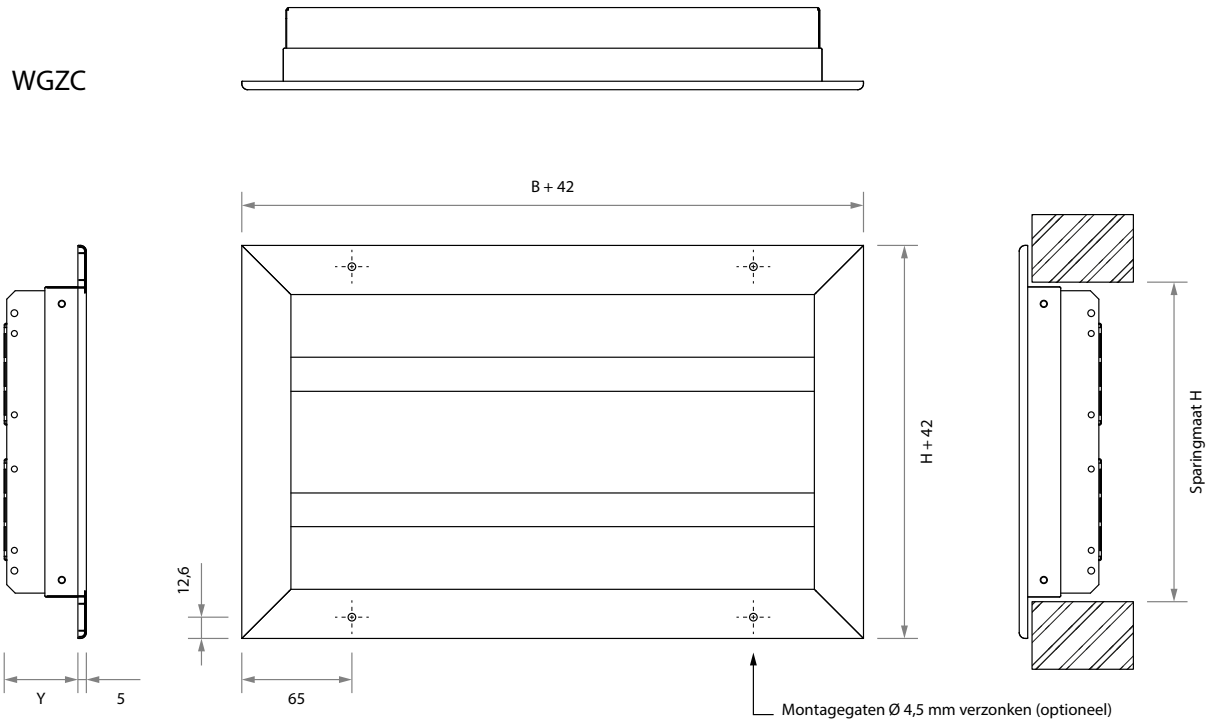

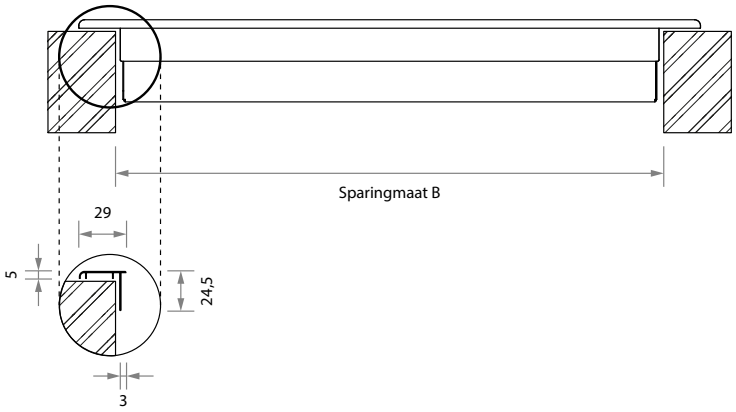

Zijaanzicht doorsnede

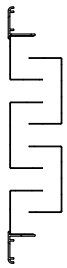

Leverbare afmetingen

H	B							
	225	325	425	525	625	825	1025	1225
110	■	■	■	■	■	■	■	■
190	■	■	■	■	■	■	■	■
270	■	■	■	■	■	■	■	■
350	■	■	■	■	■	■	■	■
430	■	■	■	■	■	■	■	■
510	■	■	■	■	■	■	■	■
590			■	■	■	■	■	■
670			■	■	■	■	■	■
750					■	■	■	■
830						■	■	■
910						■	■	■
990							■	■

Opmerking

- De afmetingen zijn gegeven in mm.
- WGZC : B x H is de sparingmaat.
- De hoogtemaat is een vaste maat.
- Tussenliggende breedtematen in stappen van 5 mm leverbaar.

Wand-/deurdikte

WGZCDO: y = 45
WGZCCO: y = 75
WGZCHO: y = 95
WGZCKO: y = 105
WGZCEO: y = 115

Selectiegegevens

WGZD en WGZC

Drukverlies klankdempend doorvoerrooster WGZDDO en WGZCDO in Pa.

luchthoeveelheid		benodigde vrije doorlaat in m²																					
m³/s	m³/h	0,02	0,03	0,04	0,05	0,06	0,08	0,1	0,125	0,15	0,2	0,25	0,3	0,4	0,5	0,6	0,8	1,0	1,25	1,5	2	2,5	3
0,005	18	6																					
0,006	22	9	4																				
0,008	29	16	7	4																			
0,010	36	25	11	6	4	3	2																
0,013	45		17	10	6	4	2	2															
0,015	54		25	14	9	6	4	2															
0,020	72			25	16	11	6	4	3	2													
0,025	90				25	17	10	6	4	3	2												
0,030	108					25	14	9	6	4	2												
0,040	144						25	16	10	7	4	3	2										
0,050	180							25	16	11	6	4	3	2									
0,060	216								23	16	9	6	4	2									
0,080	288									28	16	10	7	4	3	2							
0,100	360										25	16	11	6	4	3	2						
0,125	450											25	17	10	6	4	2						
0,150	540												25	14	9	6	4	2					
0,200	720													25	16	11	6	4	3	2			
0,250	900														25	17	10	6	4	3	2		
0,300	1.080															25	14	9	6	4	2	2	
0,400	1.440																25	16	10	7	4	2	2
0,500	1.800																	25	16	11	6	4	3
0,600	2.160																		23	16	9	6	4
0,800	2.880																			28	16	11	7
1,000	3.600																				25	17	10
1,250	4.500																					25	16
1,500	5.400																						25

voorkeurgebied bij toepassing in deuren: 8 à 10 Pa.

Vrije doorlaat klankdempend doorvoerrooster

WGZDDO en WGZCDO in m²

H	B							
	225	325	425	525	625	825	1025	1225
110	0,0017	0,0025	0,0033	0,0041	0,0049	0,0065	0,0081	0,0097
190	0,0034	0,0050	0,0066	0,0083	0,0099	0,0131	0,0164	0,0188
270	0,0052	0,0076	0,0101	0,0125	0,0150	0,0199	0,0248	0,0298
350	0,0070	0,0103	0,0136	0,0169	0,0203	0,0269	0,0335	0,0402
430	0,0088	0,0130	0,0172	0,0214	0,0256	0,0340	0,0424	0,0508
510	0,0108	0,0160	0,0212	0,0263	0,0315	0,0418	0,0521	0,0624
590			0,0253	0,0314	0,0376	0,0499	0,0622	0,0745
670			0,0295	0,0367	0,0439	0,0583	0,0727	0,0871
750					0,0505	0,0671	0,0836	0,1002
830						0,0761	0,0949	0,1137
910						0,0855	0,1067	0,1278
990							0,1188	0,1423

Dempingswaarden

WGZDDO en WGZCDO in dB op rooster gemeten

		dempingswaarden								
		63	125	250	500	1k	2k	4k	8k	Hz
inbouw-diepte	40 mm	8	9	6	6	12	22	23	21	dB
	110 mm	8	10	7	11	15	26	24	22	dB

Algemeen

- De dempingsgegevens zijn gebaseerd op een vergelijkingsmeting tussen een sparing van 525 x 510 mm, en een rooster van gelijke afmeting.
- Raadpleeg in kritische gevallen, zoals akoestisch harde ruimtes en/of kleine afstand tussen geluidsbron, rooster en ontvanger, een akoestisch adviseur.
- Interpoleren van tussenliggende waarden is toegestaan.

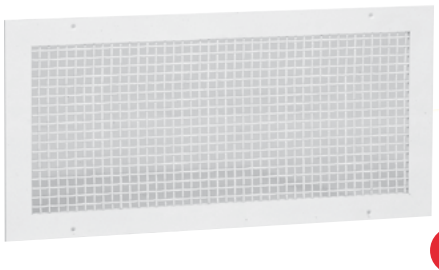

WRGC

Wandrooster

Retour

Gaas

Toepassing

Het wandrooster type WRGC is geschikt voor het afvoeren van lucht.
Het rooster kan op de wand of deur gemonteerd worden.
De roosters zijn standaard voorzien van montagegaten in de omranding.

Eigenschappen

Vrije doorlaat:	70 %

Uitvoering

Wandrooster

omranding:	geanodiseerd aluminium
maaswijdte:	12 x 12 mm, gegalvaniseerd
nabehandeling:	epoxy
kleur:	wit RAL 9010

Optioneel
Ook zonder montagegaten leverbaar (montage met kit).

SA-Select

Raadpleeg SA-select voor de online selectiegegevens en het samenstellen van uitgebreide bestelcodes.

Leverbare typen

W R G C O O

- **W** wandrooster
- **R** retour
- **G** gegalvaniseerd gaas
- **C** 35 mm aluminium
- **O** niet van toepassing
- **O** niet van toepassing

Maatvoering

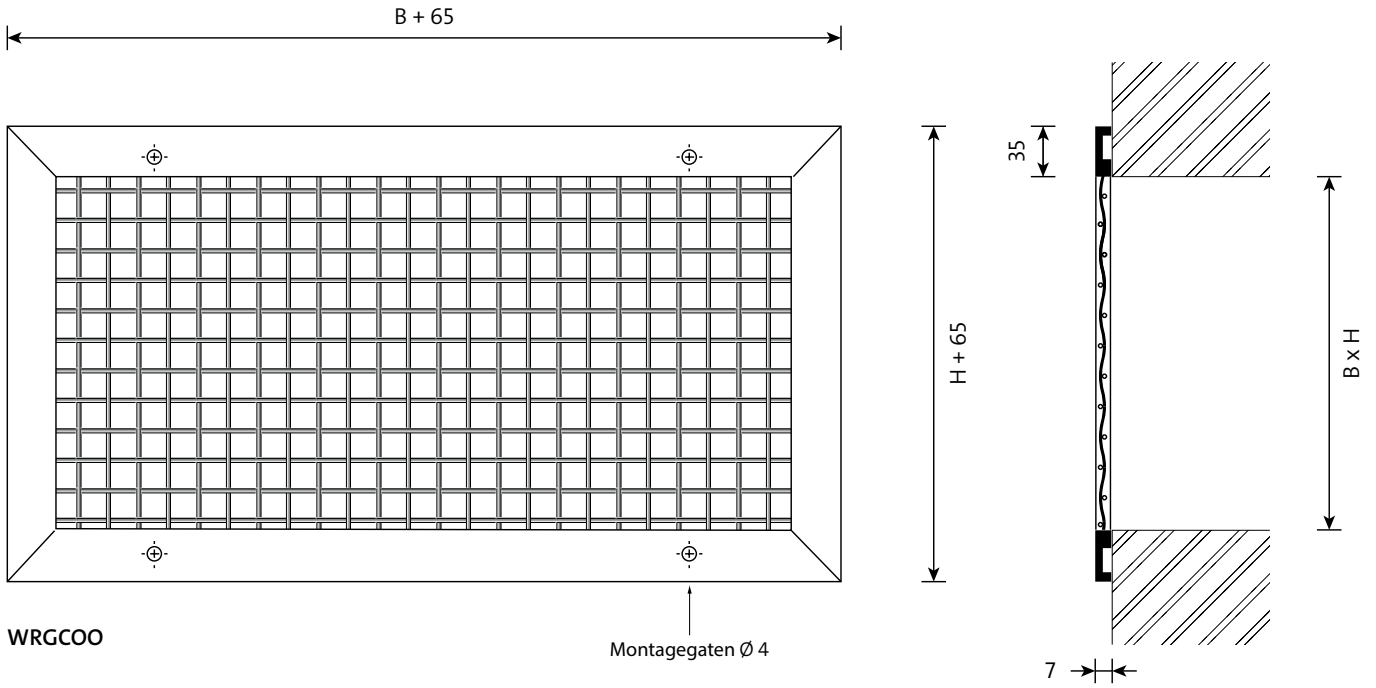

Leverbare afmetingen

H	B							
	225	325	425	525	625	825	1025	1225
75	■	■	■	■	■	■	■	■
125	■	■	■	■	■	■	■	■
225	■	■	■	■	■	■	■	■
325	■	■	■	■	■	■	■	■
425	■	■	■	■	■	■	■	■
525	■	■	■	■	■	■	■	■
625	■	■	■	■	■	■	■	■
825	■	■	■	■	■	■	■	■
1.035	■	■	■	■	■	■	■	■
1.225	■	■	■	■	■	■	■	■

Leverbare modellen welke grijs gekenmerkt zijn hebben luchtverdeeltechnisch niet de voorkeur en zijn daarom niet standaard in SA-Select opgenomen. Op aanvraag zijn deze selectiegegevens verkrijgbaar.

Opmerking

- De afmetingen zijn gegeven in mm.
- B x H is de sparingmaat.
- Tussenliggende maten in stappen van 5 mm leverbaar.

Selectiegegevens

WRGC

luchthoeveelheid		H	B															
			225		325		425		525		625		825		1.025		1.225	
m³/s	m³/h		Δp_s Pa	L_{pA} dB(A)	Δp_s Pa	L_{pA} dB(A)	Δp_s Pa	L_{pA} dB(A)	Δp_s Pa	L_{pA} dB(A)	Δp_s Pa	L_{pA} dB(A)	Δp_s Pa	L_{pA} dB(A)	Δp_s Pa	L_{pA} dB(A)	Δp_s Pa	L_{pA} dB(A)
0,015	54	75	1	-														
0,020	72	75	2	-														
0,025	90	75	4	6	2	-												
0,030	108	75	5	10	2	-												
0,040	144	75	9	18	4	10	3	-										
		125	3	7	2	-												
0,050	180	75	14	24	7	16	4	10	3	5	2	-						
		125	5	12	2	-												
0,060	216	75	20	28	10	20	6	15	4	10	3	6						
		125	7	17	3	9	2	-										
0,080	288	75	36	36	17	28	10	22	7	17	5	14						
		125	13	25	6	17	4	11	2	6	2	-						
		225	4	12	2	-												
0,100	360	75	56	42	27	34	16	28	10	23	7	19						
		125	20	31	10	23	6	17	4	12	3	8	2	-				
		225	6	18	3	10	2	-										
0,125	450	75			42	39	25	34	16	29	11	25						
		125	32	36	15	28	9	23	6	18	4	14	2	8	2	-		
		225	10	24	5	16	3	10	2	5								
0,150	540	75					35	38	23	34	16	30						
		125	46	41	22	33	13	27	8	23	6	19	3	13	2	8		
		225	14	28	7	20	4	15	3	10	2	6						
		325			3	12	2	7										
0,200	720	75						-	41	41	29	38						
		125			39	41	23	35	15	30	10	26	6	20	4	16		
		225	25	36	12	28	7	22	5	17	3	14	2	8				
		325			6	20	3	14	2	9	2	6						
0,250	900	75									46	43						
		125					35	41	23	36	16	32	9	26	6	21		
		225	39	42	19	34	11	28	7	23	5	19	3	13	2	9	1	5
		325			9	26	5	20	3	15	2	11	1	5				
0,300	1.080	125					51	45	33	41	24	37	14	31	9	26		
		225	56	46	27	38	16	33	10	28	7	24	4	18	3	13	2	10
		325			13	30	8	25	5	20	3	16	2	10	1	5		
		425					4	19	3	14	2	10	1	-				
0,400	1.440	125							59	48	42	44	24	38	16	34		
		225			48	46	28	40	18	36	13	32	7	26	5	21	3	17
		325			23	38	13	32	9	28	6	24	4	18	2	13	2	9
		425					8	26	5	22	4	18	2	12	1	7		
0,500	1.800	125											38	44	24	40		
		225					44	46	29	41	20	38	12	32	8	27	5	23
		325			36	44	21	38	14	33	10	30	6	24	4	19	3	15
		425					12	32	8	28	6	24	3	18	2	13	1	9
0,600	2.160	125											54	49	35	44		
		225							41	46	36	42	17	36	11	32	8	28
		325			52	49	30	43	20	38	14	34	8	28	5	24	4	20
		425					18	37	12	32	8	28	5	22	3	18	2	14
0,800	2.880	225									52	50	30	44	19	39	13	35
		325					54	50	35	46	25	42	14	36	9	31	6	27
		425					31	44	29	40	19	36	8	30	5	25	4	21
1,000	3.600	225											46	50	30	45	21	41
		325							55	51	39	48	22	42	14	37	10	33
		425							49	50	32	46	13	36	8	31	6	27

Algemeen

- De aangenomen ruimtedemping is 10 dB.
- Interpoleren van tussenliggende waarden is toegestaan.

WTHA/WTHB

Wandrooster

Toevoer

Hooginducerend

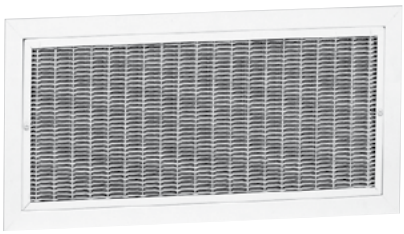

Toepassing

Het wandrooster type WTH- is geschikt voor het toevoeren van gekoelde en verwarmde lucht met een groot temperatuurverschil ten opzichte van de ruimtetemperatuur. Het rooster heeft een grote mechanische sterkte. Door het hooginducerende binnenwerk is een groot aantal luchtwisselingen haalbaar en heeft het rooster een korte worp. Doordat de horizontale en verticale lamellen in één vlak liggen is een optimale spreiding gewaarborgd. Het rooster wordt af fabriek ingesteld op het gewenste uitblaaspatroon. Bij het rechte, linker en rechter uitblaaspatroon kan het rooster zowel 5° als 15° omhoog inblazen afhankelijk van de gekozen voorkant van het rooster. Bij het spreidend uitblaaspatroon wordt deze standaard 5° omhoog spreidend ingesteld.

Eigenschappen

Max. aantal luchtwisselingen:	tot 16x
Ondertemperatuur:	tot 10 K
Overtemperatuur:	tot 15 K
Vrije doorlaat:	85 %

Uitvoering

Wandrooster

omranding:	geëxtrudeerd aluminium
binnenwerk:	staal
nabehandeling:	epoxy
kleur:	wit RAL 9010

Volumeregelaar

omranding en bladen:	geëxtrudeerd aluminium
nabehandeling:	geen

Optioneel

klikframe:	WOOOKO leverbaar t/m B x H 625 x 325 mm het rooster krijgt klemveren bij toepassing met klkframe.
plenumboxen:	WTO, geïsoleerd of ongeïsoleerd
montagegaten:	alleen voor WTHA

Leverbare typen

W T H - - -

W wandrooster
T toevoer
H hooginducerend

- **Omranding**
  A 26 mm, uitneembaar binnenwerk (standaard)
  B 6,5 mm, uitneembaar binnenwerk

- **Accessoires**
  O geen
  V volumeregelaar
  B volumeregelaar en deflectrol 15°
  S deflectrol 15° (los geleverd)

- **Uitblaasrichting**
  O recht (standaard)
  L links
  R rechts
  S spreidend (standaard 5 graden omhoog)

SA-Select

Raadpleeg SA-select voor de online selectiegegevens en het samenstellen van uitgebreide bestelcodes.

Maatvoering

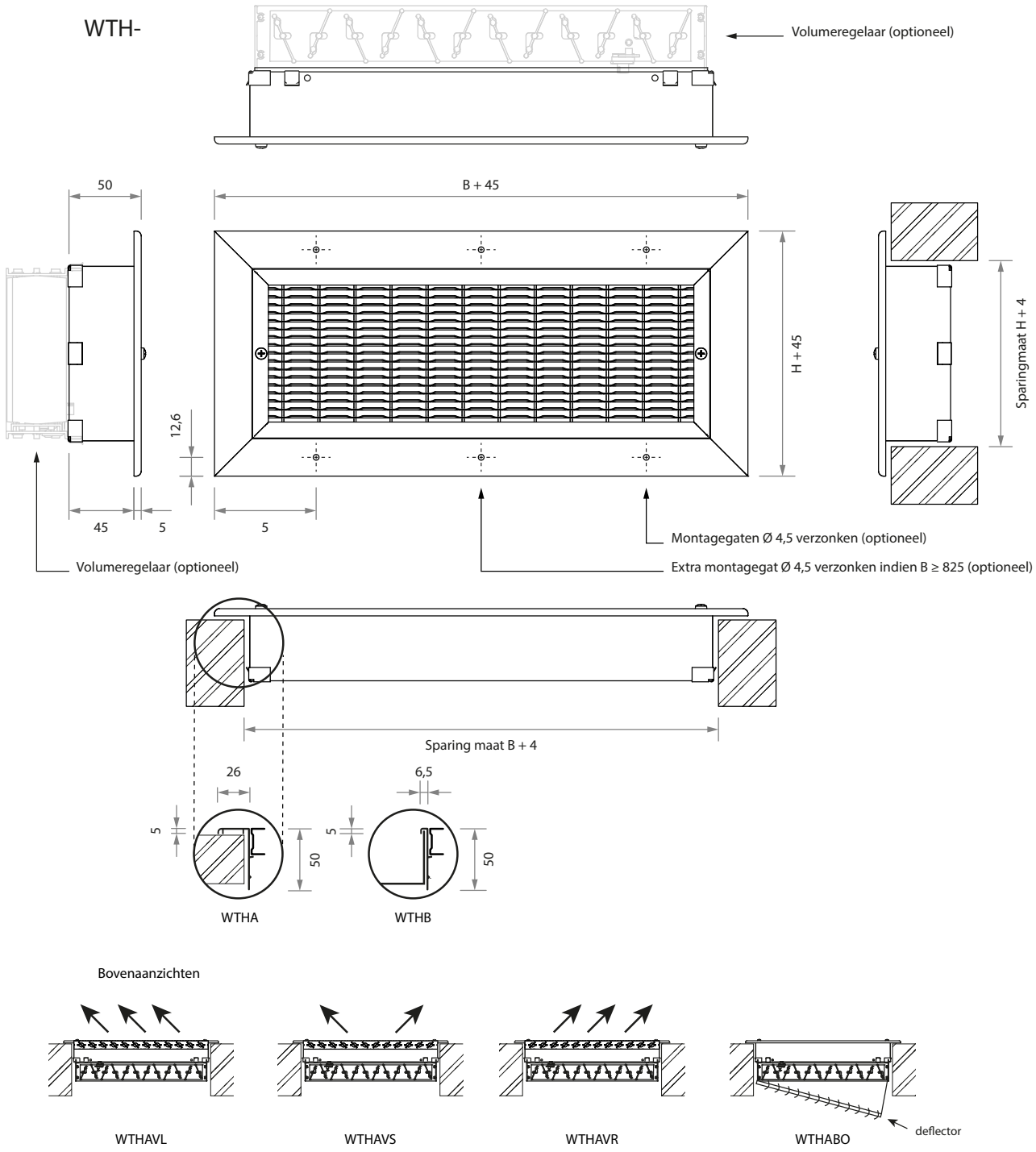

Leverbare afmetingen

H	B							
	225	325	425	525	625	825	1.025	1.225
75	■	■	■	■	■	■	■	■
125	■	■	■	■	■	■	■	■
225	■	■	■	■	■	■	■	■
325		■	■	■	■	■	■	■

Leverbare modellen welke grijs gekenmerkt zijn hebben luchtverdeeltechnisch niet de voorkeur en zijn daarom niet standaard in SA-Select opgenomen. Op aanvraag zijn deze selectiegegevens verkrijgbaar.

Opmerking

- De gegeven afmetingen zijn maten in mm.
- Tussenliggende maten in stappen van 5 mm leverbaar.
- Bij montage < 0,3 m onder het plafond wordt aanbevolen met 5° omhoog in te blazen.
- Bij montage 0,3 - 0,6 m onder het plafond wordt aanbevolen 15° omhoog in te blazen.
- De worplengte wordt hierbij niet meetbaar beïnvloed.
- Bij een grotere afstand onder het plafond zal bij koelen het coanda-effect gering zijn en kan een instabiel luchtpatroon ontstaan.
- Raadpleeg onze afdeling verkoop voor meer informatie.
- Eventuele klikframes uitsluitend in een vaste wand toepassen.

Selectiegegevens

WTHA/WTHB

H	luchthoeveelheid		B																								
			225			325			425			525			625			825			1025			1225		
	m³/s	m³/h	W m	Δp_s Pa	L_{pA} dB(A)	W m	Δp_s Pa	L_{pA} dB(A)	W m	Δp_s Pa	L_{pA} dB(A)	W m	Δp_s Pa	L_{pA} dB(A)	W m	Δp_s Pa	L_{pA} dB(A)	W m	Δp_s Pa	L_{pA} dB(A)	W m	Δp_s Pa	L_{pA} dB(A)	W m	Δp_s Pa	L_{pA} dB(A)
75	0,015	54	2,3	2	-																						
75	0,020	72	3,1	4	-																						
75	0,025	90	3,8	6	-	2,6	3	-																			
75	0,030	108	4,6	9	10	3,2	4	-	2,4	2	-																
125			3,6	2	-																						
75	0,040	144	6,1	15	18	4,2	7	-	3,2	4	-	2,6	2	-													
125			4,8	4	-																						
75	0,050	180				5,3	10	15	4,0	6	-	3,2	4	-	2,7	3	-										
125			6,0	6	-	4,1	2	-																			
75	0,060	216				6,3	15	19	4,8	8	13	3,9	5	-	3,2	4	-										
125			7,2	8	12	4,9	4	-	3,8	2	-																
75	0,070	252							5,6	11	17	4,5	7	12	3,8	5	-										
125			8,4	11	16	5,8	5	-	4,4	3	-																
75	0,080	288							6,4	15	21	5,1	10	16	4,3	7	12										
125			9,6	14	20	6,6	6	12	5,0	3	-	4,0	2	-													
75	0,100	360										6,4	15	22	5,3	10	18										
125						8,2	10	17	6,3	5	11	5,0	3	-	4,2	2	-										
75	0,125	450													6,7	16	23										
125						10	15	23	7,8	9	17	6,3	5	12	5,3	4	-	3,9	2	-							
225									5,9	2	-																
125	0,150	540							9,4	12	21	7,5	8	16	6,3	5	12	4,7	3	-	3,8	2	-				
225									7,1	3	-	5,7	2	-													
125	0,200	720										10	14	24	8,4	10	19	6,3	5	14	5	3	-				
225									9,5	5	13	7,6	3	-	6,4	2	-										
125	0,300	1080																9,5	12	24	7,6	8	19				
225									14	12	24	11	8	19	9,5	5	15	7,1	3	-	5,7	2	-				
325															8,0	2	-										
125	0,400	1440																			10	14	27				
225												15	14	26	13	9	23	9,6	5	16	7,6	3	11	6,4	2	-	
325															11	4	14										
225	0,500	1800													16	15	28	12	8	22	9,5	5	17	7,9	4	13	
325															13	6	20	10	4	13	8,0	2	-				
225	0,600	2160																14	12	27	11	8	22	9,5	5	18	
325															16	9	24	12	5	18	9,6	3	13	8,0	2	-	
225	0,700	2520																17	16	31	13	10	26	11	7	22	
325															19	13	28	14	7	22	11	5	17	9,3	3	13	
225	0,800	2880																			15	13	30	13	9	26	
325															21	16	32	16	9	25	13	6	21	11	4	17	
225	1,000	3600																						16	15	31	
325																		20	14	31	16	9	26	13	6	22	

Algemeen

- De worp is opgegeven bij een recht inblaaspatroon, bij maximale spreiding geldt 0,65 x de aangegeven waarde.
- Bij links of rechts ingesteld inblaaspatroon geldt 0,8 x aangegeven waarde.
- Het drukverlies geldt bij geheel geopende volumeregelaar.
- De aangenomen ruimtedemping is 10 dB.
- Interpoleren van tussenliggende waarden is toegestaan.

WRHA/WRHB/WRHU

Wandrooster

Retour

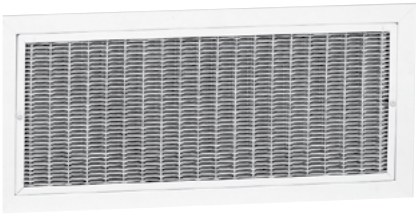

Toepassing

Het wandrooster type WRHA is geschikt voor het afzuigen van lucht en is uiterlijk gelijk aan het toevoerrooster type WTHA. Het rooster heeft een grote mechanische sterkte.

Eigenschappen

Door de grote vrije doorlaat (85 %) is het rooster geschikt voor een hoge capaciteit bij een laag geluidsniveau.

Uitvoering

Wandrooster

omranding:	geëxtrudeerd aluminium
binnenwerk:	staal
nabehandeling:	epoxy
kleur:	wit RAL 9010

Volumeregelaar

omranding en bladen:	geëxtrudeerd aluminium
nabehandeling:	geen

Optioneel

klikframe:	WOOOKO leverbaar t/m B x H: 625 x 325 mm het rooster krijgt klemveren bij toepassing met klikframe
plenumboxen:	WRO, geïsoleerd of ongeïsoleerd
montagegaten:	alleen voor WRHA
filter:	op aanvraag

SA-Select

Raadpleeg SA-select voor de online selectiegegevens en het samenstellen van uitgebreide bestelcodes.

Leverbare typen

W R H - - O

W wandrooster
R retour
H uiterlijk als hooginducerend wandrooster

\- **Omranding**
A 26 mm, uitneembaar binnenwerk (standaard)
B 6,5 mm, uitneembaar binnenwerk
U geen, binnenwerk met U-profiel

\- **Accessoires**
O geen
V volumeregelaar

O niet van toepassing

Maatvoering

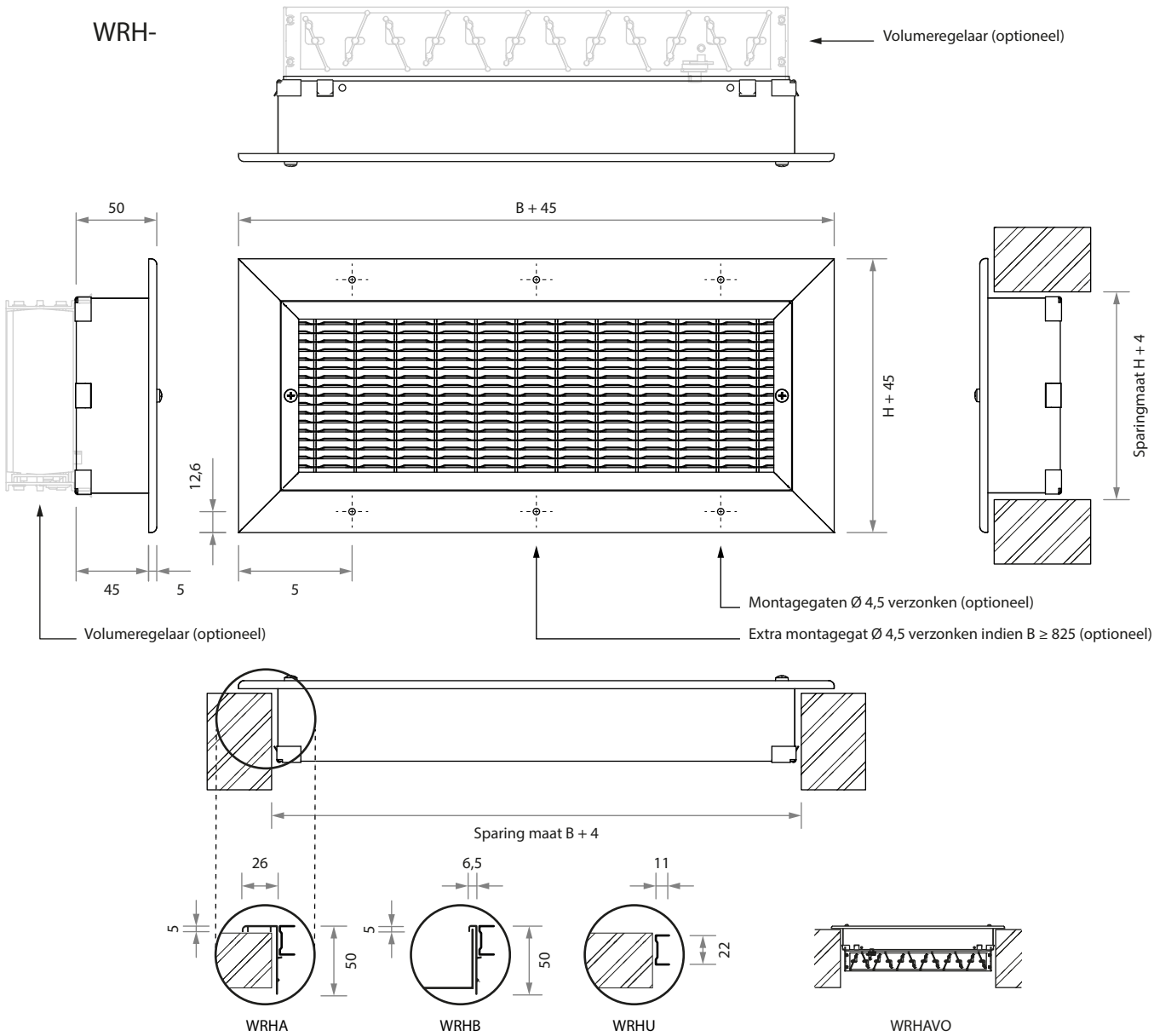

Leverbare afmetingen

H	B							
	225	325	425	525	625	825	1025	1225
75	■	■	■	■	■	■	■	■
125	■	■	■	■	■	■	■	■
225	■	■	■	■	■	■	■	■
325		■	■	■	■	■	■	■

Leverbare modellen welke grijs gekenmerkt zijn hebben luchtverdeeltechnisch niet de voorkeur en zijn daarom niet standaard in SA-Select opgenomen. Op aanvraag zijn deze selectiegegevens verkrijgbaar.

Opmerking

- De gegeven afmetingen zijn maten in mm.
- Tussenliggende maten in stappen van 5 mm leverbaar.
- Eventuele klikframes uitsluitend in een vaste wand toepassen.

Selectiegegevens

WRHA/WRHB/WRHU

H	luchthoeveelheid		B															
			225		325		425		525		625		825		1025		1225	
	m³/s	m³/h	Δp_s Pa	L_{pA} dB(A)	Δp_s Pa	L_{pA} dB(A)	Δp_s Pa	L_{pA} dB(A)	Δp_s Pa	L_{pA} dB(A)	Δp_s Pa	L_{pA} dB(A)	Δp_s Pa	L_{pA} dB(A)	Δp_s Pa	L_{pA} dB(A)	Δp_s Pa	L_{pA} dB(A)
75	0,015	**54**	2	-														
75	0,020	**72**	4	-														
75	0,025	**90**	6	-	3	-												
75	0,030	**108**	9	13	4	-	2	-										
125			2	-														
75	0,040	**144**	15	21	7	12	4	-	2	-								
125			4	-														
75	0,050	**180**			10	18	6	11	4	-	3	-						
125			6	10	2	-												
75	0,060	**216**			15	22	8	16	5	11	4	-						
125			8	15	4	-	2	-										
75	0,070	**252**					11	20	7	15	5	11						
125			11	19	5	11	3	-										
75	0,080	**288**					15	24	10	19	7	15						
125			14	23	6	14	3	-	2	-								
75	0,100	**360**							15	25	10	21						
125					10	20	5	14	3	-	2	-						
75	0,125	**450**									16	26						
125					15	26	9	20	5	15	4	11	2	-				
225							2	-										
125	0,150	**540**					12	24	8	19	5	15	3	-	2	-		
225							3	-	2	-								
125	0,200	**720**							14	27	10	22	5	17	3	12		
225							5	16	3	2	-							
125	0,300	**1080**											12	27	8	22		
225							12	27	8	22	5	18	3	12	2	-		
325											2	-						
125	0,400	**1440**													14	30		
225									14	29	9	26	6	19	3	14	2	10
325											4	17						
225	0,500	**1800**									15	31	8	25	5	20	4	16
325											6	23	4	16	2	11		
225	0,600	**2160**											12	30	8	25	5	21
325											9	27	5	21	3	16	2	11
225	0,700	**2520**											16	34	10	29	7	25
325											13	31	7	25	5	20	3	16
225	0,800	**2880**													13	33	9	29
325											16	35	9	28	6	24	4	20
225	1,000	**3600**															15	34
325													14	34	9	29	6	25

Algemeen

- Het drukverlies geldt bij geheel geopende volumeregelaar.
- De aangenomen ruimtedemping is 10 dB.
- Interpoleren van tussenliggende waarden is toegestaan.

RRSV

Ventiel

Retour

Instelbaar

Toepassing

Het ronde afzuigventiel type RRSV is geschikt voor het afzuigen van lucht in mechanische ventilatiesystemen. Geringe drukverschillen kunnen goed door deze ventielen worden ingeregeld, waarbij het geluidsniveau laag blijft.

Eigenschappen

Het type RRSVMO wordt geleverd inclusief montagering.
Het type RRSVKO wordt geleverd inclusief klemveren.

Uitvoering

Afzuigventiel

materiaal:	staal
nabehandeling:	epoxy
kleur:	wit RAL 9010

Afdichting

aansluiting:	schuimrubber

Montagering

materiaal:	sendzimir verzinkt staal

SA-Select

Raadpleeg SA-select voor de online selectiegegevens en het samenstellen van uitgebreide bestelcodes.

Leverbare typen

R R S V - O

- **R** rond
- **R** retour
- **S** staal
- **V** ventiel

- **-** **Uitvoering**
  - **M** montagering
  - **K** klemveren voor montage in spirobuis

- **O** niet van toepassing

Maatvoering

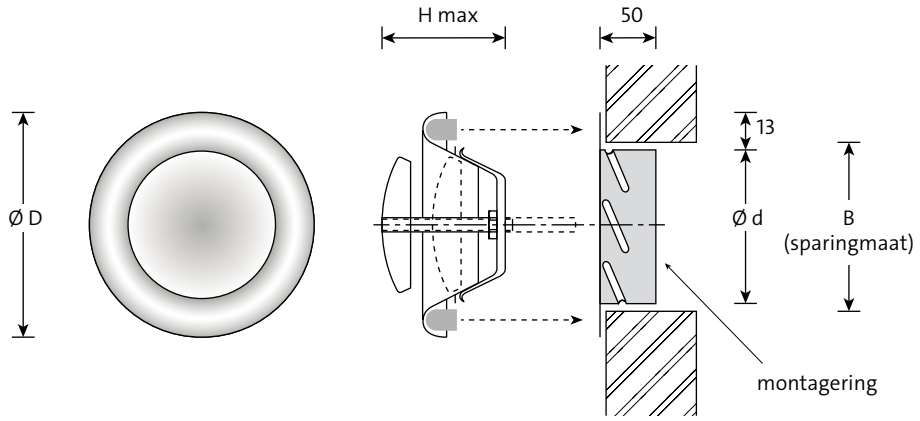

RRSVMO

Leverbare afmetingen, maatvoering en gewichten

model	d	B	D	Hmax	kg
80	79	86	115	70	0,15
100	99	106	137	70	0,19
125	124	131	161	85	0,31
160	159	166	212	85	0,47
200	199	206	248	110	0,66

Opmerking

- De afmetingen zijn gegeven in mm.

Selectiegegevens

RRSV

model 80			C = +9
m³/s	m³/h	Δp_s Pa	L_{pA} dB(A)
0,010	**36**	17	16
0,015	**54**	37	27
0,020	**72**	66	34
0,025	**90**	103	40
0,030	**108**	149	45

model 100			C = +9
m³/s	m³/h	Δp_s Pa	L_{pA} dB(A)
0,015	**54**	27	21
0,020	**72**	48	28
0,025	**90**	75	34
0,030	**108**	108	39
0,035	**126**	147	43

model 125			C = +6
m³/s	m³/h	Δp_s Pa	L_{pA} dB(A)
0,020	**72**	31	20
0,025	**90**	49	26
0,030	**108**	70	31
0,035	**126**	96	35
0,040	**144**	125	38

model 160			C = +6
m³/s	m³/h	Δp_s Pa	L_{pA} dB(A)
0,030	**108**	32	22
0,035	**126**	44	26
0,040	**144**	58	29
0,050	**180**	90	35
0,060	**216**	130	40

model 200			C = +15
m³/s	m³/h	Δp_s Pa	L_{pA} dB(A)
0,050	**180**	21	23
0,060	**216**	30	28
0,070	**252**	40	32
0,080	**288**	52	35
0,100	**360**	82	41

Algemeen

- De aangenomen ruimtedemping is 5 dB.
- Conuspositie C in mm.

De nulstelling van het ventiel is de positie waarbij de voorzijde van de conus in één lijn staat met de voorzijde van de buitenring.
Door verdraaien van de conus kan de gewenste stand worden ingesteld. Waarden bij andere conusposities op aanvraag.

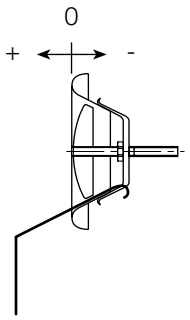

pitotbuis

RTSV

Ventiel

Toevoer

Instelbaar

Toepassing

Het ronde toevoerventiel type RTSV is geschikt voor het toevoeren van ventilatielucht met een beperkt temperatuurverschil ten opzichte van de ruimtetemperatuur.

Eigenschappen

Het type RTSVMO wordt geleverd inclusief montagering.
Het type RTSVKO wordt geleverd inclusief klemveren.

Uitvoering

Toevoerventiel

materiaal:	staal
nabehandeling:	epoxy
kleur:	wit RAL 9010

Afdichting

aansluiting:	schuimrubber

Montagering

materiaal:	sendzimir verzinkt staal

SA-Select

Raadpleeg SA-select voor de online selectiegegevens en het samenstellen van uitgebreide bestelcodes.

Leverbare typen

R T S V - O

- **R** rond
- **T** toevoer
- **S** staal
- **V** ventiel

- **Uitvoering**
  - **M** montagering
  - **K** klemveren voor montage in spirobuis

- **O** Niet van toepassing

Maatvoering

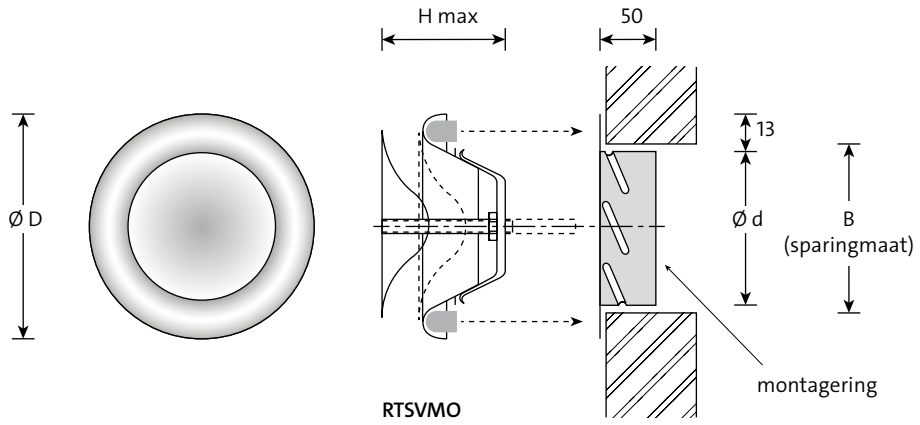

Leverbare afmetingen, maatvoering en gewichten

model	d	B	D	Hmax	kg
80	79	86	115	42	0,150
100	99	106	138	40	0,170
125	124	130	164	46	0,230
160	159	166	211	54	0,370
200	199	206	248	63	0,520

Opmerking

- De afmetingen zijn gegeven in mm.

Selectiegegevens

RTSV

model 80				C = +9
m³/s	m³/h	worp m	Δp_s Pa	L_{pA} dB(A)
0,0100	**36**	**0,9**	14	12
0,0125	**45**	**1,0**	22	19
0,0150	**54**	**1,2**	32	24
0,0200	**72**	**1,5**	56	33
0,0250	**90**	**1,7**	88	40

model 100				C = +10
m³/s	m³/h	worp m	Δp_s Pa	L_{pA} dB(A)
0,0150	**54**	**1,4**	17	13
0,0200	**72**	**1,8**	30	22
0,0250	**90**	**2,2**	47	29
0,0300	**108**	**2,6**	68	34
0,0400	**144**	**3,4**	120	43

model 125				C = +12
m³/s	m³/h	worp m	Δp_s Pa	L_{pA} dB(A)
0,0250	**90**	**1,8**	14	14
0,0300	**108**	**2,2**	20	19
0,0400	**144**	**3,1**	35	26
0,0500	**180**	**4,0**	55	32
0,0600	**216**	**4,9**	79	37

model 160				C = +15
m³/s	m³/h	worp m	Δp_s Pa	L_{pA} dB(A)
0,0500	**180**	**2,6**	20	16
0,0600	**216**	**3,0**	29	21
0,0700	**252**	**3,4**	39	26
0,0800	**288**	**3,9**	51	30
0,1000	**360**	**4,7**	80	37

model 200				C = +20
m³/s	m³/h	worp m	Δp_s Pa	L_{pA} dB(A)
0,0600	**216**	**3,2**	14	-
0,0800	**288**	**3,8**	25	17
0,1000	**360**	**4,3**	39	24
0,1250	**450**	**4,9**	61	31
0,1500	**540**	**5,6**	88	36

Algemeen

- Worp bij een eindsnelheid van 0,2 m/s
- De aangenomen ruimtedemping is 5 dB.
- Conuspositie C in mm.

De nulstelling van het ventiel is de positie waarbij de voorzijde van de conus in één lijn staat met de voorzijde van de buitenring.
Door verdraaien van de conus kan de gewenste stand worden ingesteld.
Waarden bij andere conusposities op aanvraag.

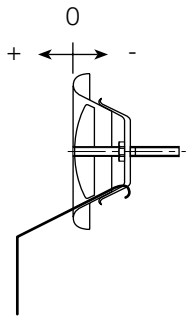

pitotbuis

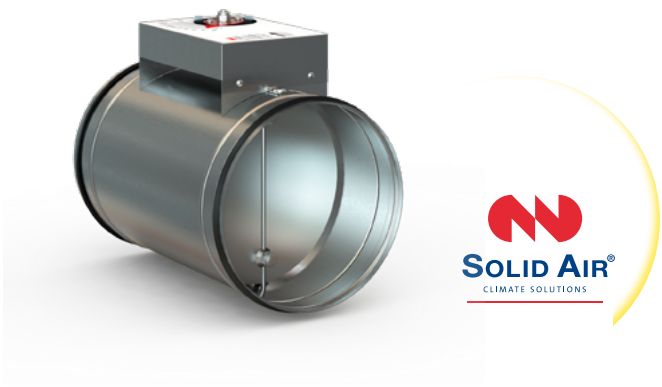

VCMH

Constant volumeregelaar

Mechanisch regelend

Enkel- en dubbelwandig

LUKA C/ATC 3

Toepassing

De mechanische constant volumeregelaar type VCMH dient voor het constant houden van de op de unit instelbare volumestroom, onafhankelijk van de optredende voordruk en zonder externe energietoevoer. De regelaar is voorzien van een schaalverdeling in m³/h en kan eenvoudig van buitenaf worden ingesteld. Wijziging van de voordruk wordt door de regelaar binnen het voorkeursgebied gecompenseerd met een nauwkeurigheid van 5 % tot 10 %. Bij kleinere modellen en/of lage luchthoeveelheden kan de onnauwkerigheid verder oplopen. De units zijn geschikt voor zowel toevoerlucht als afvoerlucht.

Eigenschappen

- Volumebereik tot 3.000 m³/h.
- Drukbereik van 50 - 1.000 Pa.
- Zeven modelgroottes leverbaar.
- Geringe eigen weerstand.
- Ongevoelig voor vervuiling.
- In elke stand te monteren.
- Nastelbaar over het gehele volumebereik.
- Luchtdichtheidsklasse LUKA C/ATC 3.

Uitvoering

behuizing:	sendzimir verzinkt plaatstaal
klepas:	RVS gelagerd in speciale onderhoudsvrije lagers

Leverbare typen

V C M H - -

V volumeregelaar
C constant volume
M mechanisch regelend
H ronde uitvoering, instelbaar

- **Instelbaar**
  O hand
  M motor (zie prijslijst)

- **Aansluiting**
  R enkelwandig (safe uitvoering)
  A dubbelwandig (safe uitvoering)

Maatvoering

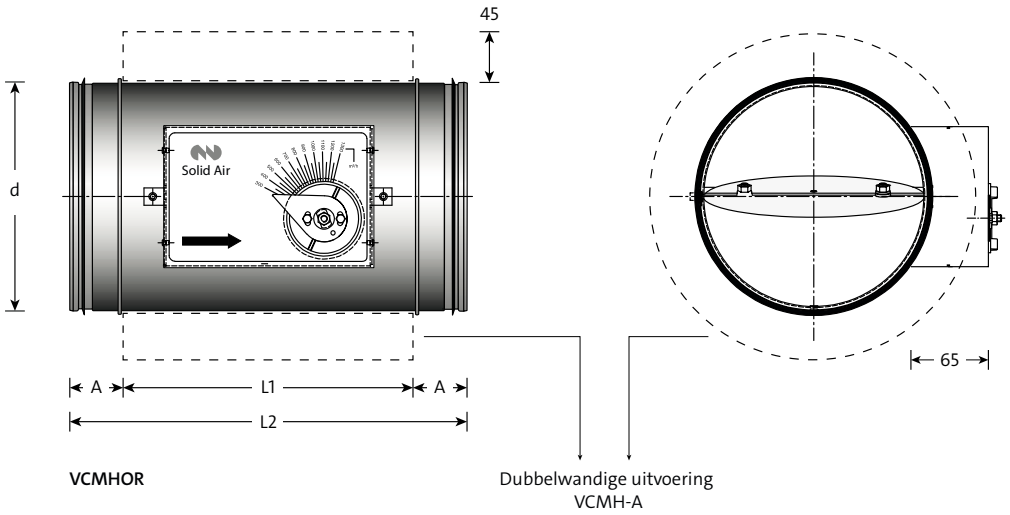

Leverbare afmetingen

model	A	L1	L2	d
80	40	242	322	79
100	40	242	322	99
125	40	242	322	124
160	40	242	322	159
200	40	272	352	199
250	60	292	412	249
315	60	342	462	314

Opmerking

- De gegeven afmetingen zijn maten in mm.

Montage

Constant volumeregelaars type VCMH zijn ongevoelig voor de montagestand. Er moet rekening worden gehouden met de verstoring van de aanstroming door bochten en kanaalaftakkingen. Driemaal de diameter rechte aanstroming vóór de unit wordt aanbevolen en tweemaal de diameter na de unit. Kanaalafmeting hierbij overeenkomstig de aansluitmaat van de regelaar.

Autoriteit

Om de nauwkeurigheid van de regelaar te garanderen dient de drukval over het klepblad minimaal gelijk te zijn aan de drukval van het hierachter geplaatste kanaalstuk met appendages.

Algemeen

De VCMH kan niet in gesloten stand gezet worden.

Selectiegegevens

model	luchthoeveelheid				drukval over het klepblad																			
					50 Pa							100 Pa							250 Pa						
					L_w in dB/octaafband						L_p	L_w in dB/octaafband						L_p	L_w in dB/octaafband						L_p
	m³/s	m³/h	Pmin	m/s	63	125	250	500	1k	2k	dB(A)	63	125	250	500	1k	2k	dB(A)	63	125	250	500	1k	2k	dB(A)
80	0,014	50	50	2,8	40	38	31	32	32	31	12	46	42	36	37	37	36	17	47	43	38	38	39	40	18
	0,022	80	50	4,4	43	39	35	34	36	35	14	48	45	41	38	39	38	20	48	46	44	43	44	45	22
	0,031	110	50	6,1	42	38	36	36	38	36	14	48	43	40	40	41	40	19	49	48	47	45	47	47	24
	0,042	150	50	8,3	43	41	39	41	39	39	17	48	47	45	44	45	44	23	51	51	49	49	49	49	27
	0,056	200	70	11,1	-	-	-	-	-	-	-	51	50	49	49	47	46	26	54	54	55	53	52	52	31
100	0,019	70	50	2,5	25	29	22	23	23	24	-	36	40	33	33	34	35	13	46	42	37	38	39	40	17
	0,036	130	50	4,6	41	38	34	32	35	34	13	45	44	39	39	38	37	18	50	49	44	46	46	46	24
	0,053	190	50	6,7	45	41	38	38	40	38	17	46	46	43	41	41	41	21	51	50	48	48	47	49	26
	0,069	250	50	8,8	45	44	42	43	41	43	20	50	49	48	47	48	46	25	53	54	53	52	51	50	30
	0,083	300	70	10,6	-	-	-	-	-	-	-	52	54	51	51	50	48	29	57	58	55	55	55	55	33
125	0,033	120	50	2,7	43	41	34	33	35	33	15	48	44	38	38	41	39	19	51	50	43	43	45	46	24
	0,056	200	50	4,5	45	42	37	37	39	36	17	48	46	41	40	41	40	21	55	51	48	48	50	49	27
	0,078	280	50	6,3	47	44	39	41	40	39	19	50	49	46	45	46	45	24	54	54	50	51	51	53	29
	0,100	360	50	8,1	48	44	42	43	42	41	20	52	51	49	48	47	47	27	56	57	56	55	54	54	33
	0,139	500	70	11,3	-	-	-	-	-	-	-	55	55	53	54	51	50	31	59	60	59	59	58	60	36
160	0,042	150	50	2,1	46	43	36	35	37	35	17	50	47	40	41	43	41	21	53	52	46	45	46	48	26
	0,083	300	50	4,1	47	43	39	39	39	38	18	52	49	45	44	44	43	24	54	52	49	49	49	51	27
	0,125	450	50	6,2	46	44	41	41	43	40	19	54	51	46	47	49	46	26	58	58	53	55	54	55	33
	0,167	600	50	8,3	48	46	44	45	44	43	22	54	53	51	51	50	50	28	59	58	57	58	56	57	34
	0,222	800	70	11,1	-	-	-	-	-	-	-	56	56	55	57	54	52	33	61	64	63	63	60	60	40
200	0,069	250	50	2,2	45	42	36	36	38	36	17	50	46	40	42	43	40	21	55	53	48	49	50	50	28
	0,125	450	50	4,0	45	42	38	38	39	37	17	51	48	44	43	45	44	23	56	54	50	51	51	52	29
	0,194	700	50	6,2	45	43	40	42	40	39	19	51	49	46	48	48	46	25	58	57	55	55	55	56	33
	0,250	900	50	8,0	49	47	45	46	44	44	23	54	52	52	52	51	50	29	58	59	58	58	56	57	35
	0,333	1.200	80	10,6	-	-	-	-	-	-	-	55	54	53	54	52	50	30	61	64	61	63	60	60	39
250	0,111	400	50	2,3	48	43	37	38	39	37	18	52	48	42	44	43	44	23	55	52	48	47	49	50	27
	0,194	700	50	4,0	47	44	41	38	39	38	19	53	51	46	45	46	45	26	59	56	51	51	52	53	31
	0,306	1.100	50	6,2	48	45	44	42	42	42	21	53	51	48	49	48	47	27	59	57	54	56	54	55	33
	0,389	1.400	50	7,9	48	46	44	44	43	42	22	55	54	52	53	51	49	30	58	60	59	57	56	58	36
	0,556	2.000	90	11,3	-	-	-	-	-	-	-	57	56	55	57	55	53	33	63	65	62	64	62	61	40
315	0,167	600	50	2,1	44	42	35	35	36	35	16	52	50	42	43	44	43	24	56	53	50	48	51	52	28
	0,306	1.100	50	3,9	47	44	41	39	39	39	19	55	52	47	47	47	46	27	60	56	53	53	53	54	32
	0,472	1.700	50	6,1	48	45	43	42	42	41	21	54	53	51	49	50	48	28	59	58	56	56	55	56	34
	0,611	2.200	50	7,8	50	49	46	46	46	44	24	56	55	52	52	52	50	30	60	61	60	59	59	59	37
	0,833	3.000	90	10,7	-	-	-	-	-	-	-	61	60	58	59	56	55	36	63	64	64	63	63	62	41

Geluidgegevens

- Minimum statische drukverlies over de regelaar P_{min} in Pa.
- Het geluidsvermogen is opgegeven in dB bij een referentiewaarde van 10^{-12} watt.
- De geluidsdruk waarden L_p zijn gegeven in dB(A) en gelden voor het luchtgeluid met een demping van een geluiddemper en een plafondrooster met plenumbox. Voor betreffende rekenwaarden zie tabel octaafbandcorrectie.
- Bovenstaande selectietabellen geven onder L_w en L_p de luchtgeluids-waarden. Voor het stralingsgeluid dienen deze gecorrigeerd te worden volgens tabel stralingsgeluid.
- De aangenomen ruimtedemping is 10dB. Indien de werkelijke waarde lager is, moeten de dB(A) waarden gecorrigeerd worden.
- **Let op:** de L_w waarden zijn gemeten met een eindmonding van het kanaal in de vrije ruimte (inclusief eindreflectie).
- Bij hoge geluidseisen (<25dB(A)), harde ruimte, lichte wanden, raadpleeg een akoestisch adviseur.
- Interpoleren van tussenliggende waarden is toegestaan.
- **Let op:** de beschikbare drukval over de unit moet minimaal 50 Pa bedragen.

Correctietabel

Stralingsgeluid

model	80	100	125	160	200	250	315
VCMH-O/R enkelwandig	-18	-17	-17	-15	-14	-13	-12
VCMH-D/A dubbelwandig	-36	-35	-35	-33	-32	-31	-30

Octaafbandcorrectie

octaafbanden	63	125	250	500	1k	2k
luchtgeluid	0	5	10	20	30	30

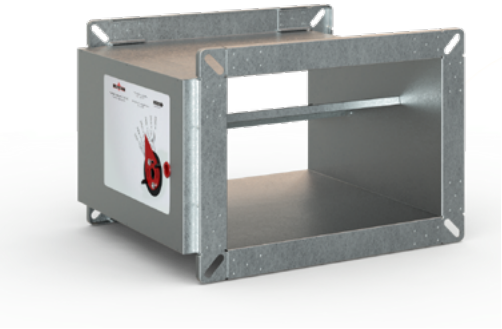

VCMR

Constant volumeregelaar

Mechanisch regelend

Enkel- en dubbelwandig

LUKA C/ATC 3

Toepassing

De mechanische constant volumeregelaar type VCMR dient voor het constant houden van de op de unit instelbare volumestroom, onafhankelijk van de optredende voordruk en zonder externe energietoevoer. De regelaar is voorzien van een schaalverdeling in m^3/h en kan eenvoudig van buitenaf worden ingesteld. Wijziging van de voordruk wordt door de regelaar volledig gecompenseerd met een nauwkeurigheid van 5 % tot 15 %. Bij kleinere modellen en/of lage luchthoeveelheden kan de onnauwkeurigheid verder oplopen. De units zijn geschikt voor zowel toevoerlucht als uitvoerlucht.

Eigenschappen

- Volumebereik tot 6.480 m^3/h.
- Drukbereik van 50 - 1.000 Pa.
- Zeventien modelgroottes leverbaar.
- Geringe eigen weerstand.
- Ongevoelig voor vervuiling.
- In elke stand te monteren.
- Nastelbaar over het gehele volumebereik.
- Luchtdichtheidsklasse LUKA C/ATC 3.

Uitvoering

behuizing:	sendzimir verzinkt plaatstaal
klepas:	RVS, gelagerd in speciale onderhoudsvrije lagers

Leverbare typen

V C M R - -

V volumeregelaar
C constant volume
M mechanisch regelend
R rechthoekige uitvoering, instelbaar

- **Instelbaar**
  O hand
  M motor (zie prijslijst)

- **Uitvoering**
  O enkelwandig
  D dubbelwandig

Maatvoering

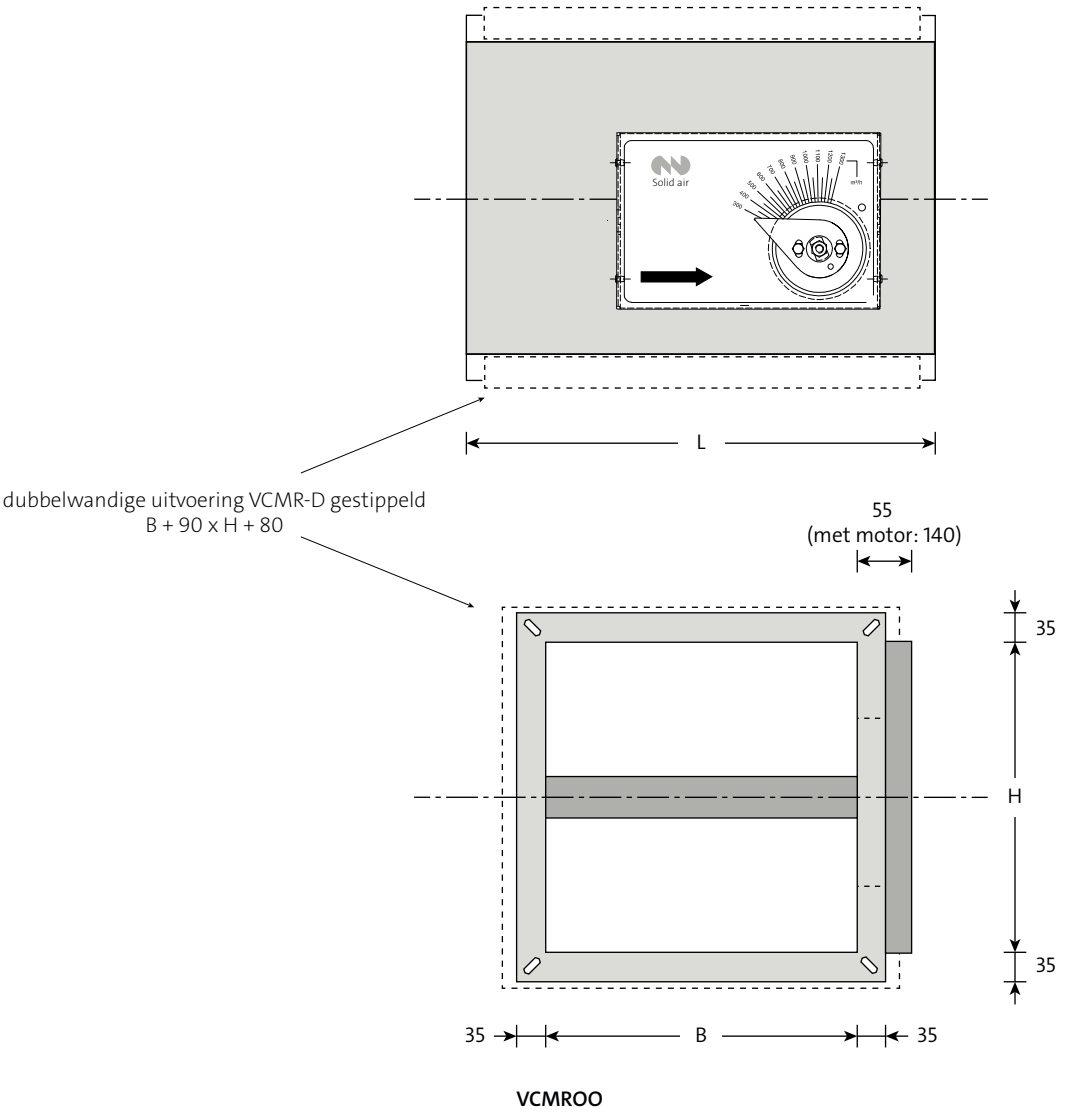

VCMROO

Lengte bij leverbare afmetingen

H	B				
	200	300	400	500	600
100	300	300	-	-	-
150	325	325	-	-	-
200	425	350	375	375	350
250	-	450	450	400	500
300	-	500	500	500	500

Opmerking

- De gegeven afmetingen zijn maten in mm.

Montage

Constant volumeregelaars type VCMR zijn ongevoelig voor de montagestand. Er moet rekening worden gehouden met de verstoring van de aanstroming door bochten en kanaalaftakkingen. Viermaal de hoogte rechte aanstroming vóór de unit en tweemaal de hoogte na de unit wordt aanbevolen. Kanaalafmeting hierbij overeenkomstig de aansluitmaat van de regelaar.

Autoriteit

Om de nauwkeurigheid van de regelaar te garanderen dient de drukval over het klepblad minimaal gelijk te zijn aan de drukval van het hierachter geplaatste kanaalstuk met appendages.

Algemeen

De VCMR kan niet in gesloten stand gezet worden.

Selectiegegevens

	luchthoeveelheid				drukval over het klepblad																			
					50 Pa							100 Pa							250 Pa						
					L_w in dB/octaafband						L_p	L_w in dB/octaafband						L_p	L_w in dB/octaafband						L_p
B x H	m³/s	m³/h	Pmin	m/s	63	125	250	500	1k	2k	dB(A)	63	125	250	500	1k	2k	dB(A)	63	125	250	500	1k	2k	dB(A)
200 x 100	0,056	**200**	50	2,8	49	44	39	35	34	32	19	52	49	46	41	40	38	23	56	55	54	49	47	46	30
	0,080	**288**	50	4,0	58	51	44	38	37	36	26	60	56	51	45	43	42	30	62	62	59	53	51	50	35
	0,120	**432**	50	6,0	65	57	47	39	38	40	32	66	61	54	47	45	46	35	67	67	63	57	53	53	40
	0,160	**576**	75	8,0	-	-	-	-	-	-	-	71	65	57	48	46	48	39	71	71	66	59	55	55	44
	0,200	**720**	100	10,0	-	-	-	-	-	-	-	74	68	59	49	47	49	42	73	74	69	61	57	56	46
200 x 150 en 300 x 100	0,069	**250**	50	2,3	46	42	38	35	34	30	16	50	48	45	41	40	37	22	55	54	53	48	47	46	29
	0,120	**432**	50	4,0	58	51	44	38	37	36	26	60	56	51	45	43	43	30	63	62	59	54	51	50	36
	0,180	**648**	50	6,0	65	56	47	38	37	39	32	66	61	54	47	45	46	35	67	67	63	57	53	53	40
	0,240	**864**	75	8,0	-	-	-	-	-	-	-	71	65	57	48	46	48	39	71	71	66	59	55	55	44
	0,300	**1.080**	100	10,0	-	-	-	-	-	-	-	74	68	59	49	47	49	42	73	74	69	61	57	56	46
200 x 200	0,097	**350**	50	2,4	47	43	39	36	34	31	17	52	49	46	42	41	39	23	57	56	55	50	49	48	30
	0,160	**576**	50	4,0	58	51	44	38	37	36	26	61	57	52	46	44	43	31	64	63	60	55	52	51	37
	0,240	**864**	50	6,0	65	56	47	38	37	39	32	67	62	55	47	45	46	36	68	68	64	58	54	54	41
	0,320	**1.152**	75	8,0	-	-	-	-	-	-	-	71	66	57	49	47	48	40	72	72	67	60	56	56	45
	0,400	**1.440**	100	10,0	-	-	-	-	-	-	-	74	68	59	49	47	49	42	74	74	69	62	57	57	47
300 x 150	0,097	**350**	50	2,2	45	42	38	35	34	30	16	50	48	45	42	41	38	22	56	55	54	50	49	48	30
	0,180	**648**	50	4,0	58	51	44	38	37	36	26	61	57	52	46	44	43	31	64	64	61	55	53	52	37
	0,270	**972**	50	6,0	65	56	47	38	37	39	32	67	62	55	47	45	46	36	69	69	65	58	55	54	42
	0,360	**1.296**	75	8,0	-	-	-	-	-	-	-	71	66	57	49	47	48	40	72	72	68	61	57	56	45
	0,450	**1.620**	100	10,0	-	-	-	-	-	-	-	74	68	59	49	47	49	42	74	75	70	62	58	57	47
300 x 200	0,139	**500**	50	2,3	47	43	39	36	35	31	18	52	49	47	43	42	39	24	58	57	56	51	50	49	31
	0,240	**864**	50	4,0	59	52	45	38	37	37	26	61	57	52	46	44	44	31	65	64	61	56	53	52	38
	0,360	**1.296**	50	6,0	65	57	47	39	38	40	32	67	62	55	48	46	47	36	69	69	65	59	55	55	42
	0,480	**1.728**	75	8,0	-	-	-	-	-	-	-	71	66	57	49	47	48	40	72	72	68	61	57	56	45
	0,600	**2.160**	100	10,0	-	-	-	-	-	-	-	74	68	59	49	47	49	42	74	75	70	62	58	57	47
300 x 250	0,167	**600**	50	2,2	47	43	40	37	36	32	18	52	49	47	43	42	39	24	58	57	56	52	51	50	32
	0,300	**1.080**	50	4,0	59	52	45	38	37	37	26	61	57	52	46	44	44	31	65	65	62	56	54	53	38
	0,450	**1.620**	50	6,0	65	57	47	39	38	40	32	67	62	55	48	46	47	36	70	70	66	59	56	55	43
	0,600	**2.160**	75	8,0	-	-	-	-	-	-	-	71	66	57	49	47	48	40	73	73	68	61	57	57	46
	0,750	**2.700**	100	10,0	-	-	-	-	-	-	-	73	67	57	48	45	48	40	73	74	69	61	57	56	46
400 x 200	0,194	**700**	50	2,4	49	45	41	37	36	33	19	54	51	48	44	43	40	25	60	59	57	53	52	50	33
	0,320	**1.152**	50	4,0	59	52	45	39	38	37	27	62	58	53	47	45	44	32	66	65	62	57	54	53	39
	0,480	**1.728**	50	6,0	66	57	48	39	38	40	33	68	63	56	48	46	47	37	70	70	66	60	56	56	43
	0,640	**2.304**	75	8,0	-	-	-	-	-	-	-	72	66	58	49	47	49	40	73	73	69	62	58	57	46
	0,800	**2.880**	100	10,0	-	-	-	-	-	-	-	73	67	58	48	46	48	41	74	74	69	62	57	57	47
300 x 300	0,208	**750**	50	2,3	48	44	40	37	36	32	19	53	50	48	44	43	40	25	59	58	57	53	51	50	33
	0,360	**1.296**	50	4,0	59	52	45	39	38	37	27	62	58	53	47	45	44	32	66	65	62	57	54	53	39
	0,540	**1.944**	50	6,0	66	57	48	39	38	40	33	68	63	56	48	46	47	37	70	70	66	60	56	56	43
	0,720	**2.592**	75	8,0	-	-	-	-	-	-	-	72	66	58	49	47	49	40	73	73	69	62	58	57	46
	0,900	**3.240**	100	10,0	-	-	-	-	-	-	-	75	69	59	50	47	50	42	75	76	71	63	59	58	48
400 x 250	0,222	**800**	50	2,2	48	44	41	38	37	33	19	53	50	48	44	43	40	25	60	59	58	53	52	51	33
	0,400	**1.440**	50	4,0	60	53	46	39	38	38	27	62	58	53	47	45	45	32	67	66	63	58	55	54	40
	0,600	**2.160**	50	6,0	66	57	48	39	38	40	33	68	63	56	48	46	47	37	71	71	67	60	57	56	44
	0,800	**2.880**	75	8,0	-	-	-	-	-	-	-	72	66	58	49	47	49	40	74	74	69	62	58	58	47
	1,000	**3.600**	100	10,0	-	-	-	-	-	-	-	75	69	59	50	47	50	42	76	76	71	64	59	59	49
500 x 200	0,243	**875**	50	2,4	50	45	41	38	37	33	20	54	51	48	45	43	41	26	61	60	58	54	53	51	34
	0,400	**1.440**	50	4,0	60	53	46	39	38	38	27	62	58	53	47	45	45	32	67	66	63	58	55	54	40
	0,600	**2.160**	50	6,0	66	57	48	39	38	40	33	68	63	56	48	46	47	37	71	71	67	60	57	56	44
	0,800	**2.880**	75	8,0	-	-	-	-	-	-	-	72	66	58	49	47	49	40	74	74	69	62	58	58	47
	1,000	**3.600**	100	10,0	-	-	-	-	-	-	-	75	69	59	50	47	50	42	76	76	71	64	59	59	49
400 x 300	0,278	**1.000**	50	2,3	48	44	40	37	36	32	18	53	50	48	44	43	40	25	60	59	58	53	52	51	33
	0,480	**1.728**	50	4,0	60	53	46	39	38	38	27	63	59	54	48	46	45	33	67	67	64	58	56	55	40
	0,720	**2.592**	50	6,0	65	57	47	39	38	40	32	68	63	56	48	46	47	37	71	71	67	60	57	56	44
	0,960	**3.456**	75	8,0	-	-	-	-	-	-	-	72	66	58	49	47	49	40	74	74	69	62	58	58	47
	1,200	**4.320**	100	10,0	-	-	-	-	-	-	-	75	69	59	50	47	50	42	76	76	71	64	59	59	49
600 x 200	0,313	**1.125**	50	2,6	50	46	41	37	36	33	20	55	52	49	45	43	41	26	61	60	59	54	53	52	35
	0,480	**1.728**	50	4,0	60	53	46	39	38	38	27	63	59	54	48	46	45	33	67	67	64	58	56	55	40
	0,720	**2.592**	50	6,0	65	57	47	39	38	40	32	68	63	56	48	46	47	37	71	71	67	60	57	56	44
	0,960	**3.456**	75	8,0	-	-	-	-	-	-	-	72	66	58	49	47	49	40	74	74	69	62	58	58	47
	1,200	**4.320**	100	10,0	-	-	-	-	-	-	-	75	69	59	50	47	50	42	76	76	71	64	59	59	49

Luchtgeluid VCMR

	luchthoeveelheid				drukval over het klepblad																			
					50 Pa							100 Pa							250 Pa						
					L_w in dB/octaafband						L_p	L_w in dB/octaafband						L_p	L_w in dB/octaafband						L_p
B x H	m³/s	m³/h	Pmin	m/s	63	125	250	500	1k	2k	dB(A)	63	125	250	500	1k	2k	dB(A)	63	125	250	500	1k	2k	dB(A)
500 x 250	0,278	1.000	50	2,2	48	44	41	38	37	33	19	54	51	48	45	44	41	25	60	59	58	54	53	52	34
	0,500	1.800	50	4,0	60	53	46	39	38	38	27	63	59	54	48	46	45	33	67	67	64	58	56	55	40
	0,750	2.700	50	6,0	66	57	48	39	38	40	33	68	63	56	49	47	48	37	71	71	67	61	57	57	44
	1,000	3.600	75	8,0	-	-	-	-	-	-	-	72	67	58	50	48	49	41	74	74	70	63	59	58	47
	1,250	4.500	100	10,0	-	-	-	-	-	-	-	75	69	59	50	47	50	42	76	76	71	64	59	59	49
500 x 300	0,333	1.200	50	2,2	48	44	41	38	37	33	19	54	51	49	45	44	41	26	61	60	59	54	53	52	34
	0,600	2.160	50	4,0	60	53	46	39	38	38	27	63	59	54	48	46	46	33	68	67	64	59	56	55	41
	0,900	3.240	50	6,0	66	57	48	39	38	40	33	69	64	57	49	47	48	38	72	72	68	61	58	57	45
	1,200	4.320	75	8,0	-	-	-	-	-	-	-	72	67	58	50	48	49	41	74	74	70	63	59	58	47
	1,500	5.400	100	10,0	-	-	-	-	-	-	-	75	69	60	50	48	50	43	76	77	72	64	60	59	49
600 x 250	0,389	1.400	50	2,6	51	46	42	38	37	34	20	56	53	50	46	45	42	27	62	61	60	55	54	53	36
	0,600	2.160	50	4,0	60	53	46	39	38	38	27	63	59	54	48	46	46	33	68	67	64	59	56	55	41
	0,900	3.240	50	6,0	66	57	48	39	38	40	33	69	64	57	49	47	48	38	72	72	68	61	58	57	45
	1,200	4.320	75	8,0	-	-	-	-	-	-	-	72	67	58	50	48	49	41	74	74	70	63	59	58	47
	1,500	5.400	100	10,0	-	-	-	-	-	-	-	75	69	60	50	48	50	43	76	77	72	64	60	59	49
600 x 300	0,444	1.600	50	2,5	51	46	42	39	38	34	21	56	53	50	47	45	43	28	63	62	61	56	55	54	37
	0,720	2.592	50	4,0	60	53	46	40	39	38	28	64	60	55	49	47	46	34	69	68	65	60	57	56	42
	1,080	3.888	50	6,0	66	57	48	39	38	40	33	69	64	57	49	47	48	38	72	72	68	62	58	58	45
	1,440	5.184	75	8,0	-	-	-	-	-	-	-	73	67	59	50	48	50	41	75	75	71	64	60	59	48
	1,800	6.480	100	10,0	-	-	-	-	-	-	-	75	69	60	50	48	50	43	77	77	72	65	60	60	50

Stralingsgeluid VCMR

	luchthoeveelheid				drukval over het klepblad																			
					50 Pa							100 Pa							250 Pa						
					L_w in dB/octaafband						L_p	L_w in dB/octaafband						L_p	L_w in dB/octaafband						L_p
B x H	m³/s	m³/h	Pmin	m/s	63	125	250	500	1k	2k	dB(A)	63	125	250	500	1k	2k	dB(A)	63	125	250	500	1k	2k	dB(A)
200 x 100	0,056	200	50	2,8	41	40	32	29	24	23	16	45	44	37	34	29	29	21	50	49	43	39	35	36	26
	0,080	288	50	4,0	46	44	35	32	29	27	20	49	49	41	37	33	32	25	54	54	48	43	39	39	30
	0,120	432	50	6,0	50	48	38	35	32	31	24	53	53	44	40	37	36	29	57	59	52	46	42	41	35
	0,160	576	75	8,0	-	-	-	-	-	-	-	56	56	47	42	39	38	31	60	62	55	49	45	43	38
	0,200	720	100	10,0	-	-	-	-	-	-	-	58	59	49	44	41	39	34	62	65	57	50	46	44	40
200 x 150 en 300 x 100	0,069	250	50	2,3	39	38	31	28	23	21	14	43	43	36	33	28	28	19	49	48	43	39	35	36	25
	0,120	432	50	4,0	46	44	35	32	29	27	20	50	49	42	38	34	33	25	55	56	49	44	40	40	32
	0,180	648	50	6,0	50	48	38	35	32	31	24	54	54	45	41	37	36	29	59	60	53	48	44	43	36
	0,240	864	75	8,0	-	-	-	-	-	-	-	57	57	47	43	40	38	32	61	64	56	50	46	44	39
	0,300	1.080	100	10,0	-	-	-	-	-	-	-	59	59	49	45	42	40	34	63	66	58	52	48	46	41
200 x 200	0,097	350	50	2,4	39	38	31	28	23	22	15	44	43	37	33	28	28	20	50	49	43	39	35	36	26
	0,160	576	50	4,0	46	44	35	32	29	27	20	50	49	42	38	34	33	25	55	56	49	44	40	40	32
	0,240	864	50	6,0	50	49	39	36	33	31	24	54	54	45	41	38	37	30	59	61	54	48	44	43	37
	0,320	1.152	75	8,0	-	-	-	-	-	-	-	57	57	48	43	40	39	32	62	64	57	51	47	45	40
	0,400	1.440	100	10,0	-	-	-	-	-	-	-	59	60	50	45	42	40	35	64	67	59	52	48	46	42
300 x 150	0,097	350	50	2,2	38	37	30	27	22	21	14	43	42	36	32	28	27	19	49	48	43	39	35	36	25
	0,180	648	50	4,0	46	44	35	32	29	27	20	50	49	42	38	34	33	25	56	56	50	45	41	41	32
	0,270	972	50	6,0	50	49	39	36	33	31	24	54	54	45	41	38	37	30	60	61	54	49	45	44	37
	0,360	1.296	75	8,0	-	-	-	-	-	-	-	57	57	48	43	40	39	32	62	65	57	51	47	45	40
	0,450	1.620	100	10,0	-	-	-	-	-	-	-	59	60	50	45	42	40	35	64	67	59	53	49	47	42
300 x 200	0,139	500	50	2,3	40	39	32	29	24	22	15	44	44	37	34	29	29	20	51	50	44	41	36	37	27
	0,240	864	50	4,0	47	45	36	33	30	28	21	51	50	43	39	35	34	26	57	57	51	46	42	42	33
	0,360	1.296	50	6,0	51	50	40	37	34	32	25	55	55	46	42	39	38	31	61	62	55	50	46	45	38
	0,480	1.728	75	8,0	-	-	-	-	-	-	-	58	58	49	44	41	40	33	63	66	58	52	48	46	41
	0,600	2.160	100	10,0	-	-	-	-	-	-	-	60	61	51	46	43	41	36	65	68	60	54	50	48	43
300 x 250	0,167	600	50	2,2	39	38	31	28	23	22	15	44	43	37	34	29	29	20	50	50	44	40	36	37	27
	0,300	1.080	50	4,0	47	45	36	33	30	28	21	51	51	43	39	35	34	27	57	58	51	46	42	42	34
	0,450	1.620	50	6,0	51	50	40	37	34	32	25	56	56	47	43	39	38	31	61	63	56	50	46	45	39
	0,600	2.160	75	8,0	-	-	-	-	-	-	-	59	59	49	45	42	40	34	64	66	59	53	49	47	42
	0,750	2.700	100	10,0	-	-	-	-	-	-	-	61	61	51	47	44	42	36	66	69	61	54	50	48	44

Stralingsgeluid VCMR

	luchthoeveelheid				drukval over het klepblad																			
					50 Pa							100 Pa							250 Pa						
					L_w in dB/octaafband						L_p	L_w in dB/octaafband						L_p	L_w in dB/octaafband						L_p
B x H	m³/s	m³/h	Pmin	m/s	63	125	250	500	1k	2k	dB(A)	63	125	250	500	1k	2k	dB(A)	63	125	250	500	1k	2k	dB(A)
400 x 200	0,194	**700**	50	2,4	40	39	32	29	24	23	16	45	44	38	34	29	29	21	52	51	45	41	37	38	28
	0,320	**1.152**	50	4,0	47	45	36	33	30	28	21	51	50	43	39	35	34	26	57	58	51	46	42	42	34
	0,480	**1.728**	50	6,0	51	50	40	37	34	32	25	55	55	46	42	39	38	31	61	63	56	50	46	45	39
	0,640	**2.304**	75	8,0	-	-	-	-	-	-	-	59	59	49	45	42	40	34	64	67	59	53	49	47	42
	0,800	**2.880**	100	10,0	-	-	-	-	-	-	-	61	61	51	47	44	42	36	66	69	61	55	51	49	44
300 x 300	0,208	**750**	50	2,3	39	39	31	28	23	22	15	44	44	37	34	29	29	20	51	50	45	41	37	38	27
	0,360	**1.296**	50	4,0	46	45	36	33	29	28	20	51	50	43	39	35	34	26	57	58	51	46	42	42	34
	0,540	**1.944**	50	6,0	51	49	39	36	33	32	25	55	55	46	42	39	38	31	61	63	56	50	46	45	39
	0,720	**2.592**	75	8,0	-	-	-	-	-	-	-	59	59	49	45	42	40	34	64	67	59	53	49	47	42
	0,900	**3.240**	100	10,0	-	-	-	-	-	-	-	61	62	52	47	44	42	37	67	70	62	55	51	49	45
400 x 250	0,222	**800**	50	2,2	39	38	31	28	23	22	15	44	43	37	34	29	29	20	51	50	45	41	37	38	27
	0,400	**1.440**	50	4,0	47	45	36	33	30	28	21	51	51	43	39	35	34	27	58	58	52	47	43	43	34
	0,600	**2.160**	50	6,0	51	50	40	37	34	32	25	56	56	47	43	39	38	31	62	63	56	51	47	46	39
	0,800	**2.880**	75	8,0	-	-	-	-	-	-	-	59	59	50	45	42	41	34	65	67	60	54	50	48	43
	1,000	**3.600**	100	10,0	-	-	-	-	-	-	-	61	62	52	47	44	42	37	67	70	62	55	51	49	45
500 x 200	0,243	**875**	50	2,4	40	39	32	29	24	22	15	45	44	38	34	30	29	21	52	51	45	41	37	38	28
	0,400	**1.440**	50	4,0	47	45	36	33	30	28	21	51	51	43	39	35	34	27	58	58	52	47	43	43	34
	0,600	**2.160**	50	6,0	51	50	40	37	34	32	25	56	56	47	43	39	38	31	62	63	56	51	47	46	39
	0,800	**2.880**	75	8,0	-	-	-	-	-	-	-	59	59	50	45	42	41	34	65	67	60	54	50	48	43
	1,000	**3.600**	100	10,0	-	-	-	-	-	-	-	61	62	52	47	44	42	37	67	70	62	55	51	49	45
400 x 300	0,278	**1.000**	50	2,3	40	39	32	29	24	22	15	45	44	38	34	30	29	21	52	51	45	42	37	38	28
	0,480	**1.728**	50	4,0	47	46	37	34	30	29	21	52	51	44	40	36	35	27	58	59	52	47	43	43	35
	0,720	**2.592**	50	6,0	52	50	40	37	34	33	26	56	56	47	43	40	39	32	62	64	57	51	47	46	40
	0,960	**3.456**	75	8,0	-	-	-	-	-	-	-	60	60	50	46	43	41	35	65	68	60	54	50	48	43
	1,200	**4.320**	100	10,0	-	-	-	-	-	-	-	62	62	52	48	45	43	37	67	70	62	56	52	50	45
600 x 200	0,313	**1.125**	50	2,6	41	40	33	30	25	24	16	46	46	39	35	31	30	22	53	52	47	43	38	39	29
	0,480	**1.728**	50	4,0	47	46	37	34	30	29	21	52	51	44	40	36	35	27	58	59	52	47	43	43	35
	0,720	**2.592**	50	6,0	52	50	40	37	34	33	26	56	56	47	43	40	39	32	62	64	57	51	47	46	40
	0,960	**3.456**	75	8,0	-	-	-	-	-	-	-	60	60	50	46	43	41	35	65	68	60	54	50	48	43
	1,200	**4.320**	100	10,0	-	-	-	-	-	-	-	62	62	52	48	45	43	37	67	70	62	56	52	50	45
500 x 250	0,278	**1.000**	50	2,2	40	39	32	29	23	22	15	45	44	37	34	29	29	20	51	51	45	41	37	38	28
	0,500	**1.800**	50	4,0	47	46	37	34	30	29	21	52	51	44	40	36	35	27	58	59	52	47	43	43	35
	0,750	**2.700**	50	6,0	52	50	40	37	34	33	26	56	56	47	43	40	39	32	62	64	57	51	47	46	40
	1,000	**3.600**	75	8,0	-	-	-	-	-	-	-	60	60	50	46	43	41	35	65	68	60	54	50	48	43
	1,250	**4.500**	100	10,0	-	-	-	-	-	-	-	62	62	52	48	45	43	37	67	70	62	56	52	50	45
600 x 250	0,333	**1.200**	50	2,2	40	39	32	29	23	22	15	45	44	38	35	30	30	21	52	51	46	42	38	39	28
	0,600	**2.160**	50	4,0	47	46	37	34	30	29	21	52	52	44	40	36	35	28	59	59	53	48	44	44	35
	0,900	**3.240**	50	6,0	52	50	40	37	34	33	26	57	57	48	44	40	39	32	63	64	57	52	48	47	40
	1,200	**4.320**	75	8,0	-	-	-	-	-	-	-	60	60	51	46	43	42	35	66	68	61	55	51	49	44
	1,500	**5.400**	100	10,0	-	-	-	-	-	-	-	62	63	53	48	45	43	38	68	71	63	56	52	50	46
500 x 300	0,389	**1.400**	50	2,6	41	40	33	30	25	23	16	47	46	39	36	31	31	22	53	53	47	43	39	40	30
	0,600	**2.160**	50	4,0	47	46	37	34	30	29	21	52	52	44	40	36	35	28	59	59	53	48	44	44	35
	0,900	**3.240**	50	6,0	52	50	40	37	34	33	26	57	57	48	44	40	39	32	63	64	57	52	48	47	40
	1,200	**4.320**	75	8,0	-	-	-	-	-	-	-	60	60	51	46	43	42	35	66	68	61	55	51	49	44
	1,500	**5.400**	100	10,0	-	-	-	-	-	-	-	62	63	53	48	45	43	38	68	71	63	56	52	50	46
600 x 300	0,444	**1.600**	50	2,5	41	40	33	30	25	23	16	47	46	39	36	31	31	22	54	53	47	44	39	40	30
	0,720	**2.592**	50	4,0	47	46	37	34	30	29	21	52	52	44	40	36	35	28	59	60	53	48	44	44	36
	1,080	**3.888**	50	6,0	52	50	40	37	34	33	26	57	57	48	44	40	39	32	63	65	58	52	48	47	41
	1,440	**5.184**	75	8,0	-	-	-	-	-	-	-	60	60	51	46	43	42	35	66	69	61	55	51	49	44
	1,800	**6.480**	100	10,0	-	-	-	-	-	-	-	63	63	53	49	46	44	38	69	72	64	57	53	51	47

Correctietabel

Luchtgeluid 4k en 8k ten opzichte van 2k

m/s	50 Pa		100 Pa		250 Pa	
	4k	8k	4k	8k	4k	8k
2	-10	-17	-7	-14	-3	-8
4	-8	-17	-6	-14	-3	-9
6	-6	-17	-5	-14	-3	-10
8	-	-	-4	-14	-3	-10
10	-	-	-4	-14	-3	-10

Stralingsgeluid 4k en 8k ten opzichte van 2k

m/s	50 Pa		100 Pa		250 Pa	
	4k	8k	4k	8k	4k	8k
2	-13	-20	-10	-16	-6	-11
4	-9	-19	-8	-16	-5	-11
6	-7	-18	-6	-15	-5	-11
8	-	-	-5	-15	-4	-11
10	-	-	-4	-14	-4	-12

Geluidgegevens

- Minimum statische drukverlies over de regelaar P_{min} in Pa.Het geluidsvermogen L_w is opgegeven in dB bij een referentiewaarde van 10^{-12} watt.
- De geluidsdruk waarden Lp zijn gegeven in dB(A). De waarden zijn opgegeven met voor het luchtgeluid een demping van een geluiddemper en een plafondrooster met plenumbox. Voor het stralingsgeluid is gerekend met een demping van plafondplenum en een isolatiewaarde van een verlaagd plafond. Voor betreffende rekenwaarden zie correctietabel.
- De aangenomen ruimtedemping is 10dB. Indien de werkelijke waarde lager is moeten de dB(A) waarden dus gecorrigeerd worden.
- Het stralingsgeluid van de dubbelwandige uitvoering is circa 5 dB lager dan bovenstaande tabelwaarden.
- **Let op:** de L_w waarden zijn gemeten met een eindmonding van het kanaal in de vrije ruimte (inclusief eindreflectie).
- Bij hoge geluidseisen (< 25 dB(A)), harde ruimte, lichte wanden, raadpleeg een akoestisch adviseur.
- Interpoleren van tussenliggende waarden is toegestaan.
- **Let op:** de beschikbare drukval over de unit moet minimaal 50 Pa bedragen.

Correctietabel plafonddemping

octaafbanden	63	125	250	500	1k	2k	4k	8k
luchtgeluid	0	5	10	20	30	30	25	20
stralingsgeluid	0	2	5	10	15	15	15	15

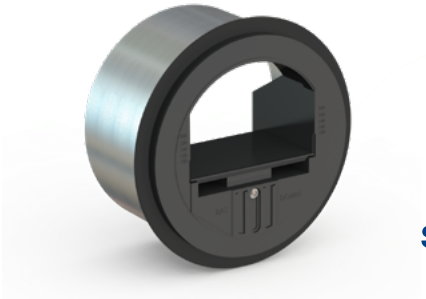

VCIR

Constant volumeregelaar

Mechanisch regelend

Instelbare volumestroom

Toepassing

De mechanische constant volumeregelaar type VCIR dient voor het constant houden van de ingestelde volumestroom, onafhankelijk van de optredende voordruk en zonder externe energietoevoer. Wijziging van de voordruk wordt door de regelaar binnen het voorkeursgebied gecompenseerd met een nauwkeurigheid van circa 10 %. Bij selecties buiten het voorkeursgebied kunnen de afwijkingen verder oplopen. De units zijn geschikt voor zowel toevoerlucht als afvoerlucht.

Eigenschappen

- Volumebereik van 15 - 700 m³/h.
- Drukbereik van 50 - 250 Pa.
- Vlamvertragende kunststof: brandklasse M1.
- In rond kanaal te monteren, gefixeerd door rubber afdichting.
- Maximale werktemperatuur: 60 °C.

Uitvoering

behuizing en klepblad:	vlamvertragende kunststof
veermechaniek:	RVS
aansluiting:	rubber afdichting

Leverbare typen

V C I R O R

V volumeregelaar
C constant volume
I instelbaar
R ronde uitvoering
O geen
R rubber afdichting

Maatvoering

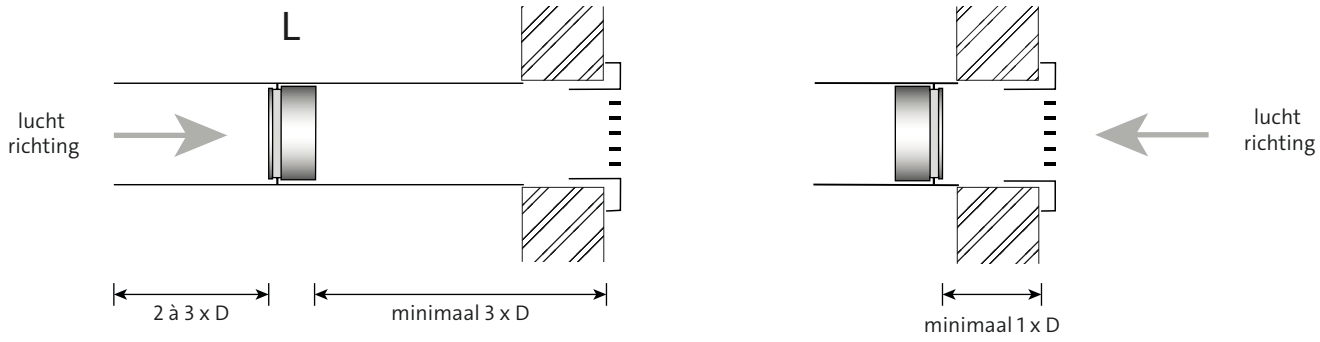

VCIROR

Leverbare afmetingen

model	L	d
80	55	79
100	70	99
125	86	124
160	91	159
200	91	199
250	120	249

Opmerking

- De gegeven afmetingen zijn maten in mm.

Montage

Constant volumeregelaars type VCIR kunnen horizontaal of verticaal gemonteerd worden. Bij horizontale montage dient de tekst "BAS" horizontaal ofwel aan de onderzijde te staan.
De stromingsrichting staat aangegeven op de unit. Wij adviseren de unit recht aan te stromen over een lengte van twee- tot driemaal de diameter. Bij toevoerroosters adviseren wij tussen de regelaar en het rooster minimaal driemaal de diameter rechte aanstroming. Voor retourroosters wordt eenmaal de diameter als minimale afstand tussen rooster en regelaar aanbevolen. Het binnenhuis is uitneembaar. Markeer de buitenzijde van het luchtkanaal voor de positiebepaling van de regelaar.

Autoriteit

Om de nauwkeurigheid van de regelaar te garanderen dient de drukval over het klepblad minimaal gelijk te zijn aan de drukval van het hierachter geplaatste kanaalstuk met appendages.

Algemeen

De VCIR kan niet in gesloten stand worden gezet.

Selectiegegevens

Beschikbare uitvoeringen

model	instelbereik	stap
	m³/h	m³/h
80	15-50	2,5
100	15-50	2,5
100	50-100	5
125	15-50	2,5
125	50-100	5
125	100-180	5
160	15-50	2,5
160	50-100	5
160	100-180	5
160	180-300	5
200	100-180	5
200	180-300	5
200	300-500	10
250	180-300	5
250	300-500	10
250	500-700	25

Geluidvermogen in dB(A)

m³/h	L_w dB (A)			
	50 Pa	100 Pa	150 Pa	200 Pa
15	25	29	32	35
30	26	31	35	38
45	27	33	36	39
50	32	37	39	42
60	32	37	39	42
75	32	37	40	42
90	32	38	41	44
100	33	39	42	45
120	30	37	39	42
150	33	37	41	45
180	34	40	44	47
210	34	40	42	44
240	35	41	44	47
270	37	43	45	49
300	33	37	42	45
350	35	40	44	47
400	37	42	45	50
450	38	44	46	51
500	39	46	48	53

is voorkeursgebied

Algemeen

De luchthoeveelheid wordt standaard ingesteld op de maximale waarde van het instelbereik.
De selectietabellen geven onder Lw het geluidvermogen niveau in dB(A) bij de aangegeven drukval (in Pa) over de unit.
Let op: de Lw waarden zijn gemeten met een eindmonding van het kanaal in de vrije ruimte inclusief eindreflectie. Bij hoge geluidseisen (<25dB(A)), harde ruimte, lichte wanden, raadpleeg een akoestisch adviseur.
Let op: de beschikbare drukval over de unit moet minimaal 50 Pa bedragen.

Instelling

Instelling door middel van torx 10 sleutel.

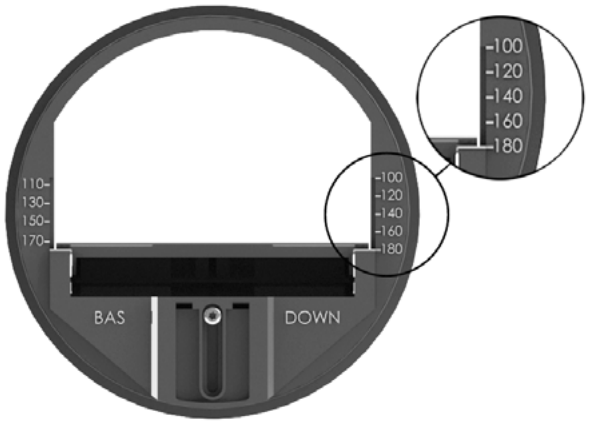

Bestel- en optiecodes

VCIROR model 200 geschikt voor luchthoeveelheden van 100 m³/h t/m 180 m³/h.

model	instelbereik Vmin-Vmax
200	100 - 180

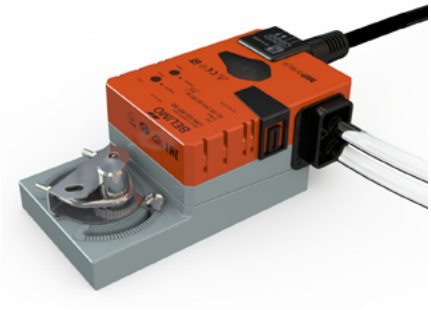

MOTOREN

Variabel volumeregelaars

Instelkleppen

Toepassing

Bij de productgroep Volumeregelaars horen bedieningen die toegesneden zijn op het gebruik van de volumeregelaars of instelkleppen.

De variabel volumeregelaars worden altijd bediend door motoren die specifiek ingesteld worden op een bepaalde situatie. Modelgrootte, luchtvolumebereik, maximale en minimale stand worden in de regelaars in onze fabriek vastgelegd. De instelkleppen kunnen voorzien worden van motoren die meestal in open/dicht uitvoering worden toegepast.

Eigenschappen

- Motoren voor variabel volumeregelaars zijn uitsluitend leverbaar in 24 Volt voeding.
- 0 (2) - 10 Volt sturing, terugkoppeling 0 - 10 Volt signaal.
- Voor inpassing in gebouwbeheersystemen zijn Modbus, BACnet, KNX en LON uitvoeringen beschikbaar.
- 5 of 10 Nm zijn standaard (op aanvraag 20 Nm uitvoeringen beschikbaar).
- Motoren voor instelkleppen, open/dicht regelingen of modulerende klepstand zijn leverbaar in 24 Volt of 230 Volt uitvoeringen.
- Met of zonder hulpschakelaars.

Montage

VAV motoren en regelaars worden af fabriek gemonteerd en ingeregeld. Montage van andere fabrikaten en/of accessoires op aanvraag. Instelklepmotoren kunnen ook los geleverd worden.

Uitvoering instelkleppen

Moment	Functie	24 Volt DC/AC	230 Volt DC/AC	
5 Nm (1 m²)	Open/dicht O/D + hulpschakelaar Modulerend	LM24A LM24A-S LM24A-SR	LM230A LM230A-S LM230A-SR	
10 Nm (2 m²)	Open/dicht O/D + hulpschakelaar Modulerend	NM24A NM24A-S NM24A-SR	NM230A NM230A-S NM230A-SR	
20 Nm (4 m²)	Open/dicht O/D + hulpschakelaar Modulerend	SM24A SM24A-S SM24A-SR	SM230A SM230A-S SM230A-SR	

Alle modulerende uitvoeringen (SR) zijn niet zelf adaptief.

Uitvoering VAV-regelaars

(Aansturing 0 (2) - 10 Volt)

Moment	Functie	24 Volt DC/AC	
5 Nm (1 m²)	VAV	LMV-D3-MP-SD	
10 Nm (2 m²)	VAV	NMV-D3-MP-SD	